創 變 智 造 新 未 來

台達電梯一體機
IED-S 系列 使用手冊

www.deltaww.com

版權說明

免責聲明

本使用手冊之內容僅在說明台達生產製造之產品使用方法，且依其「現狀」及「提供使用時」的狀態提供給您，您使用本產品時，須自行承擔相關風險。除法律有特別強制規定外，台達不因本使用手冊就產品負任何明示或暗示之保證或擔保責任，包括但不限於以下事項：(i) 本產品將符合您的需求或期望；(ii) 本產品所包含之資訊具有即時性與正確性；(iii) 本產品未侵害任何他人權利。

您明確了解並同意，除法律有特別強制規定外，台達及其子公司、關係企業、經理人、受僱人、代理人、合夥人及授權人，無須為您任何直接、間接、附隨、特別、衍生、懲罰性的損害負責 (包括但不限於所生利潤、商譽、使用、資料之損害或其他無形損失)。

台達保留對使用手冊與手冊中所描述的產品進行修改而不預先以及事後通知的權利。

(Original instructions)

使用之前

操作本產品前，請先詳細閱讀並注意相關安全訊息，確保自身安全及產品安全。

DANGER

- ☑ 操作配線及安裝 IED-S 時，請務必確認電源是否關閉。
- ☑ 切斷交流電源後，IED-S POWER 指示燈 (位於數位操作器後方) 未熄滅前，表示 IED-S 內部仍有高壓，請勿觸摸內部電路及零組件。
- ☑ IED-S 的內部電路板上各項電路元件易受靜電的破壞，在未做好防靜電措施前，請勿用手觸摸電路板。
- ☑ 禁止自行改裝 IED-S 內部的零件或線路。
- ☑ IED-S 端子⏚務必依照當地法規正確的接地。
- ☑ IED-S 及配件安裝場合，應遠離火源發熱體及易燃物。

CAUTION

- ☑ 請勿輸入交流電源到 IED-S 輸出端子 U / T1、V / T2、W / T3 中。
- ☑ IED-S 配線完成後，請先使用三用電錶量測 U / T1、V / T2、W / T3 對地是否短路。若發生短路的狀況時請勿上電，須在短路排除後才能上電使用。
- ☑ IED-S 所安裝之電源系統額定電壓 230V 系列機種不可高於 240V (460V 系列機種不可高於 480V)。電流不可大於 5000A RMS (40HP(30kW) 以上機種不可大於 10000A RMS)。
- ☑ 只有合格的電機專業人員才可以安裝、配線及維修 IED-S。
- ☑ 即使三相交流馬達是停止的，IED-S 的主迴路端子仍然可能帶有危險的高壓。
- ☑ 電解電容若長期不通電，其性能會下降。故長期放置不用的 IED-S 必須每 2 年通電 3~4 小時左右 (註)，以恢復 IED-S 內部電解電容的性能。註：IED-S 送電時，必須用可調的 AC 電源 (例如：AC 自耦變壓器) 以 70~80% 的額定電壓上電 30 分鐘 (不要運行)，然後再以額定電壓上電 1 小時 (不要運行)，使 IED-S 內部電解電容的性能恢復，再開始運行 IED-S，不可直接以額定電壓送電運行。
- ☑ 運送、安裝時的外箱包裝 (含木箱、木條等) 除蟲處理注意事項：
  1. 包裝用的木材等包材若需要進行除蟲等，禁止使用蒸薰方式。若因此造成機器損毀，不列為保固範圍內。
  2. 請採用其他方式，如木箱熱處理或其他非蒸薰方法以進行除蟲等環境清除作業。
  3. 使用木箱熱處理方式時：將包材置於溫度 56°C 以上的環境中連續保持 30 分鐘以上即可。
- ☑ 請連接三相 3 線 Y 接電力系統或三相 4 線 Y 接電力系統，以符合 UL 標準。
- ☑ 若 IED-S 在保護接地導體上產生超過交流 3.5 mA 或直流 10 mA 的漏電流時，所採用的保護接地導體之最小規格需符合當地的國家法規或依據 IEC51800-5-1 做接地。

註記：

- 本說明書中為了詳盡解說產品細部，會將外殼拿開或將安全遮蓋物拆解後，以圖文方式作為描述。至於本產品在運轉中，務必依照規定裝好外殼及配線正確，參照說明書操作運行，確保安全。
- 說明書內文的圖示，為了方便說明事例，會與實體機種稍有不同，但不會影響客戶權益。
- 產品文件有更新或修改內容時，可至台達電子工業自動化產品下載最新版本 http://www.deltaww.com/iadownload_acmotordrive_tw

目錄

手冊版本：00
韌體版本：V1.11 (請從參數 00-97 上取得產品的韌體版本)
發行日期：2023 年 10 月

01 產品裝置

當使用者拿到產品機種時，請參考下列步驟，以確保使用安全。

1. 打開包裝後，先確認產品是否因運送途中有所損壞。檢查並確定外箱及機身的銘牌標籤，是否相符合。
2. 確認配線是否適用符合該變頻器的電壓範圍。安裝變頻器時，請參照安裝手冊內容說明進行安裝。
3. 連接電源前，請先確認連接電源、馬達、控制板、操作面板等等，是否正確安裝。
4. 變頻器在進行配線時，請留意輸入端子「R/L1、S/L2、T/L3」與輸出端子「U/T1、V/T2、W/T3」的接線位置，請勿接錯端子以避免造成機器損壞。
5. 通電後，藉由數位操作面板可自由選擇語言及設定各參數群。先以低頻率試運轉，慢慢調高頻率到達指定的速度。

1-1 銘牌說明

以 15HP/11kW 460V 三相為例

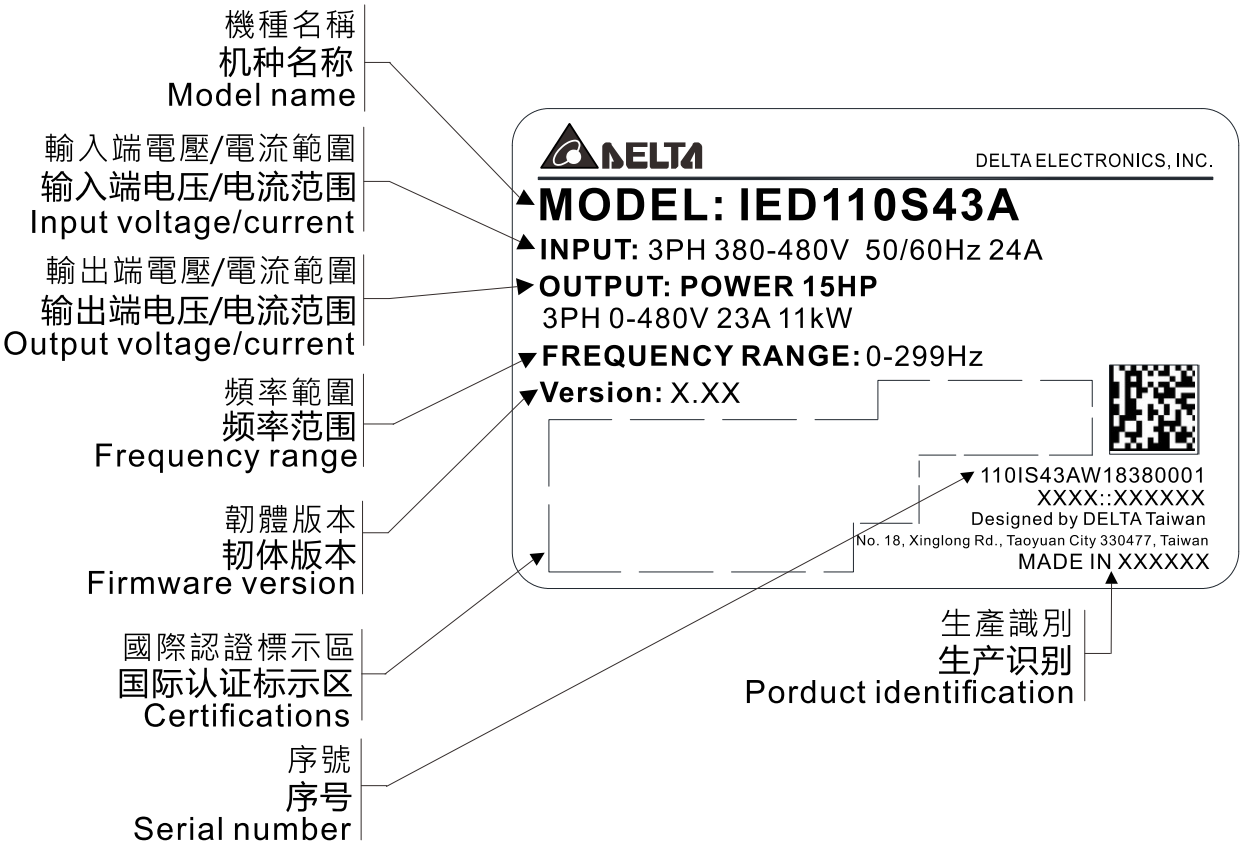

1-2 型號說明

IED 110 S 43 A

- A：版本
- 43：輸入電壓 / 相數
  - 21：230V 單相
  - 23：230V 三相
  - 43：460V 三相
- S：S系列
- 110：最大適用馬達
  - 022：3HP(2.2kW)
  - 037：5HP(3.7kW)
  - 055：7.5HP(5.5kW)
  - 075：10HP(7.5kW)
  - 110：15HP(11kW)
  - 150：20HP(15kW)
  - 185：25HP(18.5kW)
  - 220：30HP(22kW)
  - 300：40HP(30kW)
  - 370：50HP(37kW)
  - 450：60HP(45kW)
  - 550：75HP(55kW)
  - 750：100HP(75kW)
- IED：電梯一體機產品

1-3 序號說明

110IS43A W 18 38 0001

- 0001：製造序號
- 38：生產週次
- 18：生產年份
- W：製造工廠
  - T：桃園廠 W：吳江廠
- 110IS43A：生產機種
  - 460V 3-Phase 15HP(11kW)

1-4 Service Link 貼紙說明暨使用方式

1-4-1 Service Link 貼紙黏貼位置

框號 C

Service Link 貼紙 (即 Service Label) 黏貼於變頻器右側，如下圖所示：

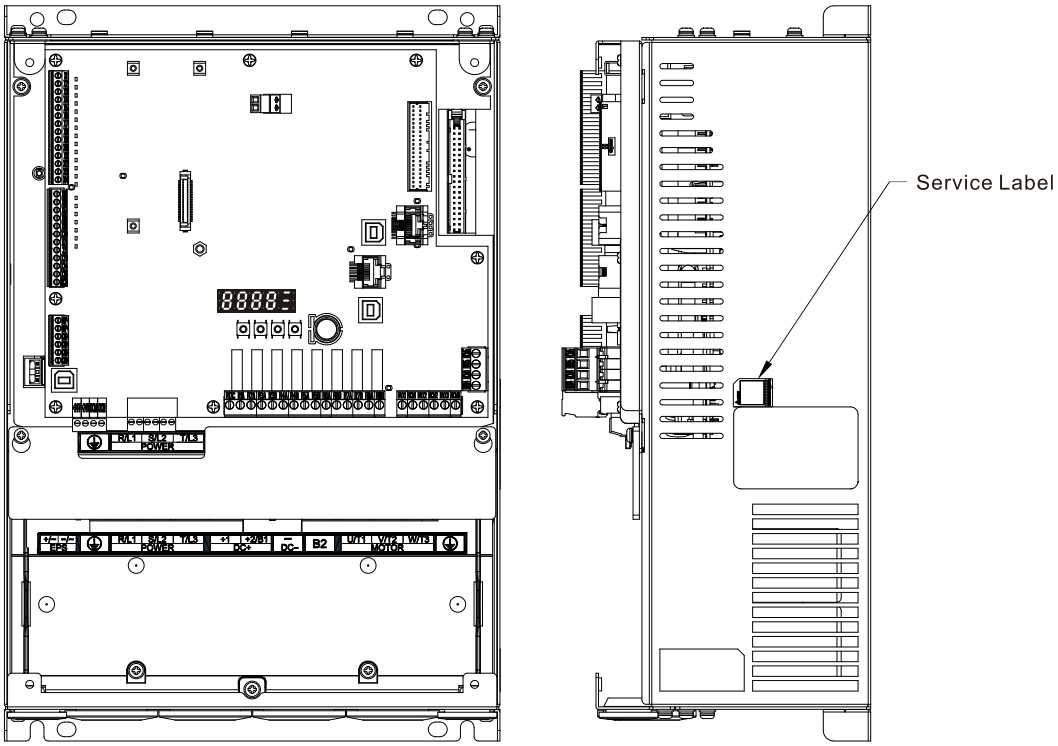

框號 D

Service Link 貼紙 (即 Service Label) 黏貼於變頻器正面的左上方，如下圖所示：

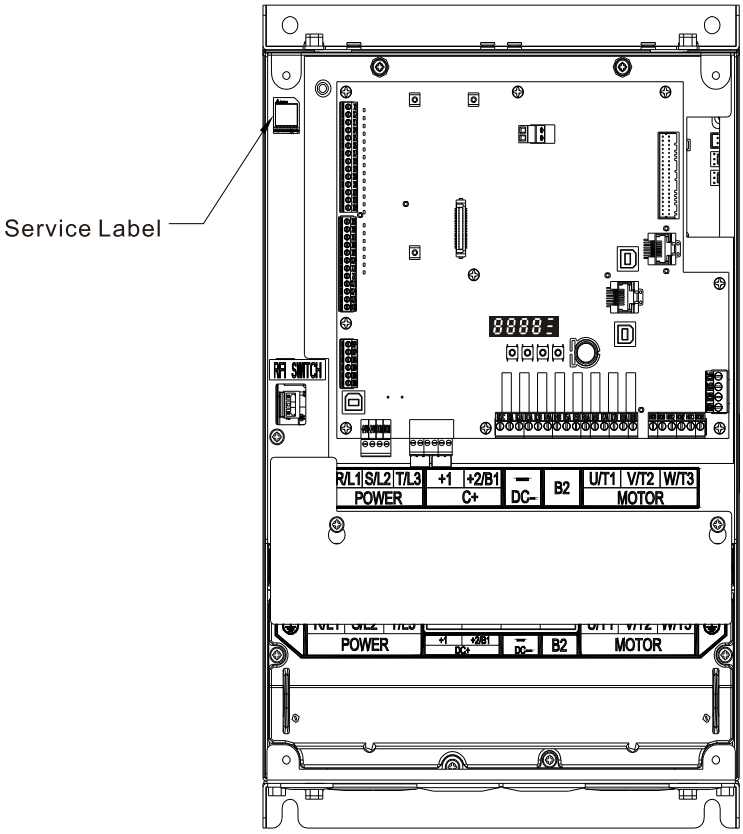

框號 E

Service Link 貼紙 (即 Service Label) 黏貼於變頻器正面的左上方，如下圖所示：

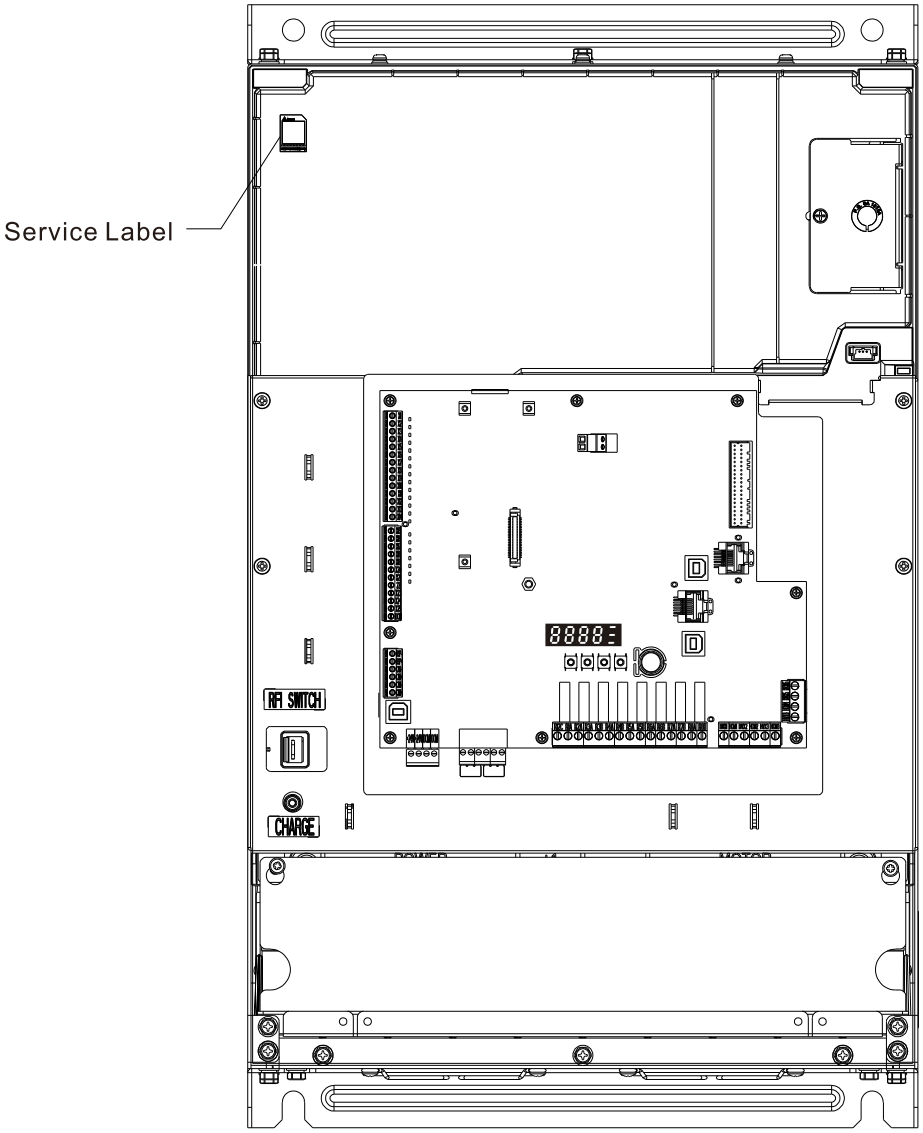

1-4-2 Service Link 貼紙說明

掃描 QR Code 申請售後服務

1. 找到產品本體上的售後服務貼紙。
2. 開啟智慧型行動裝置上任何一款可掃描 QR Code 的軟體。
3. 將智慧型行動裝置的鏡頭對準該 QR Code 進行掃描。
4. 點選掃描得到的網址。
5. 網頁中橙色星號「*」為必填欄位，輸入相關資訊。
6. 輸入驗證碼並送出，即完成服務需求申請。

無法掃描 QR Code？

1. 開啟網路瀏覽器。
2. 在網址列輸入：https://service.deltaww.com/tw/Repair/Request?type=IA。
3. 網頁中橙色星號「*」為必填欄位，輸入相關資訊。
4. 輸入驗證碼並送出，即完成服務需求申請。

1-5 RFI 短路線說明

變頻器會產生電氣雜訊，堵載於交流電源線上之頻率干擾現象 (Radio Frequency Interference)。框號 C / D / E 的 RFI 短路線位置相似，用手將 RFI 短路線取出 (如下圖所示)。

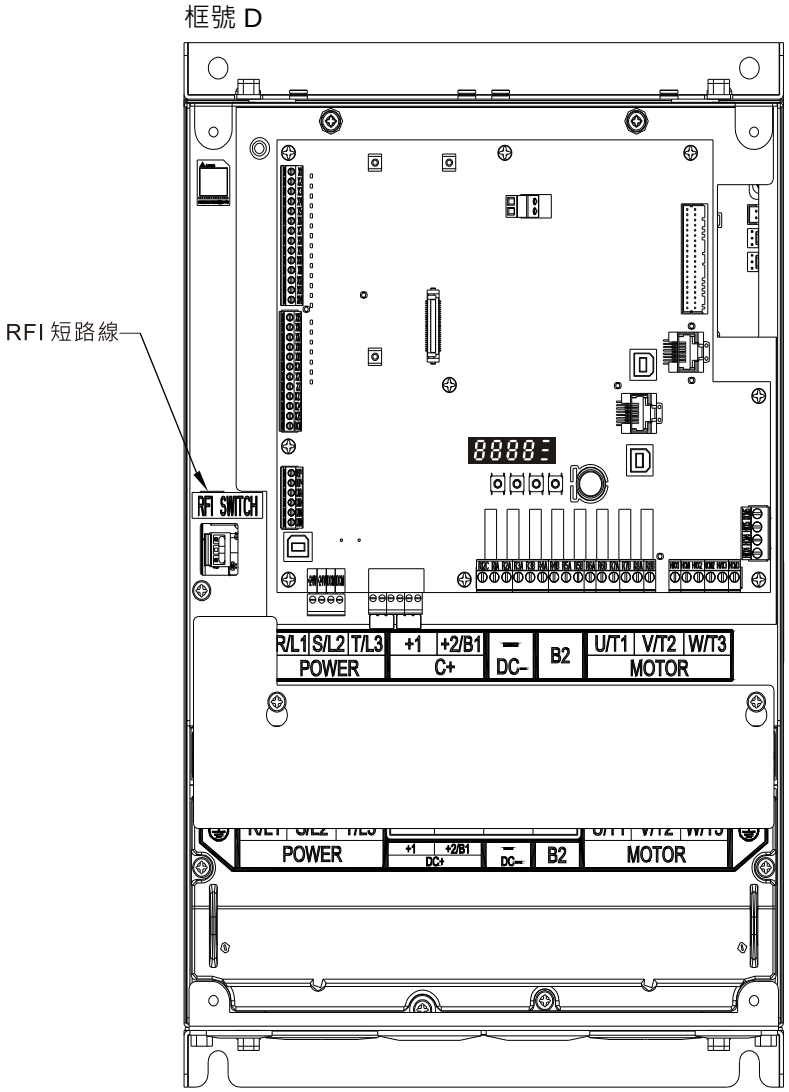

註記：框號 C / D / E 的 RFI 短路線位置相似

主電源與接地隔離

當變頻器配電系統為浮地系統 (IT Systems) 或是不對稱接地 (Corner Grounded TN Systems)，則必須移除RFI短路線。在短路線移除的情況下，機器框號和中間電路間的內部RFI電容 (過濾電容) 將被切斷，以避免損害中間電路並減少對地漏電電流。

接地連接需注意要點

☑ 為了確保人員安全、操作正確以及減少電磁輻射，安裝變頻器和馬達時，請確實將其均處於接地。

☑ 導線的直徑必須達到安全法規的規範。

☑ 隔離線必須連接到變頻器的接地端，以符合安全規則。

☑ 只有當符合上述要點時，該隔離線才會用作設備的接地線。

☑ 在安裝多台變頻器時，勿將變頻器接地端子以串聯方式連接。要以單點接地方式連接，如下所示：

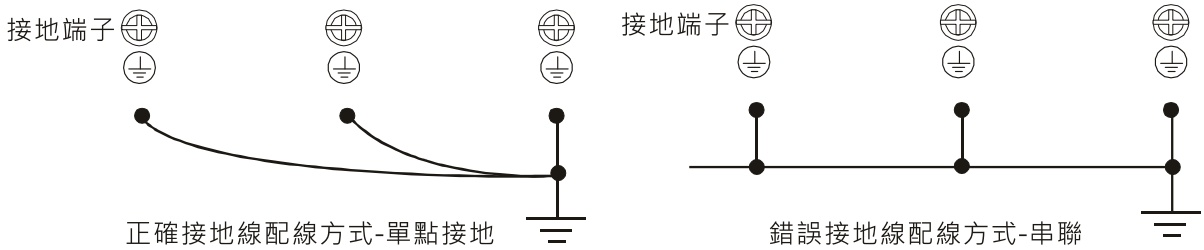

需特別注意：

☑ 當主電源接通後，不得在通電中移除RFI短路線。

☑ 確定移除RFI短路線之前，須確認主電源已經切斷。

☑ 移除RFI短路線將切斷電容器電氣導通特性。一旦高於1000V的瞬間電壓將可能有間隙放電產生。

註記：如果移除RFI短路線，將無法保持可靠的電氣隔離。換言之，所有控制輸入與輸出只可視為具有基本電氣隔離的低壓端子。此外，當內部RFI短路線被移除後，變頻器將不再具有電磁相容性。

☑ 當主電源為接地電源系統時，不得移除RFI短路線。

☑ 在進行高壓絕緣測時，必須移除RFI短路線。如果洩漏電流過高，在對整個設施進行高壓絕緣測試時，主電源和馬達的連接必須斷開。

浮地系統 (IT Systems)

浮地系統也稱為 IT 系統、不接地或是高阻抗/電阻接地 (大於 30Ω) 系統。

☑ 將接地線與內部 EMC 濾波器斷開。

☑ 在對 EMC 有要求的應用場合，應檢查是否有過多的電磁輻射影響到鄰近的低壓電路中。在某些場合，變壓器和線纜就自然能夠提供足夠的抑制措施。如果仍然不放心，可在電源側將主迴路及控制端子間加裝一個靜電隔離線，加強安全。

☑ 不要安裝外部 RFI / EMC 濾波器，EMC 濾波器將通過一個濾波電容，造成輸入電源接地。這種情況很危險，也會造成變頻器損壞。

不對稱的接地系統 (Corner Grounded TN Systems)

注意：當變頻器輸入端子帶電情況下，請勿移除 RFI 短路線。

當遇到下列四種狀況下，須將 RFI 短路線移除，以免系統將會通過 RFI 電容接地，造成變頻器損壞。

須將 RFI 短路線移除	
1. 三角連接的角上接地方式 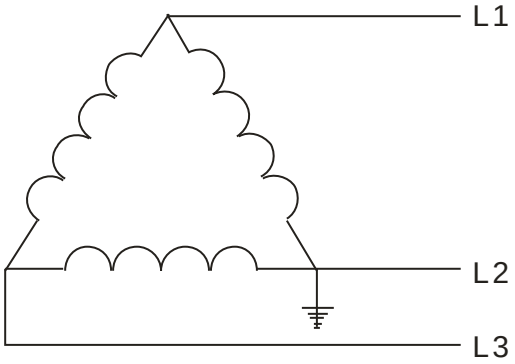 	2. 在某各角形線圈的中點接地方式 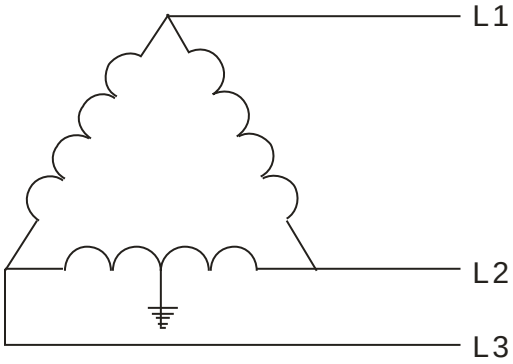
3. 對於單相，在一端接地 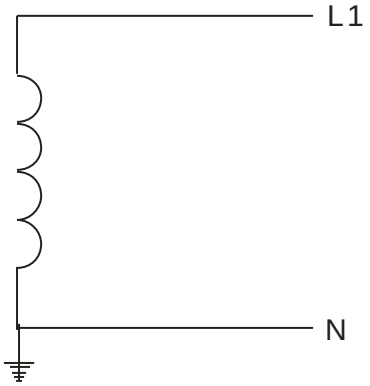 	4. 三相自耦連接，沒有穩定的中性點接地 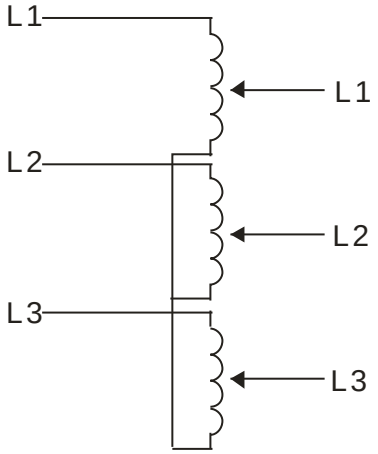

可使用 RFI 短路線	
如遇到右圖所示狀況，可以使用 RFI 短路線，通過 RFI 電容形成內部接地，以減少電磁輻射。在對電磁相容要求較為嚴格並且在使用對稱接地的電源系統應用場合下，可以另外安裝 EMC 濾波器。對稱接地電源系統請參考右圖。	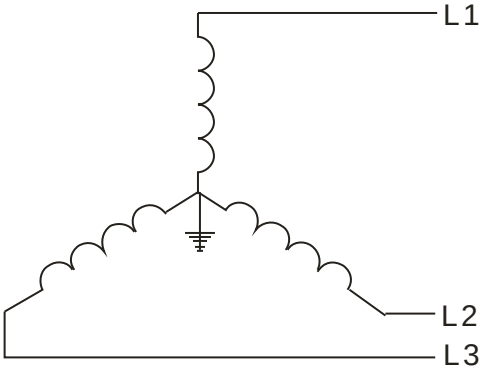

1-6 外觀尺寸

框號 C

IED022S21A；IED037S21A；IED055S23A；IED075S23A；IED110S23A；IED055S43A；IED075S43A；IED110S43A；IED150S43A；IED185S43A

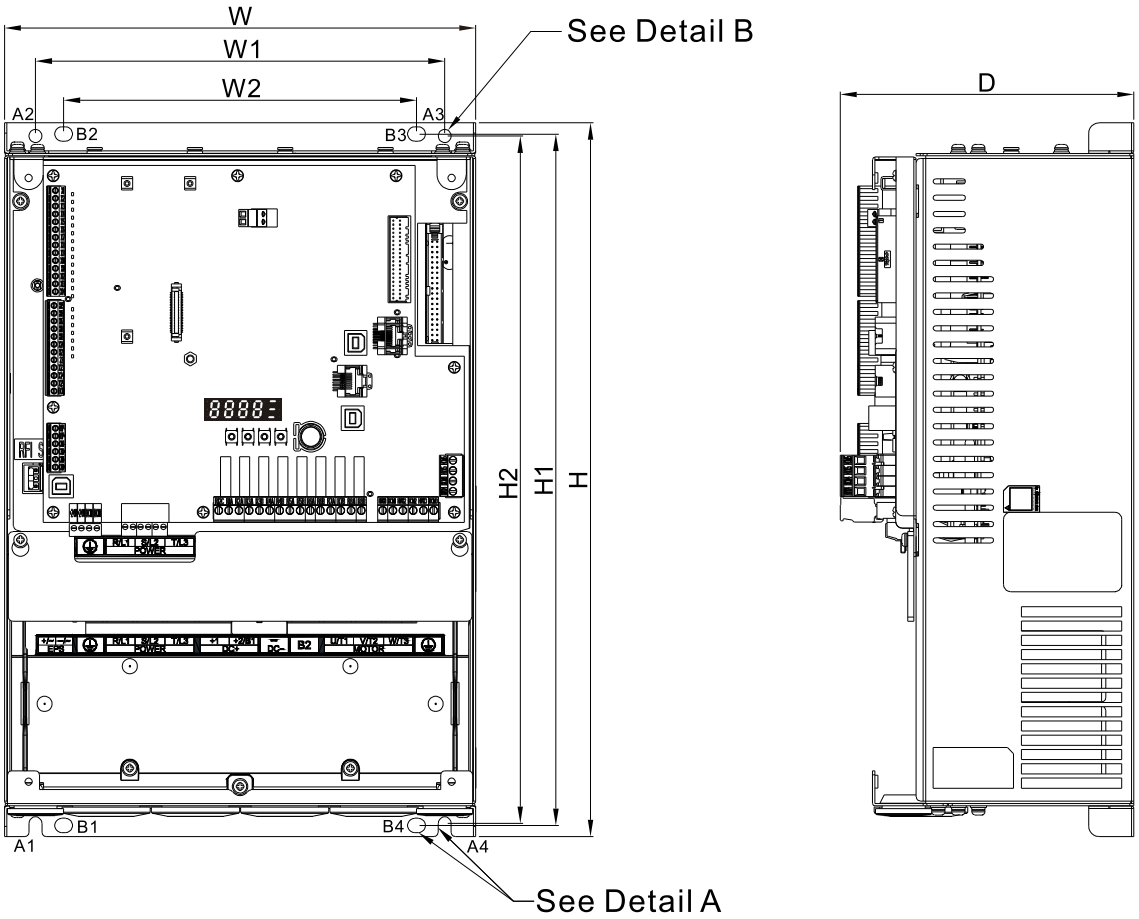

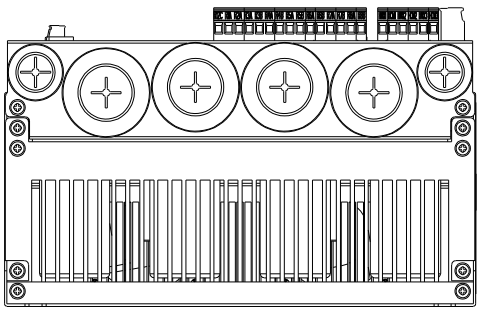

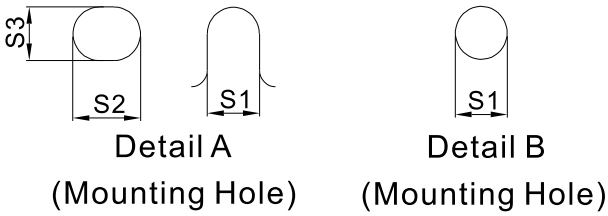

單位：mm (inch)

框號	W	W1	W2	H	H1	H2	D	S1	S2	S3
C	235.0 (9.25)	204.0 (8.03)	176.0 (6.93)	350.0 (13.78)	339.0 (13.35)	337.0 (13.27)	146.0 (5.76)	6.5 (0.26)	9.0 (0.35)	7.0 (0.28)

註記：A1~A4、B1~B4 可用於螺絲刀安裝；B1~B4 亦可用於套筒安裝。

框號 D

IED150S23A；IED185S23A；IED220S23A；IED220S43A；IED300S43A

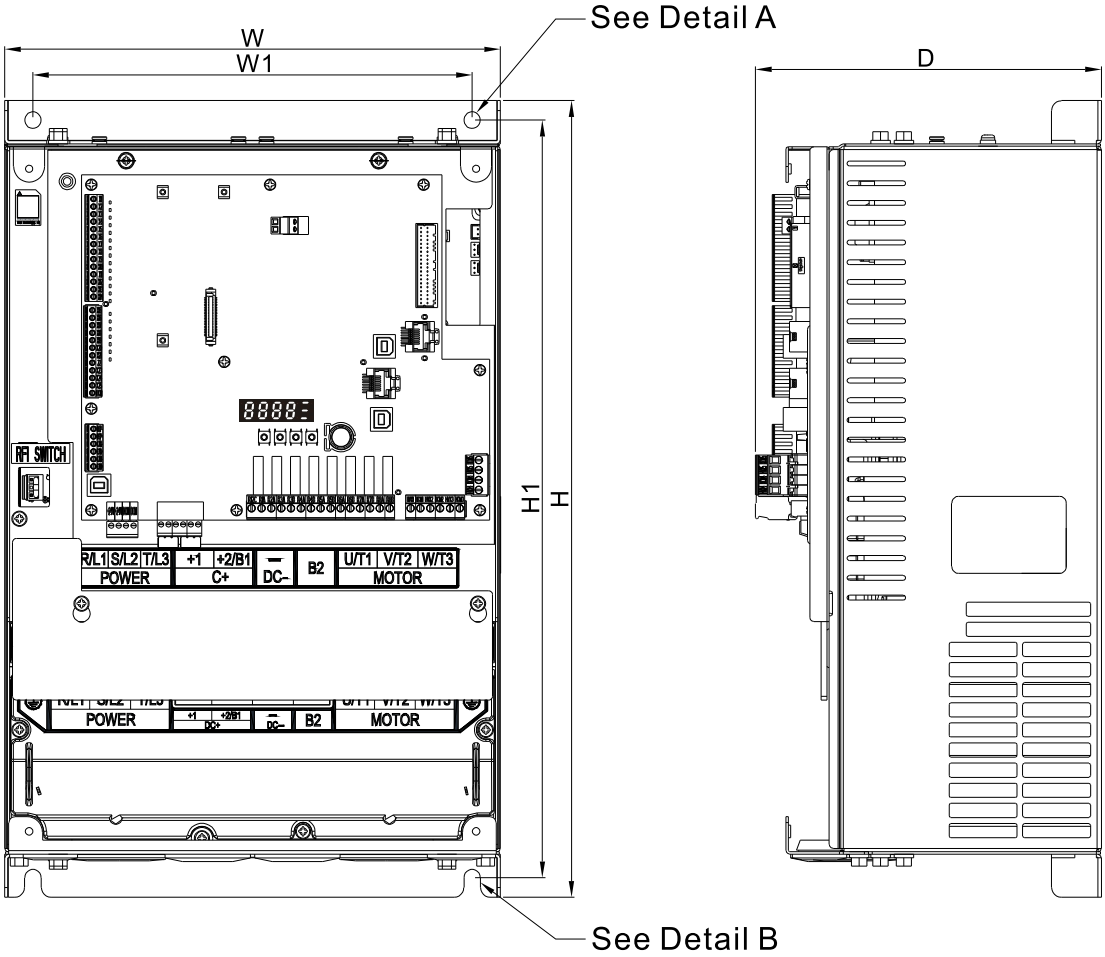

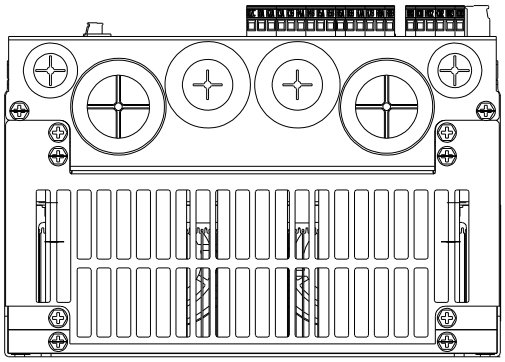

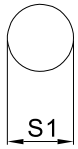

Detail A
(Mounting Hole)

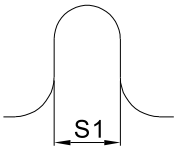

Detail B
(Mounting Hole)

單位：mm (inch)

框號	W	W1	H	H1	D	S1
D	255.0 (10.04)	226.0 (8.90)	403.8 (15.90)	384.0 (15.12)	178.0 (7.01)	8.5 (0.33)

框號 E

IED370S43A；IED450S43A；IED550S43A；IED750S43A

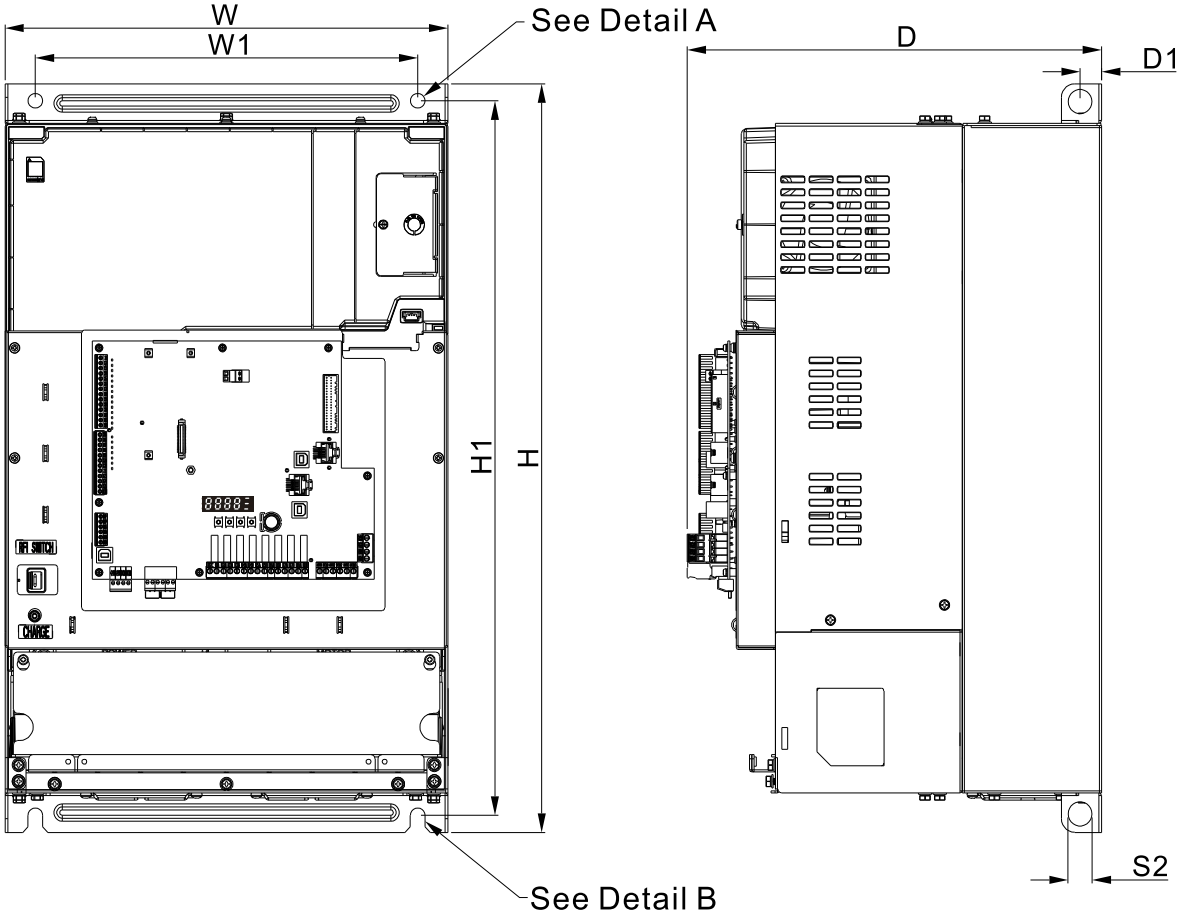

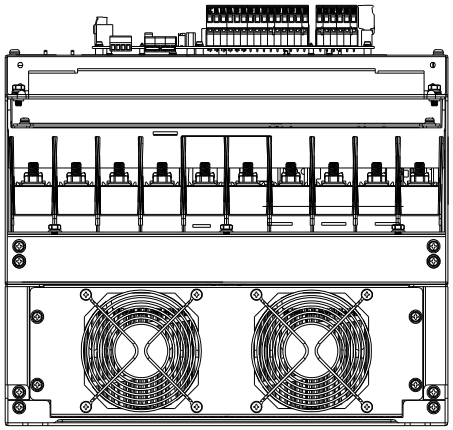

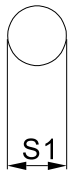

Detail A
(Mounting Hole)

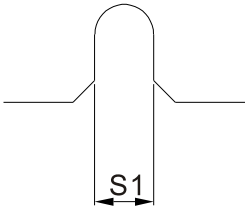

Detail B
(Mounting Hole)

單位：mm (inch)

框號	W	W1	H	H1	D	D1	S1	S2
E	330.0 (12.99)	285.0 (11.22)	550.0 (21.65)	525.0 (20.67)	308.9 (12.16)	16.0 (0.63)	11.0 (0.43)	18.0 (0.71)

02 安裝建議

2-1 安裝距離

- ☑ 請勿讓各種纖維、紙片、木片 (屑) 或金屬碎塊等異物進入變頻器內或粘附於散熱風扇上。
- ☑ 應安裝於如金屬等不會燃燒的控制盤中，否則容易發生火災事故。
- ☑ 變頻器應該安裝符合污染等級 2 (IEC 60664-1) 之環境與乾淨循環空氣。乾淨循環空氣定義為無污染物質以及具電子污染粉塵物質之氣體。

下列機種圖僅作為說明之用途，如有所差異，請以實際機種為主。

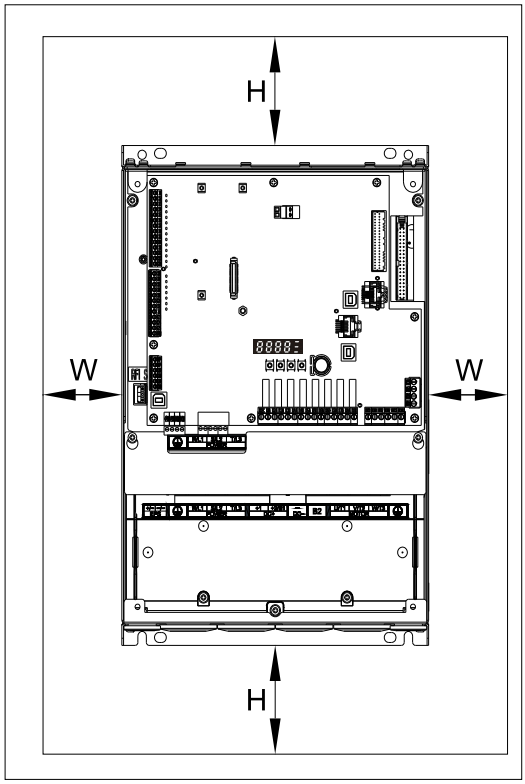

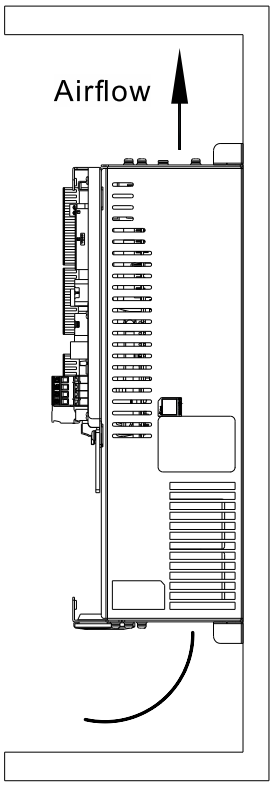

各點的距離

框號	容量範圍	機種	寬 mm (inch)	高 mm (inch)
C	3~25 HP (2.2~18.5 kW)	IED022S21A；IED037S21A；IED055S23A；IED075S23A；IED110S23A；IED055S43A；IED075S43A；IED110S43A；IED150S43A；IED185S43A	75 (3)	175 (7)
D	20~40 HP (15~30 kW)	IED150S23A；IED185S23A；IED220S23A；IED220S43A；IED300S43A	75 (3)	200 (8)
E	50~100 HP (37~75 kW)	IED370S43A；IED450S43A；IED550S43A；IED750S43A	75 (3)	200 (8)

註記：以上寬與高皆為最小所需距離，若低於此距離將會影響風扇性能。

2-2 散熱風量與散熱功率

型號	散熱風量						變頻器散熱功率		
	流量 (cfm)			流量 (m^3/hr)			散熱功率 (watt)		
	外部	內部	總計	外部	內部	總計	外部散熱 (Heat sink)	內部	總計
IED022S21A	48.5	-	48.5	82.4	-	82.4	60	36	96
IED037S21A	48.5	-	48.5	82.4	-	82.4	84	46	130
IED055S23A	48.5	-	48.5	82.4	-	82.4	212	67	279
IED075S23A	48.5	-	48.5	82.4	-	82.4	292	86	379
IED110S23A	47.9	-	47.9	81.4	-	81.4	355	121	476
IED150S23A	64.6	-	64.6	109.8	-	109.8	490	161	651
IED185S23A	102.3	-	102.3	173.8	-	173.8	638	184	822
IED220S23A	102.8	-	102.8	174.7	-	174.7	723	217	939
IED055S43A	48.5	-	48.5	82.4	-	82.4	185	55	240
IED075S43A	48.5	-	48.5	82.4	-	82.4	249	71	320
IED110S43A	47.9	-	47.9	81.4	-	81.4	337	94	431
IED150S43A	46.1	-	46.1	78.4	-	78.4	302	123	425
IED185S43A	46.1	-	46.1	78.4	-	78.4	391	139	529
IED220S43A	102.8	-	102.8	174.7	-	174.7	642	141	783
IED300S43A	83.7	-	83.7	142.2	-	142.2	839	180	1019
IED370S43A	179	30	209	304	51	355	803	252	1055
IED450S43A	179	30	209	304	51	355	1014	270	1284
IED550S43A	179	30	209	304	51	355	1244	275	1519
IED750S43A	186	30	216	316	51	367	1541	338	1878
	● 表格中為各機種裝置於密閉空間，單機安裝時所需風量。 ● 若多機安裝，則依機台數目乘以單機安裝時所需風量。						● 表格中為各機種裝置於密閉空間，單機安裝時因損失所需排放的熱量。 ● 若多機安裝，則依機台數目乘以單機之排放熱量。 ● 散熱量數據為各機型在額定電壓、電流及預設載波下之計算所得。		

[此頁有意留為空白]

03 接線方式

打開 IED-S 上蓋後，露出各接線端子排，檢查各主迴路電路及控制迴路電路之端子是否標示清楚及接線時注意以下各項說明，千萬不要接錯線。

DANGER	☑ 若要接線時，首先應關掉 IED-S 電源，因為內部迴路直流部分濾波電容器完成放電需要一定時間。為避免危險，客戶可使用直流電壓表作測試。確認電壓值小於 25 V_{DC} 安全電壓值後，才能開始進行配線。若使用者未讓 IED-S 有充分時間放電，內部會有殘留電壓，此時進行配線會造成電路短路並發生火花現象，所以請使用者最好在無電壓條件下進行作業以確保自身安全。 ☑ 配線作業應由專業人員進行。確認電源斷開 (OFF) 後才可作業，否則可能發生感電事故。 ☑ IED-S 的主迴路電源端子 R / L1、S / L2、T / L3 是輸入電源端。如果將電源錯誤連接於其它端子，將損壞 IED-S。另外應確認電源應在銘牌標示的允許電壓 / 電流範圍內 (參考章節 1-1 銘牌說明)。 ☑ 接地端子必須良好接地，一方面可以防止雷擊或感電事故，另外能降低雜訊干擾。 ☑ 各連接端子與導線間的螺絲請確實鎖緊，以防震動鬆脫產生火花。
CAUTION	☑ 配線時，配線線徑規格之選定，請依照電工法規之規定施行配線，以策安全。 ☑ 完成電路配線後，請再次檢查以下幾點： 1. 所有連接是否都正確無誤？ 2. 有無遺漏接線？ 3. 各端子和連接線之間是否有短路或對地短路？

3-1 系統配線圖

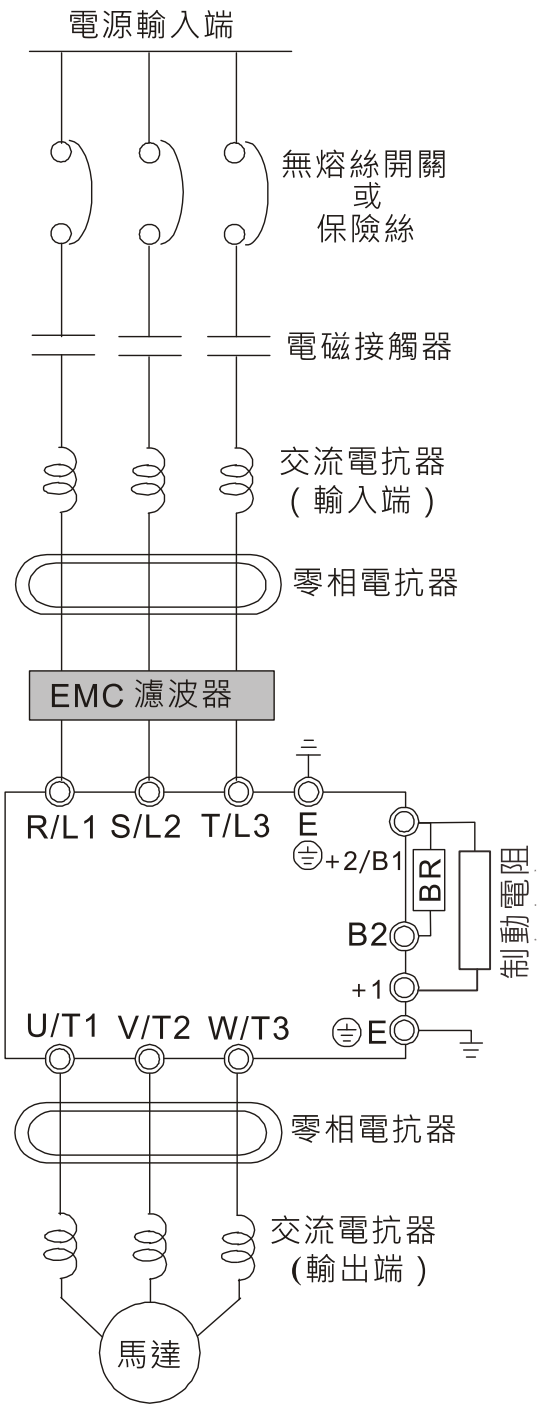

電源輸入端	請依照使用手冊中額定電源規格供電。 請參考章節 08 規格表。
無熔絲開關 或 保險絲	電源開啟時可能會有較大之輸入電流。請參照章節 6-2 無熔絲開關或章節 6-3 保險絲規格一覽表選用適當的無熔絲開關或保險絲。
電磁接觸器	開 / 關一次側電磁接觸器可以使 IED-S 運行 / 停止，但頻繁的開關是引起 IED-S 故障的原因。運行 / 停止的次數最高不要超過 1 小時 1 次。 請勿將電磁接觸器作為 IED-S 之電源開關，因為其將會降低 IED-S 之壽命。
交流電抗器 (輸入端)	當主電源容量大於 500 kVA，或者在切換進相電容時，產生的瞬間峰值電壓及電流會破壞 IED-S 內部電路，建議在 IED-S 輸入側加裝交流電抗器，可以改善功因及降低電源諧波。 配線距離需在 10 m 以內。請參考章節 6-4 交流電抗器。
零相電抗器	用來降低輻射干擾，特別是有音頻裝置的場所，且同時降低輸入和輸出側干擾。 有效範圍為 AM 波段到 10 MHz。 請參考章節 6-5 零相電抗器。
EMC 濾波器	可用來降低電磁干擾。 請參考章節 6-6 EMC 濾波器。
制動電阻	用來縮短馬達減速時間。 請參考章節 6-1 制動電阻選用一覽表。
交流電抗器 (輸出端)	馬達配線長短會影響馬達端反射波的大小。 當馬達配線長大於 20 公尺時，建議加裝。 請參考章節 6-4 交流電抗器。

IED-S 電梯一體化控制系統接線示意圖

01 系統配置圖

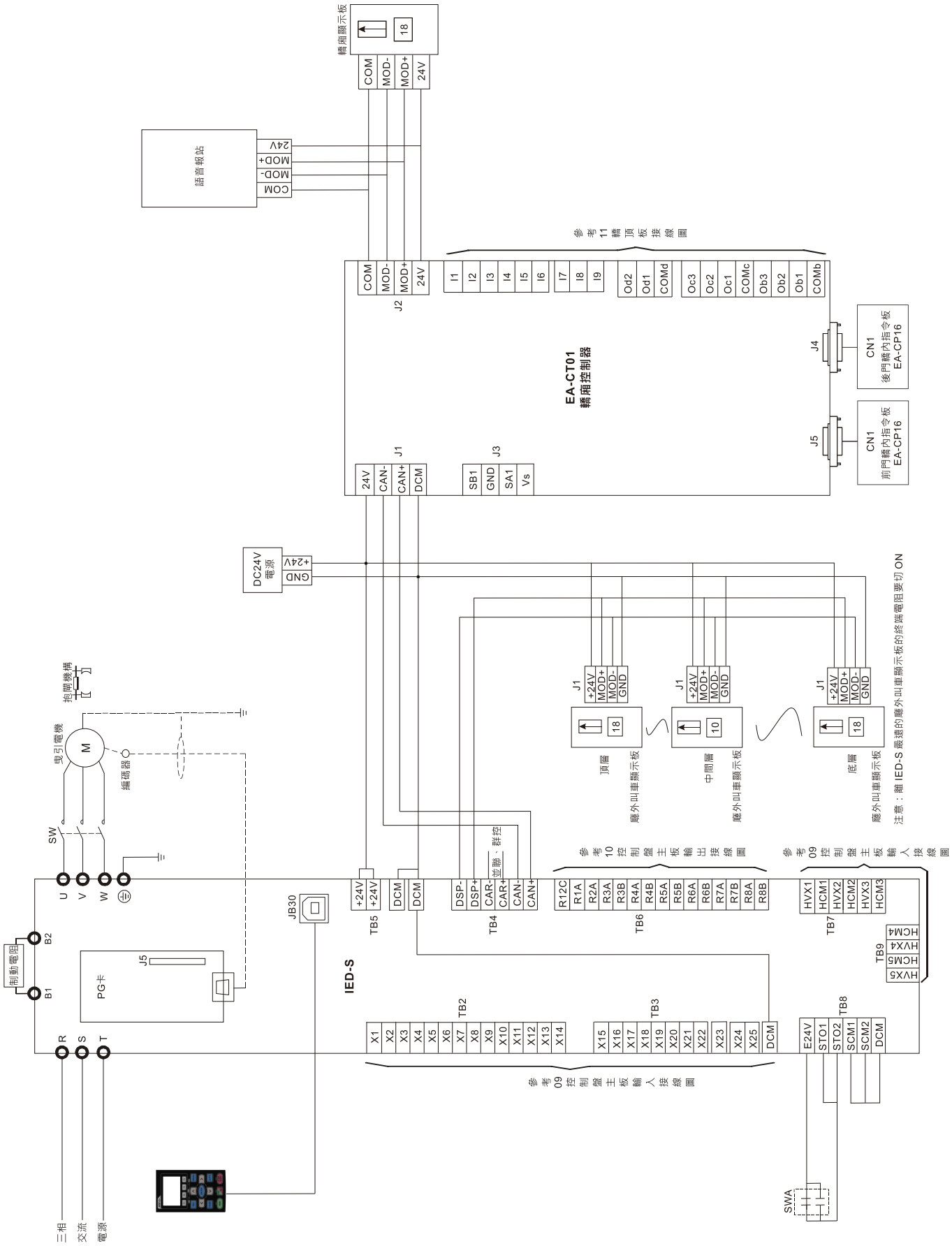

02 群控接線示意圖

群控範例

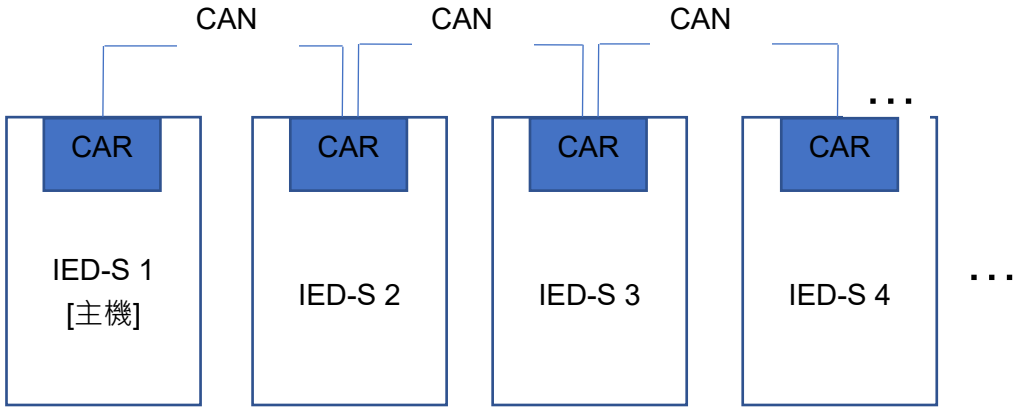

參數 03-03 電梯編號： 0 1 2 3

參數 03-04 = 4

3-2 接線圖

3-2-1 接線圖

適用框號 C~D

提供三相電源輸入

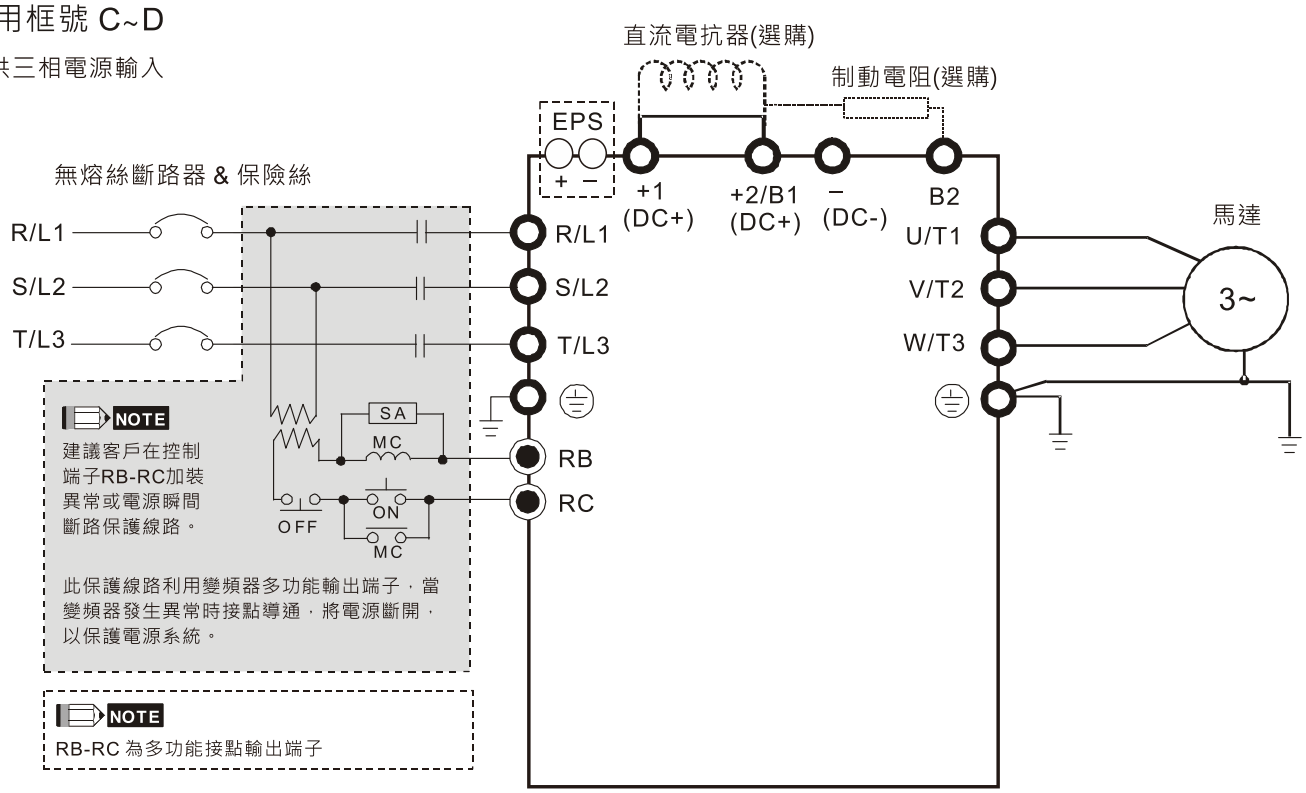

適用框號 E

提供三相電源輸入

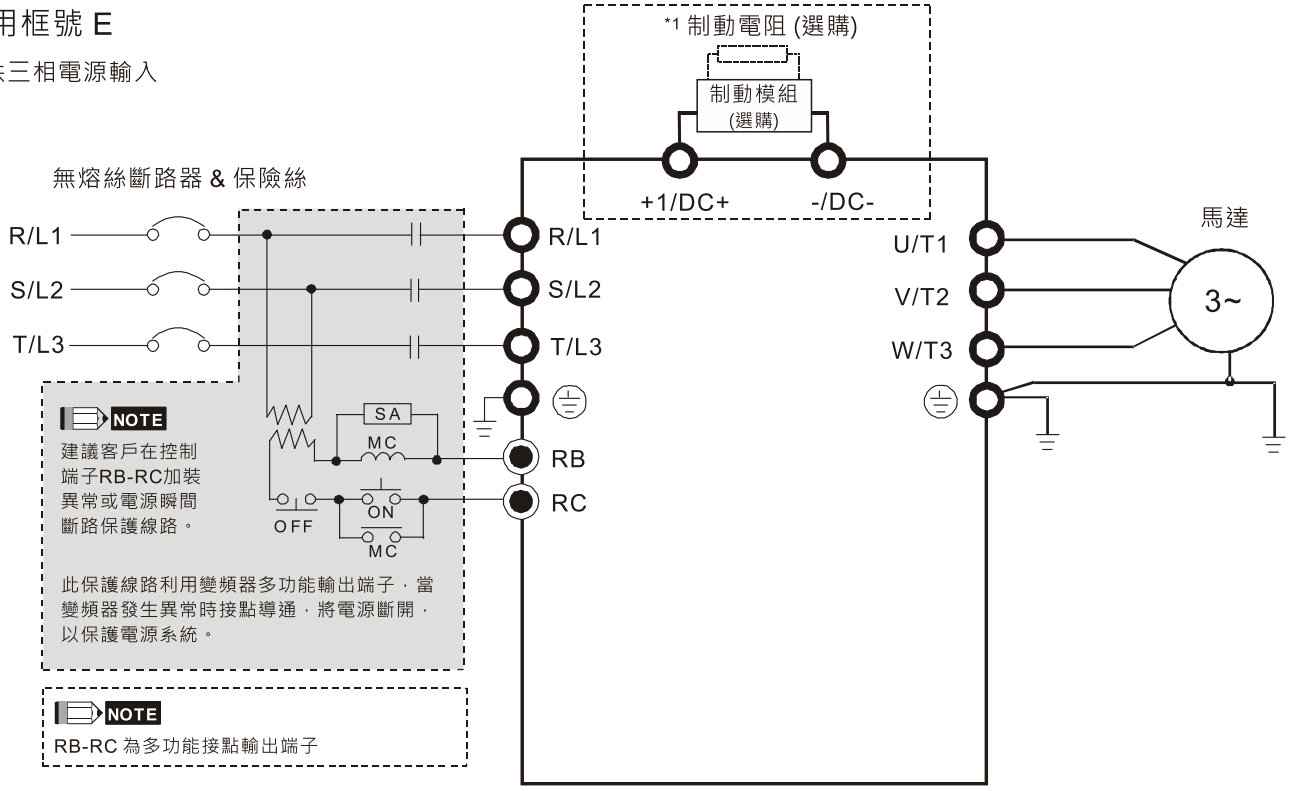

註記：

1. *1 之詳細制動單元規格請參考章節 6-1。
2. EPS 緊急電源接線說明，詳見章節 3-2-3 的<緊急電源 (EPS) 使用方式>

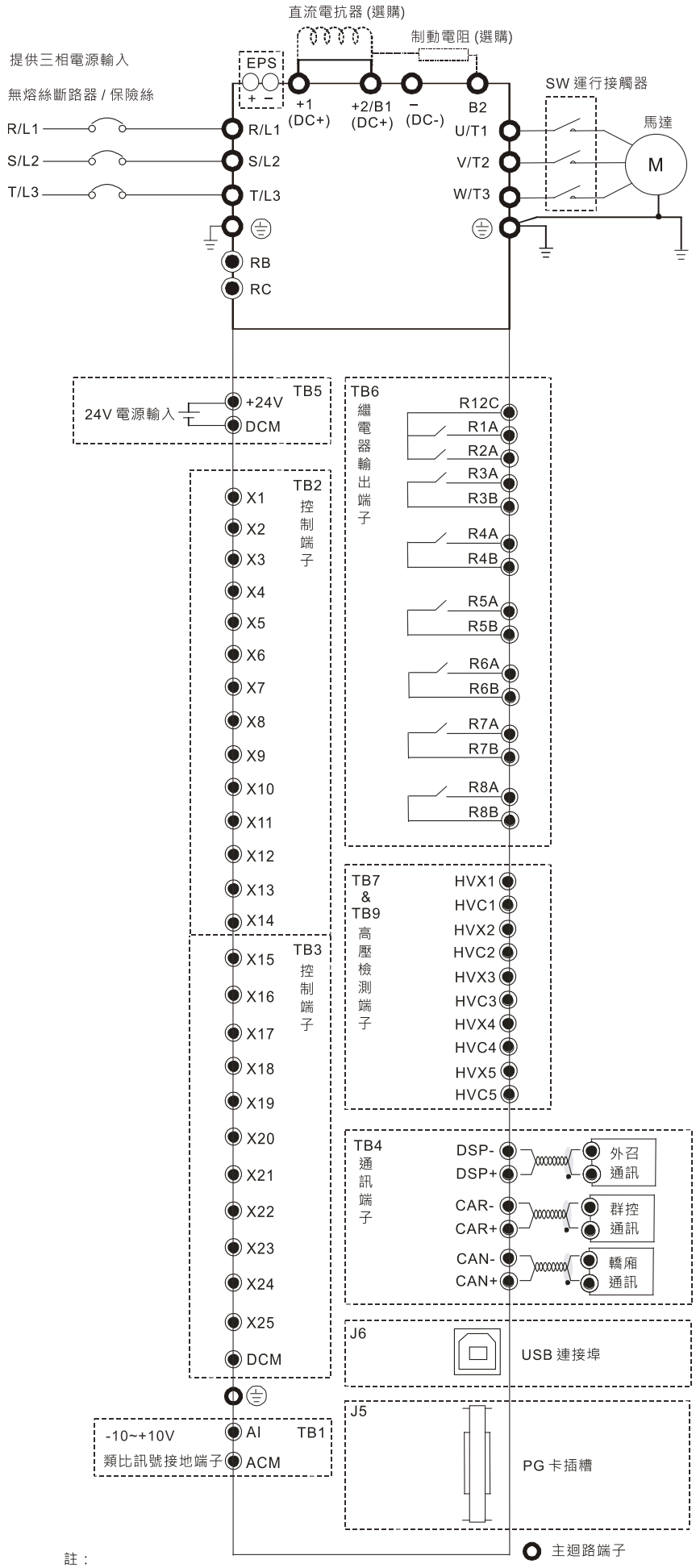

註：
1. 控制板緊急電源或備用電源供應端子適用於框號 C 及 D 機種
2. 輸入/輸出端子的詳細說明，請參考章節 3-3 相關配線圖。

3-2-2 SINK (NPN) 端子說明

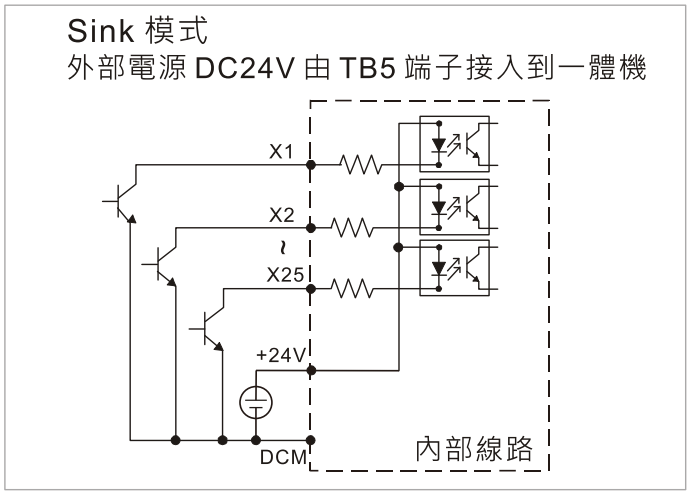

3-2-3 緊急電源 (EPS) 使用方式

適用於框號 C、D 及 E：

1. 僅主電源側使用單相 UPS 或電池

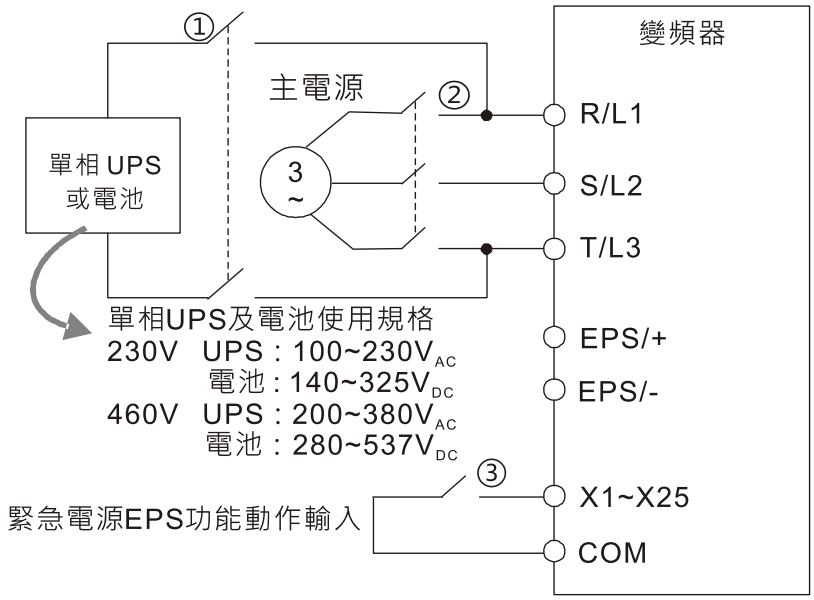

電磁接觸器動作時序圖

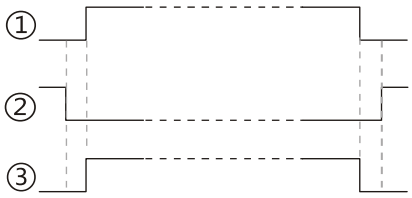

在緊急電源導入前，將電磁接觸器①及③導通，電磁接觸器②須保持斷路。電磁接器③必須等電磁接觸器①導通之後才能導通。當電池功能即將被移除及電磁接觸器②導通之前，電磁接觸器①及③必須為斷路狀態。

適用於框號 C 及 D：

2. 主電源側使用電池之電壓低於 $140V_{DC}$ (230V 機種) / $280V_{DC}$ (460V 機種)，控制電源需連接單相 UPS 或電池

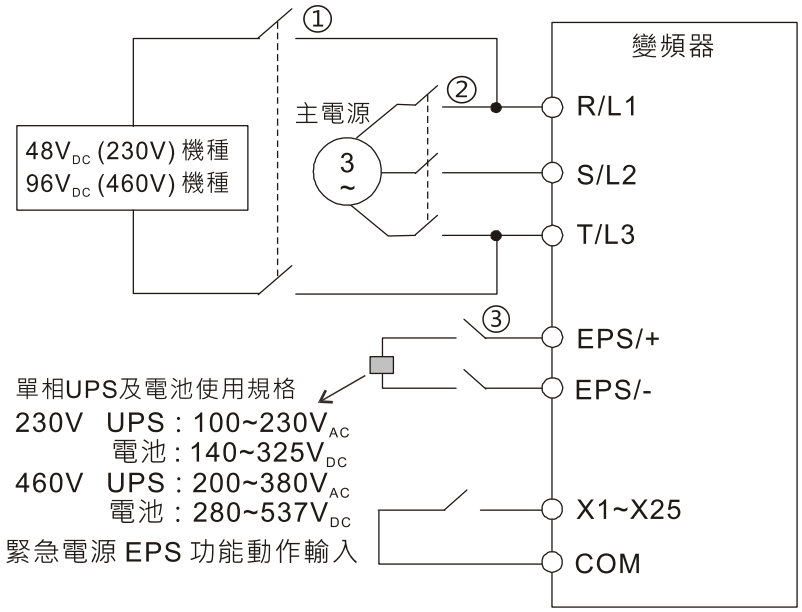

電磁接觸器動作時序圖

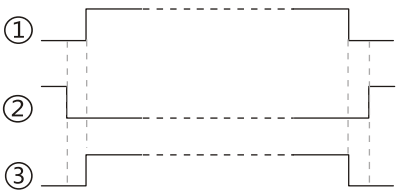

在緊急電源導入前，將電磁接觸器①及③導通，電磁接觸器②須保持斷路。電磁接器③必須等電磁接觸器①導通之後才能導通。當電池功能即將被移除及電磁接觸器②導通之前，電磁接觸器①及③必須為斷路狀態。

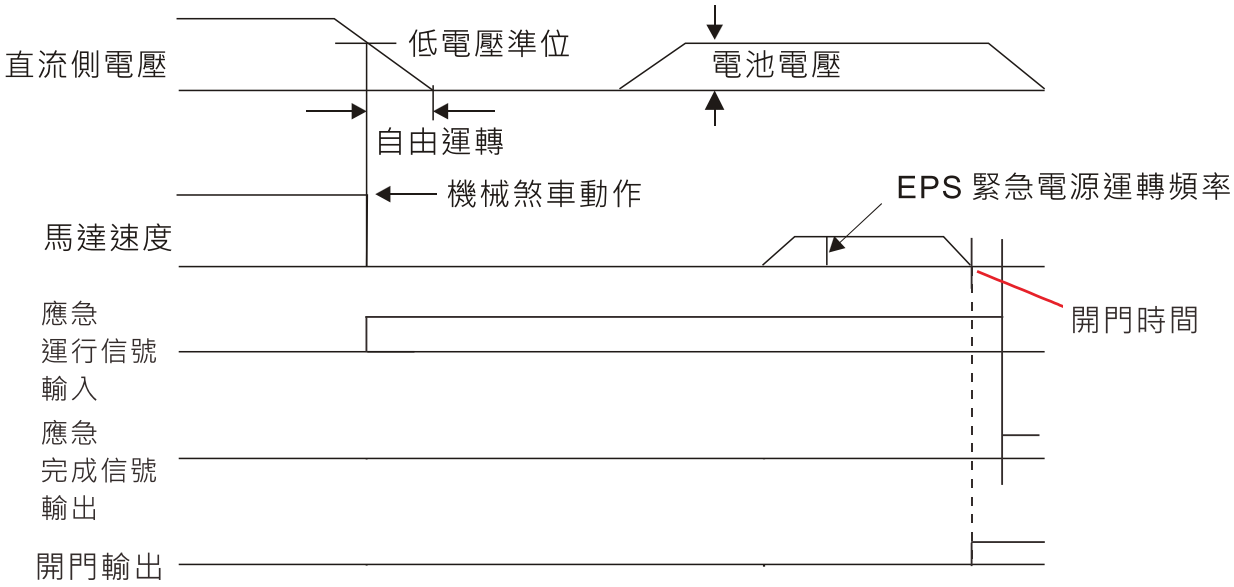

註記：

當 EPS 緊急電源功能啟用時：

- 啟動緊急電源功能時，風扇不運轉，以免緊急電源電壓下降。
- 參數設定無法儲存且斷電再上電後會遺失。
- 運轉速度依參數 13-49 設定值顯示。
- 無低電壓、欠相保護功能。
- 顯示之 DC bus 電壓依參數 13-48 設定。

3-3 相關配線圖

03 變頻器控制主迴路接線圖 (PM 馬達)

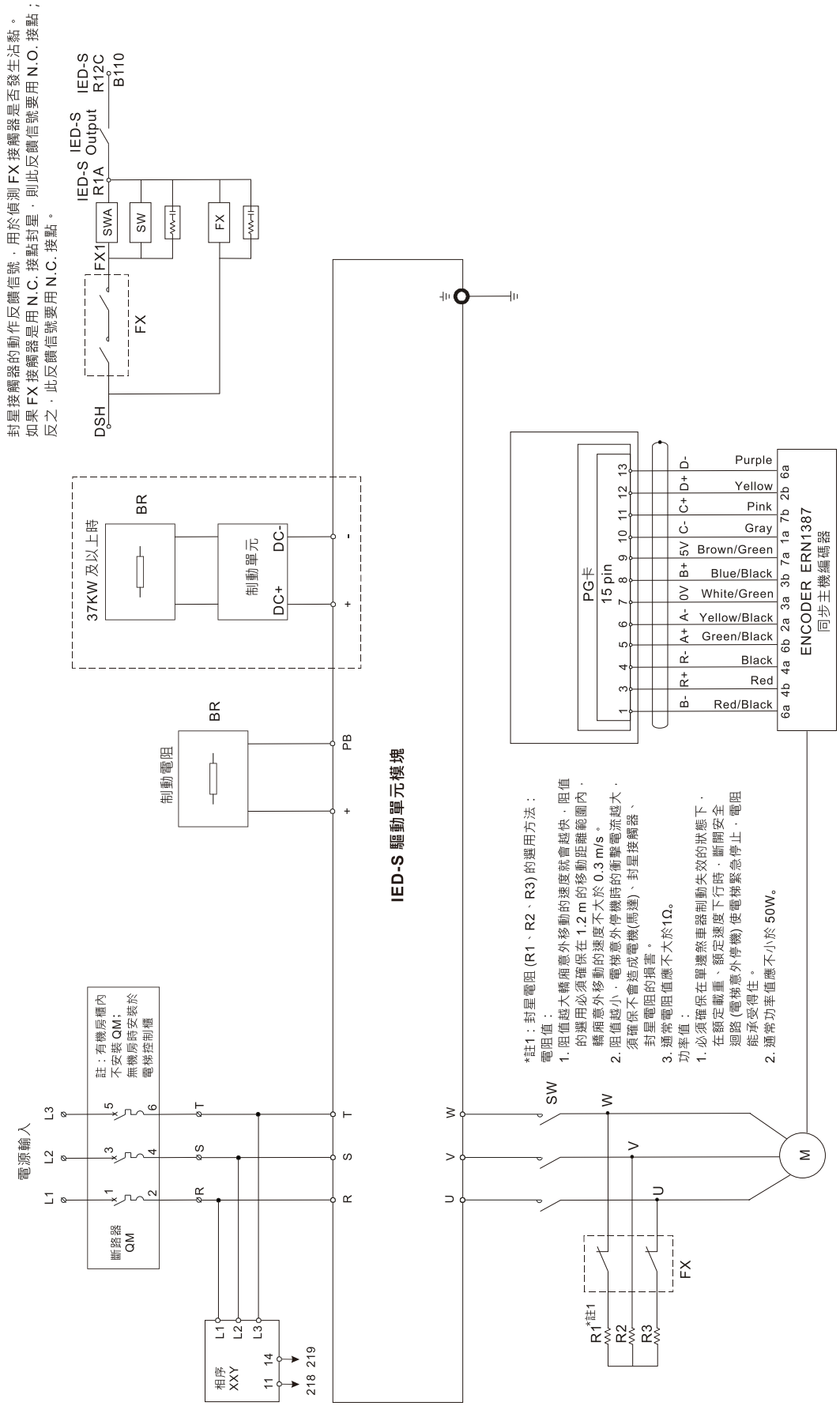

04 變頻器控制主迴路接線圖 (IM 馬達)

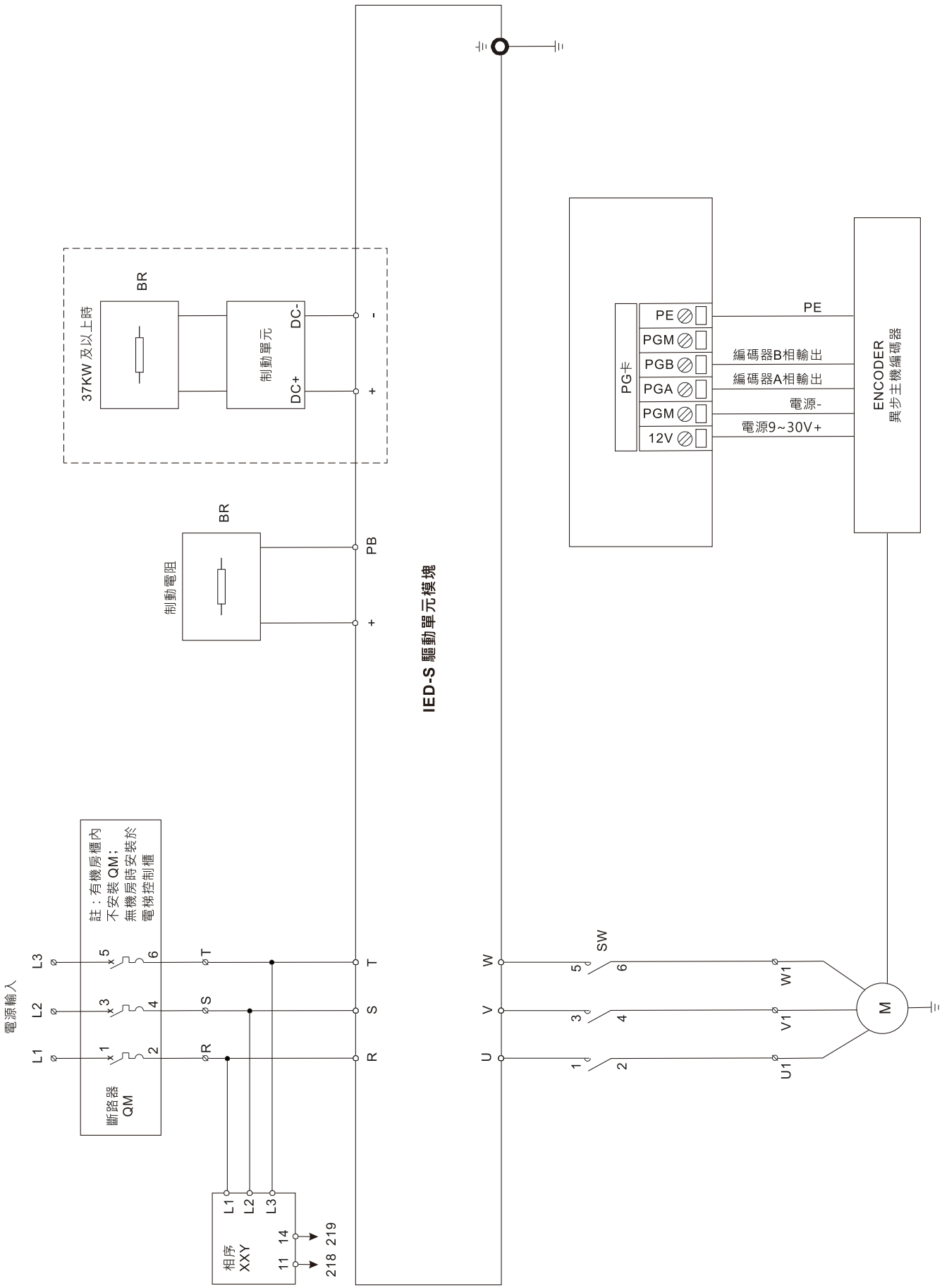

05 控制電源配置圖

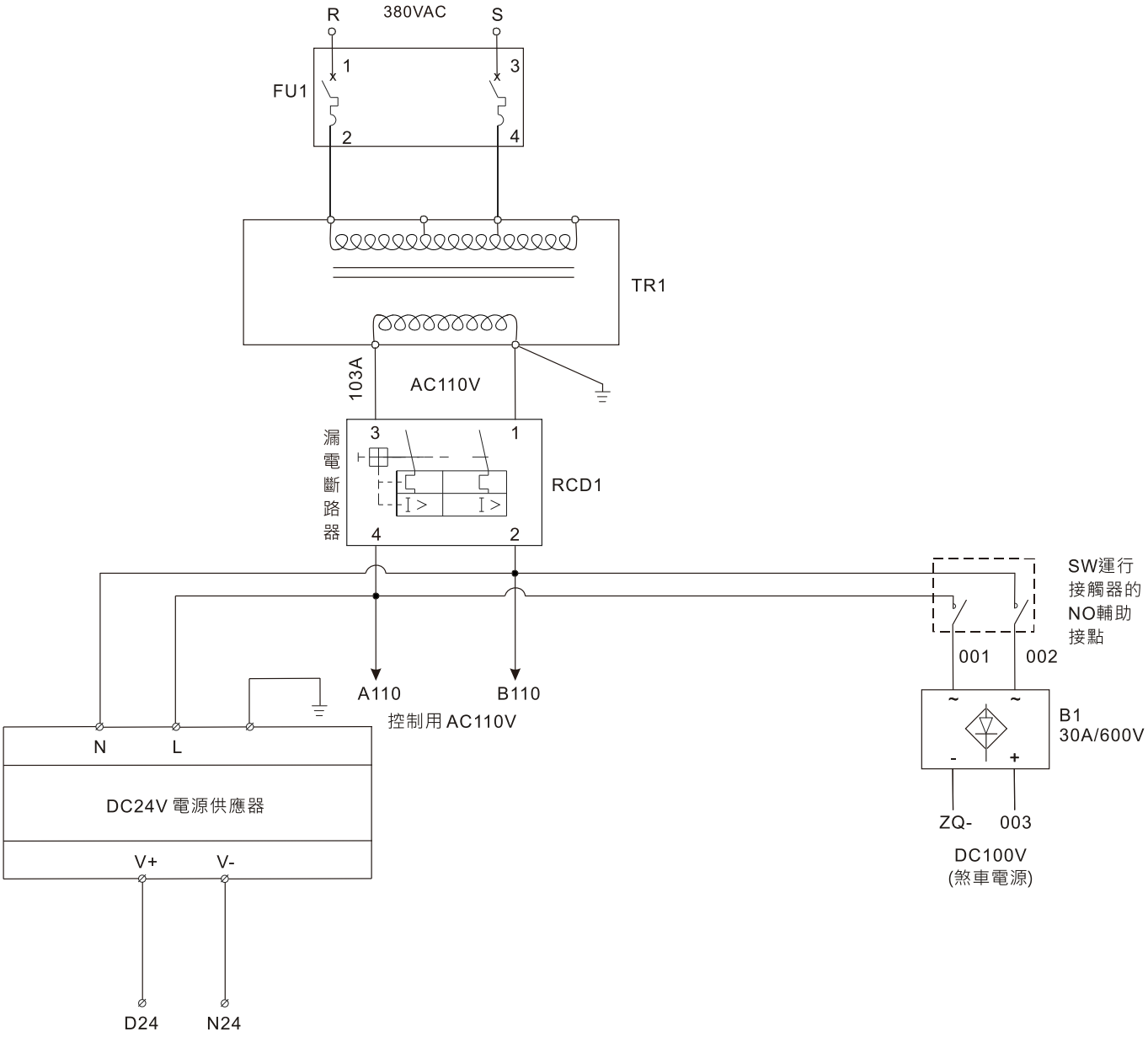

1. DC24V 電源供應器的電流需求 (通常 ≥ 4.5 A / DC24 V；2.5 A / AC110 V)

   電流 = 1.5 + (X + 2Y) x Z + N x Y

   X：一片外召板的額定電流

   Y：一個按鈕的電流

   Z：共用幾片外召板

   N：共有幾個轎內按鈕

2. 控制用 AC110 V / 0.2 A
3. 煞車電源容量 = 0.6 x 煞車額定電流，通常 ≥ 0.6 x 4 = 2.4 A
4. 門控制器電源容量 = 0.6 x 門馬達額定電流，通常 ≥ 0.6 x 3 = 1.8 A
5. 變壓器(TRI)容量 ≥ 1 + 2 + 3 + 4 = 2.5 + 0.2 + 2.4 + 1.8 = 6.9 A

06 安全迴路

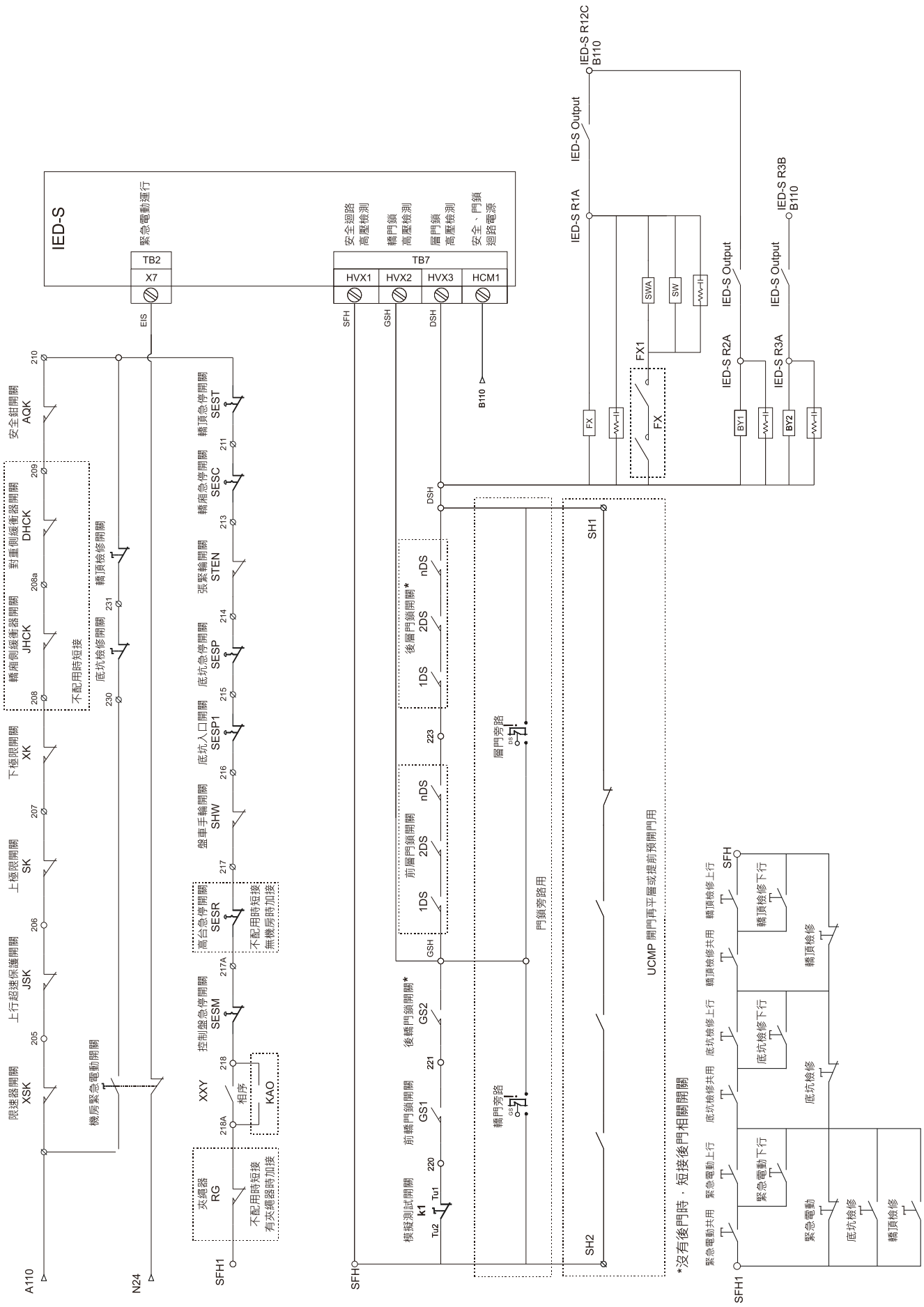
IED-S
緊急電動運行
TB2
X7
EIS
TB7
HVX1
HVX2
HVX3
HCM1
安全迴路
高壓檢測
轎門鎖
高壓檢測
層門鎖
高壓檢測
安全、門鎖
迴路電源
SFH
GSH
DSH
B110
IED-S R12C
B110
IED-S Output
IED-S R1A
IED-S R3B
B110
IED-S Output
IED-S Output
IED-S R2A
IED-S R3A
SWA
SW
FX1
FX
BY1
BY2
安全鉗開關
AQK
210
翼重側緩衝器開關
DHCK
209
轎厢側緩衝器開關
JHCK
208a
208
下極限開關
XK
207
上極限開關
SK
206
上行超速保護開關
JSK
205
限速器開關
XSK
轎頂急停開關
SEST
211
轎厢急停開關
SESC
213
張緊輪開關
STEN
214
底坑急停開關
SESP
215
底坑入口開關
SESP1
216
盤車手輪開關
SHW
217
高台急停開關
SESR
217A
控制盤急停開關
SESM
218
XXY
218A
轎頂檢修開關
231
底坑檢修開關
230
不配用時短接
機房緊急電動開關
相序
KAO
不配用時短接
無機房時加接
夾繩器
RG
不配用時短接
有夾繩器時加接
A110
N24
SFH1
SFH
模擬測試開關
k1
Tu1
Tu2
220
前轎門鎖開關
GS1
221
後轎門鎖開關*
GS2
223
前層門鎖開關
1DS
2DS
nDS
後層門鎖開關*
1DS
2DS
nDS
轎門旁路
GS
層門旁路
DS
門鎖旁路用
SH1
SH2
UCMP 開門再平層或提前預開門用
*沒有後門時，短接後門相關開關
緊急電動共用
緊急電動上行
緊急電動下行
底坑檢修共用
底坑檢修上行
底坑檢修下行
轎頂檢修共用
轎頂檢修上行
轎頂檢修下行
緊急電動
底坑檢修
轎頂檢修
SFH
SFH1

07 煞車迴路

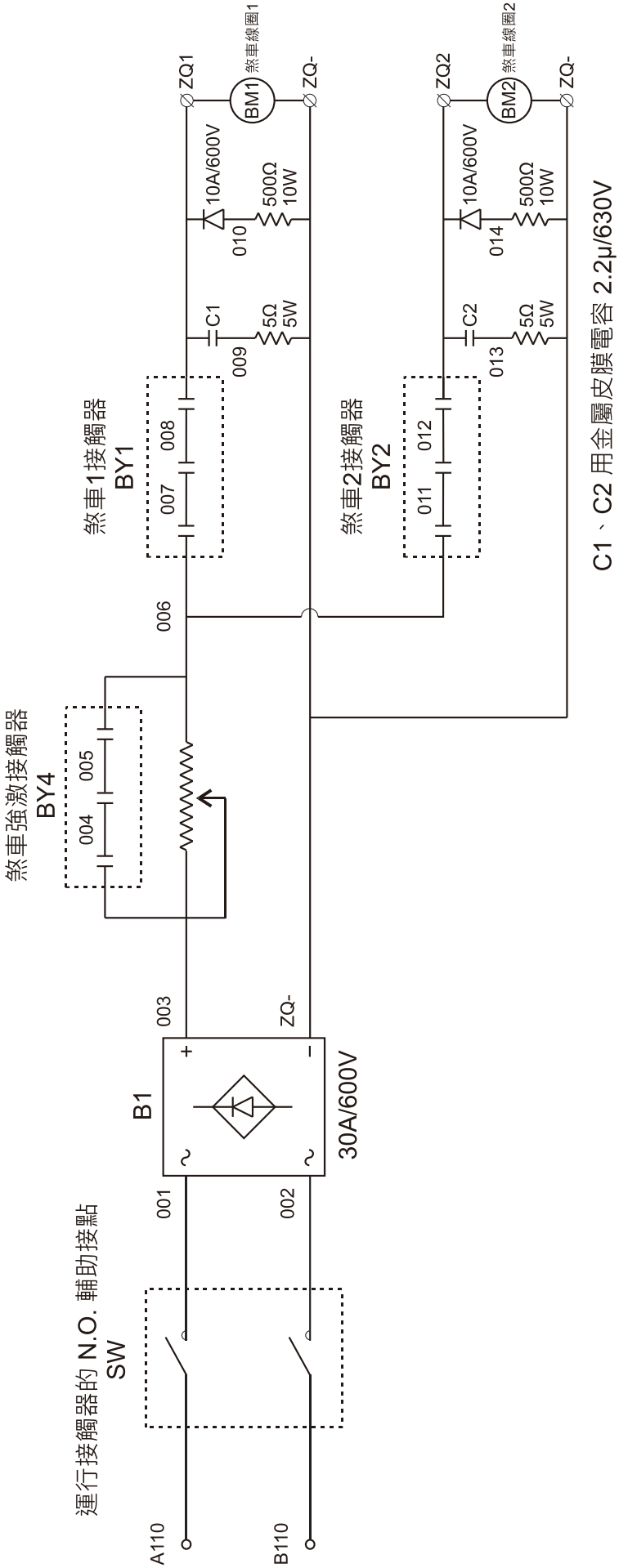
煞車線圈1
BM1
ZQ1
ZQ-
10A/600V
500Ω
10W
010
C1
5Ω
5W
009
煞車1接觸器
BY1
008
007
006
煞車強激接觸器
BY4
005
004
003
B1
+
−
30A/600V
001
002
運行接觸器的 N.O. 輔助接點
SW
A110
B110
煞車線圈2
BM2
ZQ2
ZQ-
10A/600V
500Ω
10W
014
C2
5Ω
5W
013
煞車2接觸器
BY2
012
011
C1、C2 用金屬皮膜電容 2.2μ/630V

08 檢修迴路接線圖

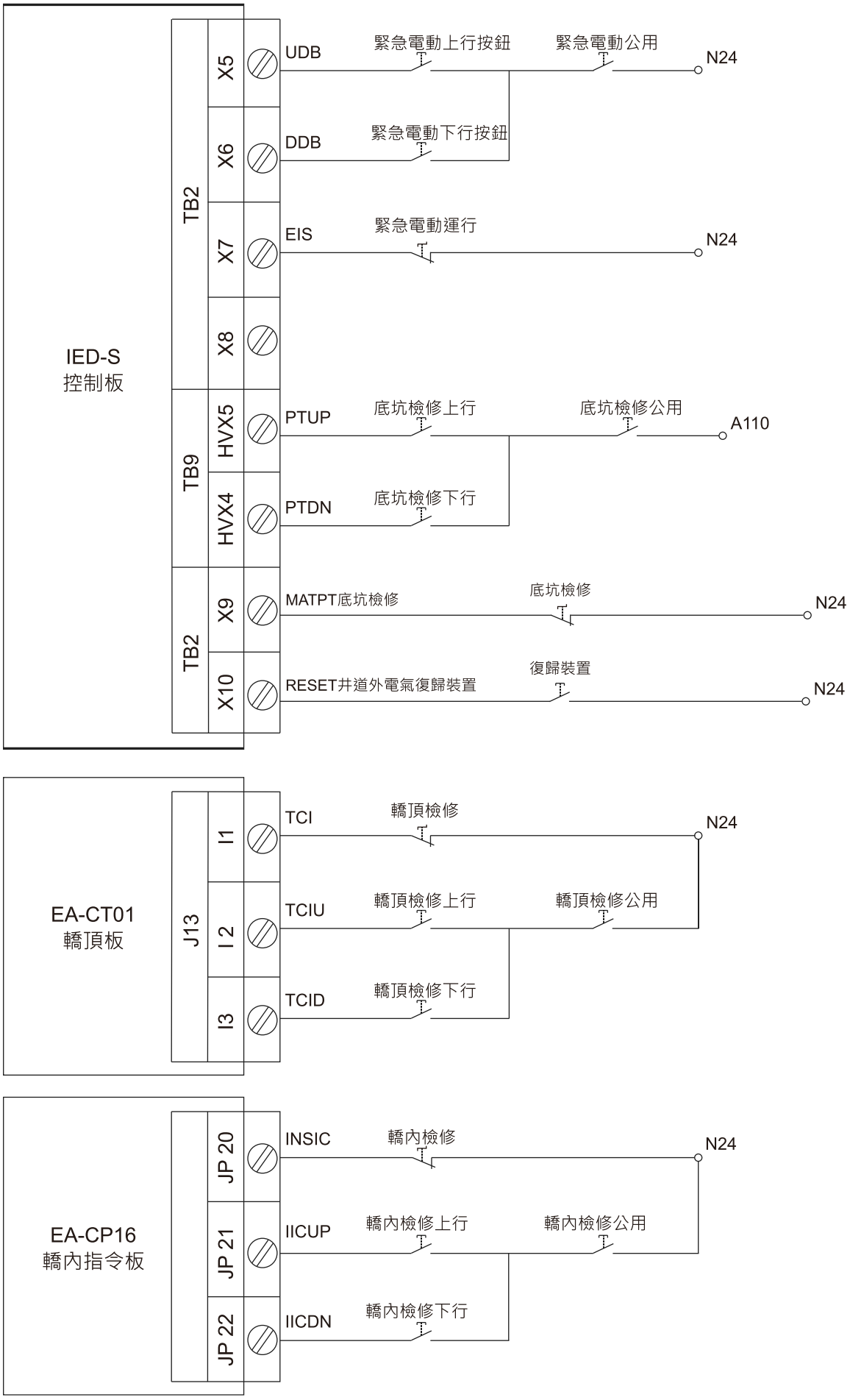
IED-S
控制板
TB2
X5
X6
X7
X8
TB9
HVX5
HVX4
TB2
X9
X10
UDB
緊急電動上行按鈕
緊急電動公用
N24
DDB
緊急電動下行按鈕
EIS
緊急電動運行
N24
PTUP
底坑檢修上行
底坑檢修公用
A110
PTDN
底坑檢修下行
MATPT底坑檢修
底坑檢修
N24
RESET井道外電氣復歸裝置
復歸裝置
N24
EA-CT01
轎頂板
J13
I1
I 2
I3
TCI
轎頂檢修
N24
TCIU
轎頂檢修上行
轎頂檢修公用
TCID
轎頂檢修下行
EA-CP16
轎內指令板
JP 20
JP 21
JP 22
INSIC
轎內檢修
N24
IICUP
轎內檢修上行
轎內檢修公用
IICDN
轎內檢修下行

09 控制盤主板輸入接線圖

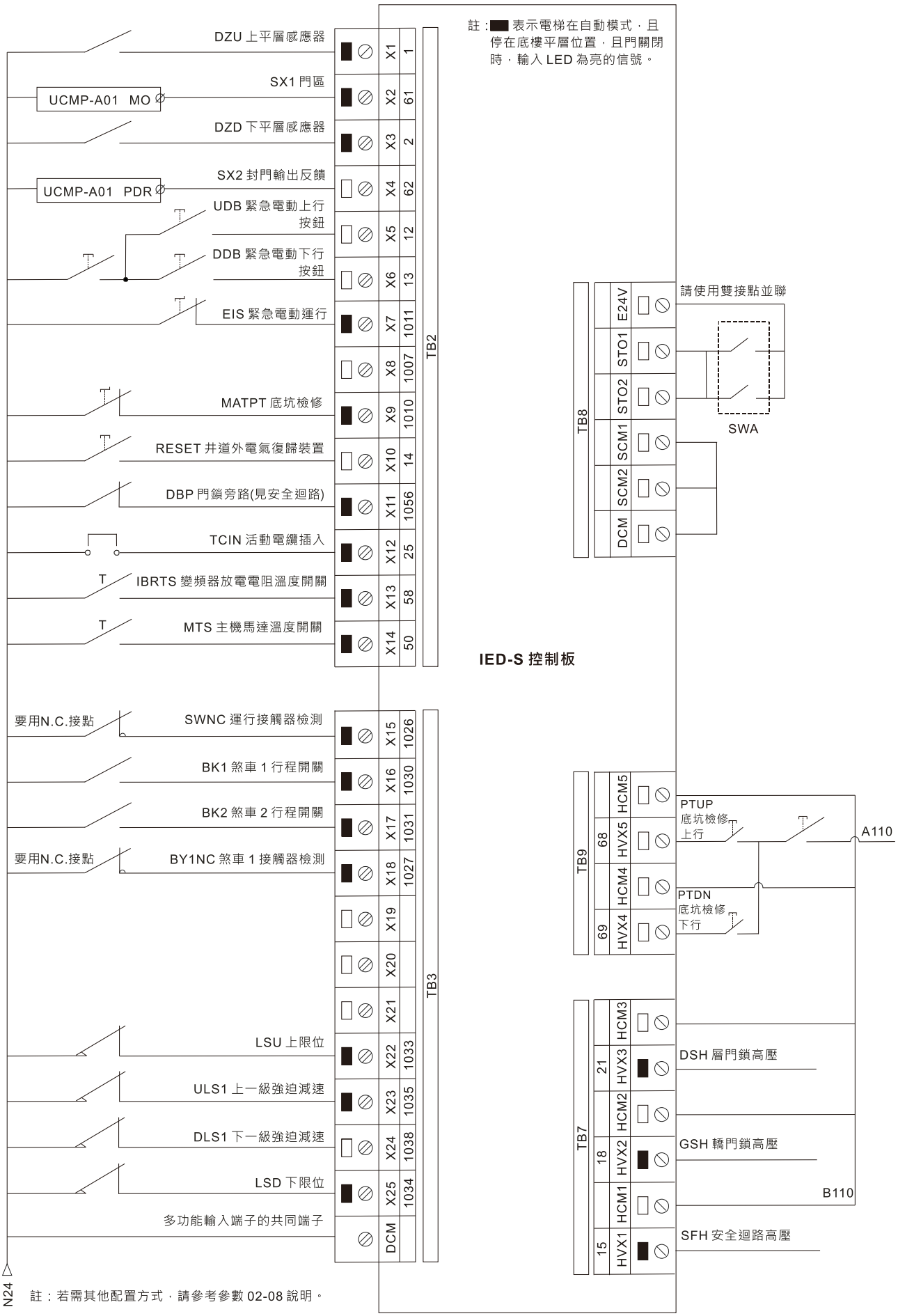

註：若需其他配置方式，請參考參數 02-08 說明。

注意：HCMx 與 HVXx 短路時，電路板會燒掉。

10 控制盤主板輸出接線圖

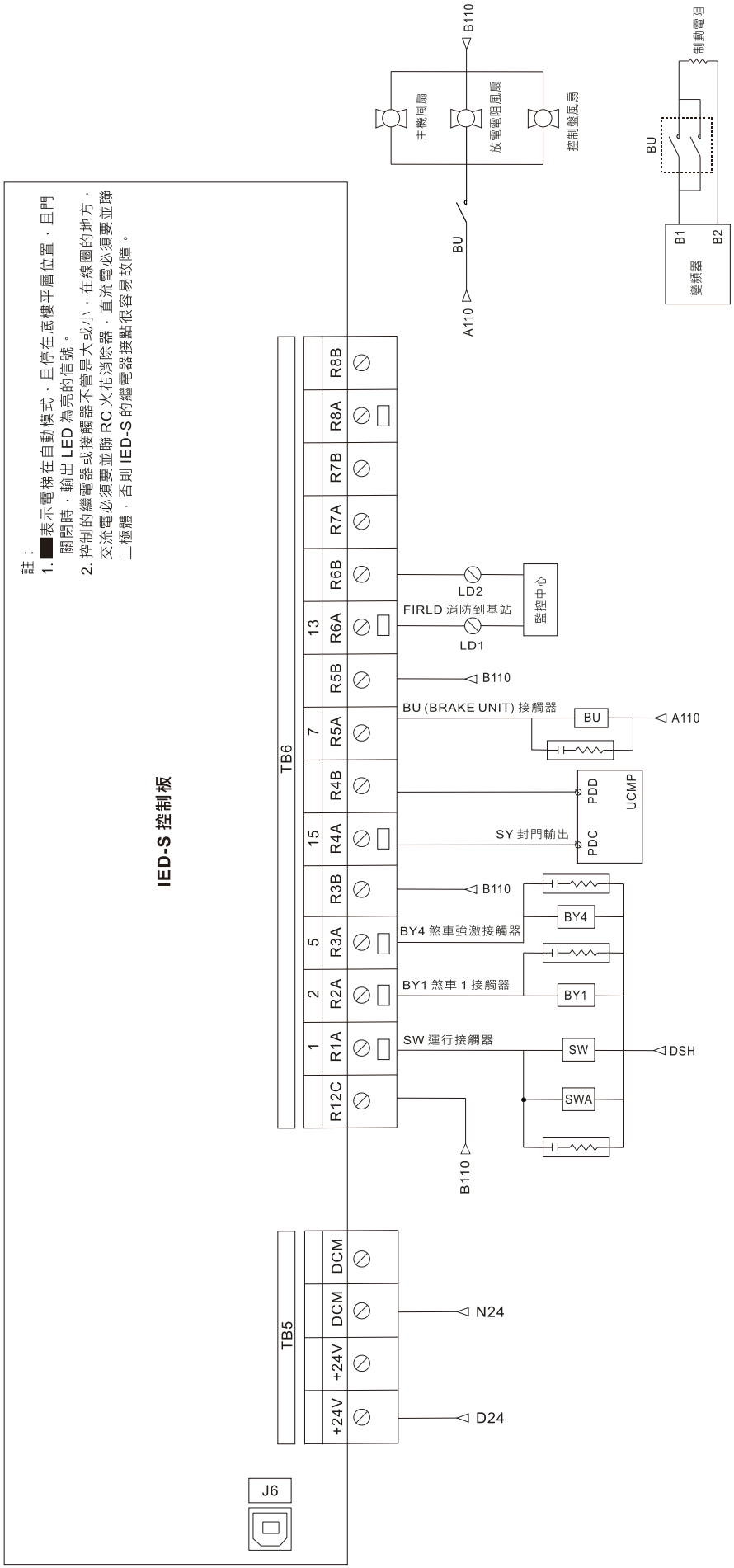

註：若需其他配置方式，請參考參數 02-08 說明。

11 轎頂板 (OCB) 接線圖

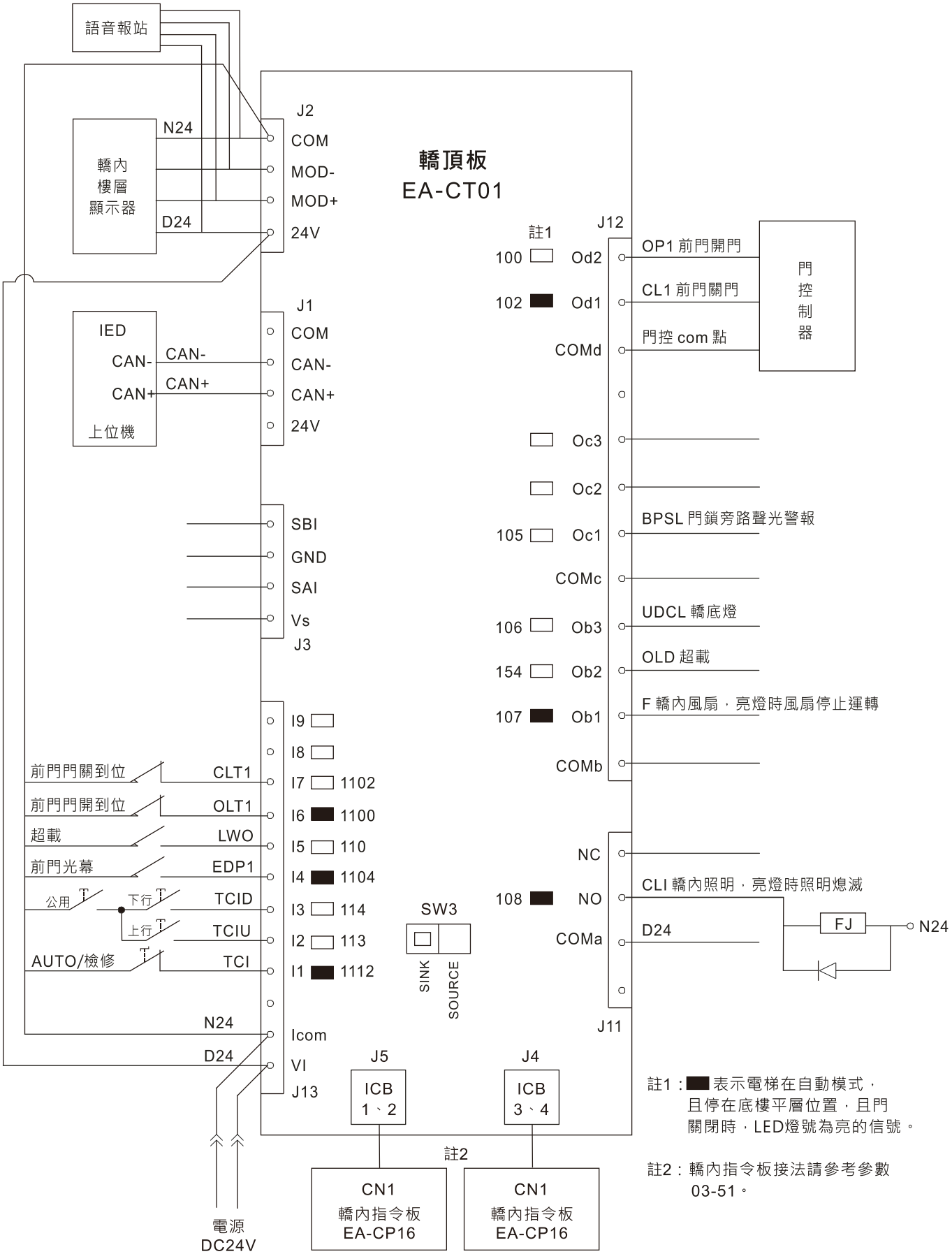

註：若需其他配置方式，請參考參數 02-08 說明。

12 操縱箱接線圖 1~16 層 (ICB)

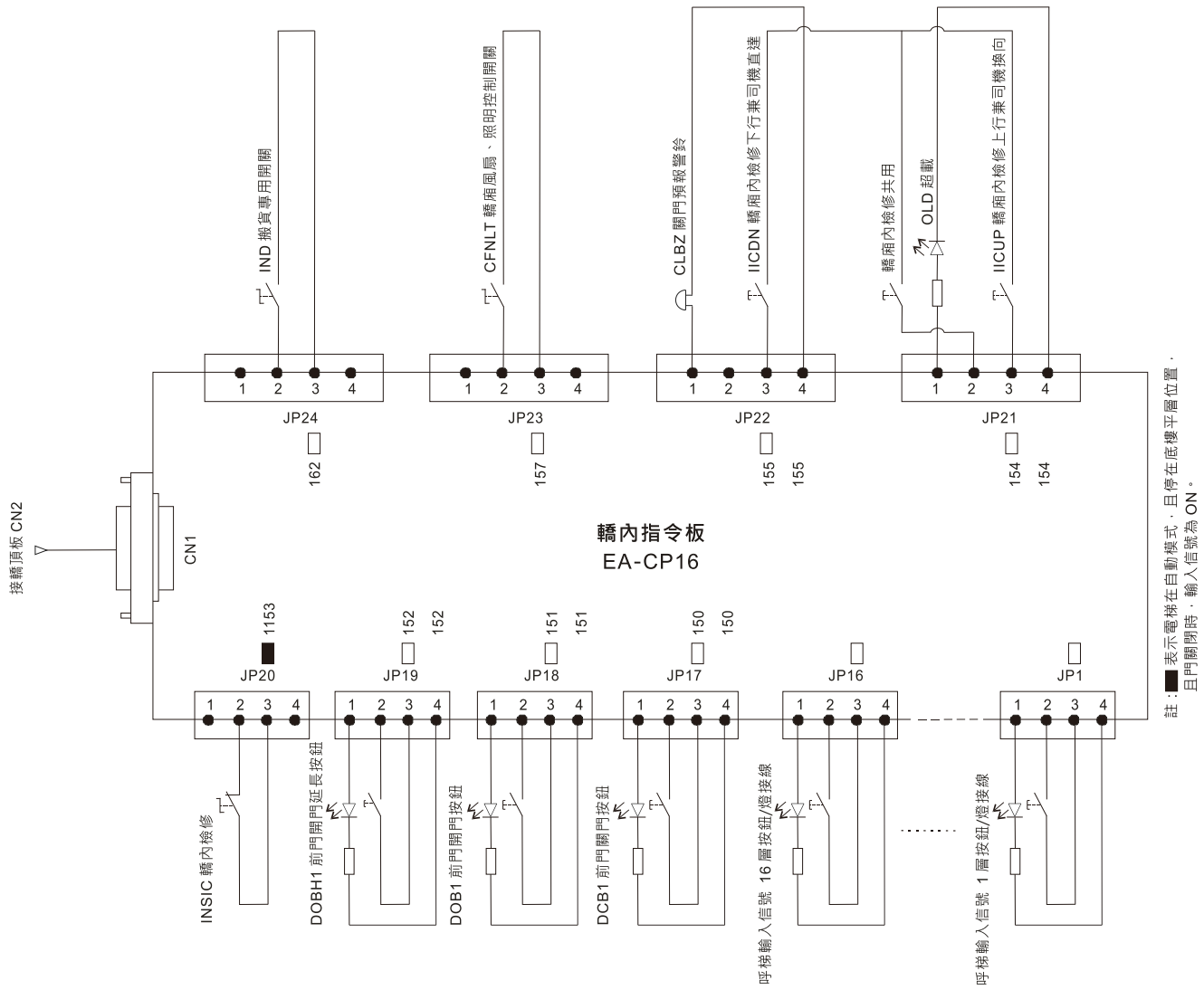

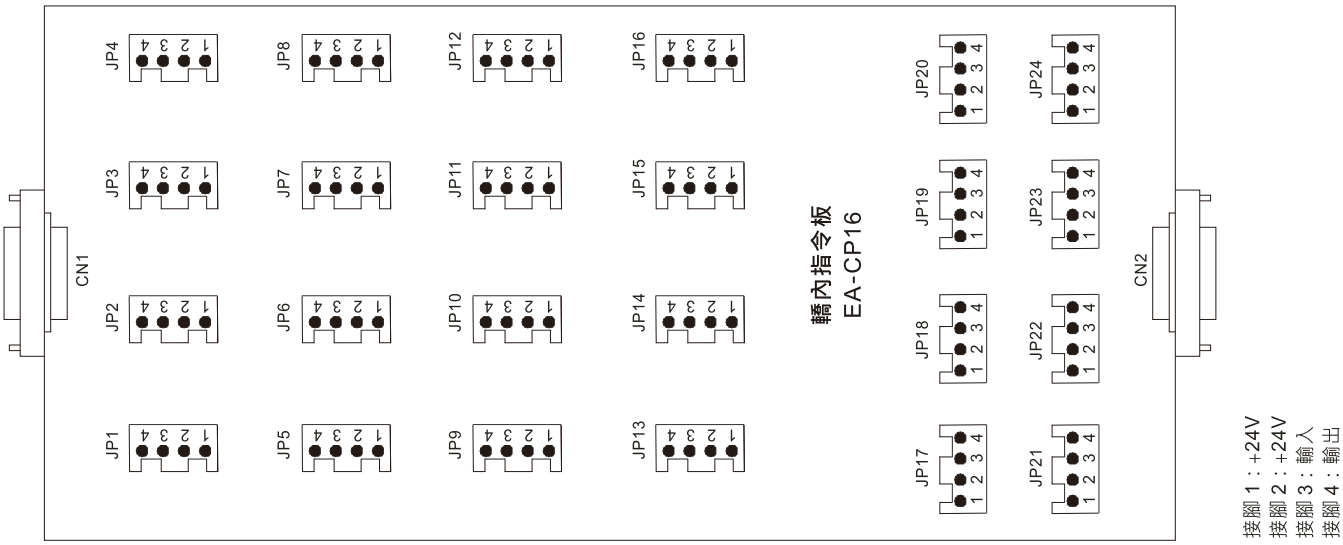

註：若需其他配置方式，請參考參數 02-08 說明。

13-1 外召系統接線圖

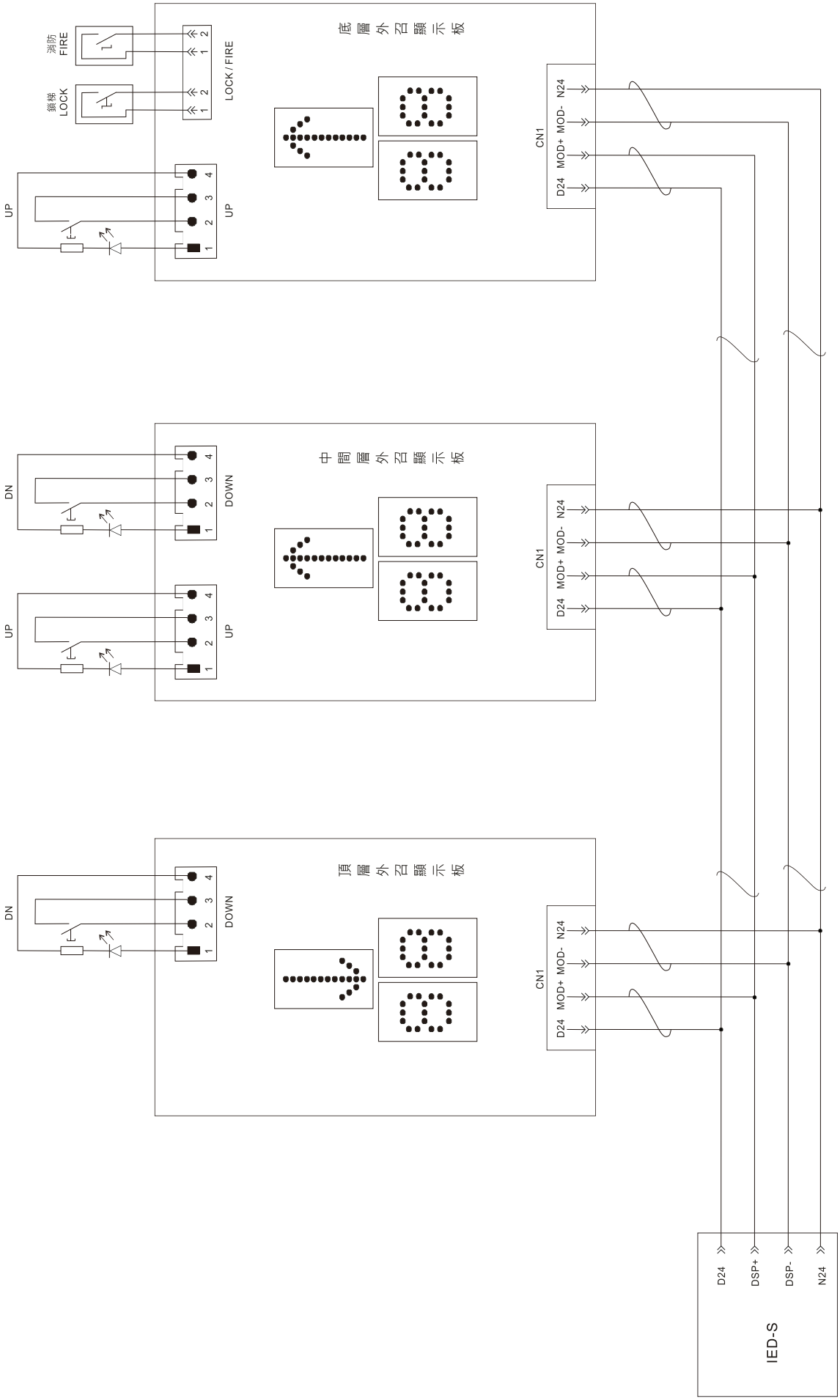
消防
FIRE
鎖梯
LOCK
LOCK / FIRE
底層外召顯示板
UP
UP
CN1
D24
MOD+
MOD-
N24
中間層外召顯示板
DN
DOWN
UP
UP
頂層外召顯示板
DN
DOWN
IED-S
D24
DSP+
DSP-
N24

13-2 外召板接**一般叫車**、**鎖梯(停機)**及**火警召回**的接線圖

外召功能設定：

1. 將 SW2 撥至 SET，會進入功能設定
2. 按 DOWN 當樓層位置顯示為0時，再按 DOWN 可以改變箭頭位置的模式選擇；再按 UP 樓層位置的站號會+1
3. 模式有七種：轎內(M)、前門(F)、後門(B)、前門身障(F●)、後門身障(B●)、前門到樓燈鈴(F●●)、後門到樓燈鈴(B●●)
4. 當樓層位置顯示非0時，按 UP 或 DOWN 可以設定樓層站號
5. 樓層站號為物理樓層，例如目前樓層為B1F ~ 10F，則B1F的樓層站號設定1，1F的樓層站號設定2，依此類推
6. 作為轎內的樓層顯示板，要將模式設M
7. 假設原本設定為5F前門外召要改為4F前門身障，必須先將樓層站號調到0後才能變換模式，最後再設定樓層站號

站號設　　F 1~64 一般前門專用

　　B 1~64 一般後門專用

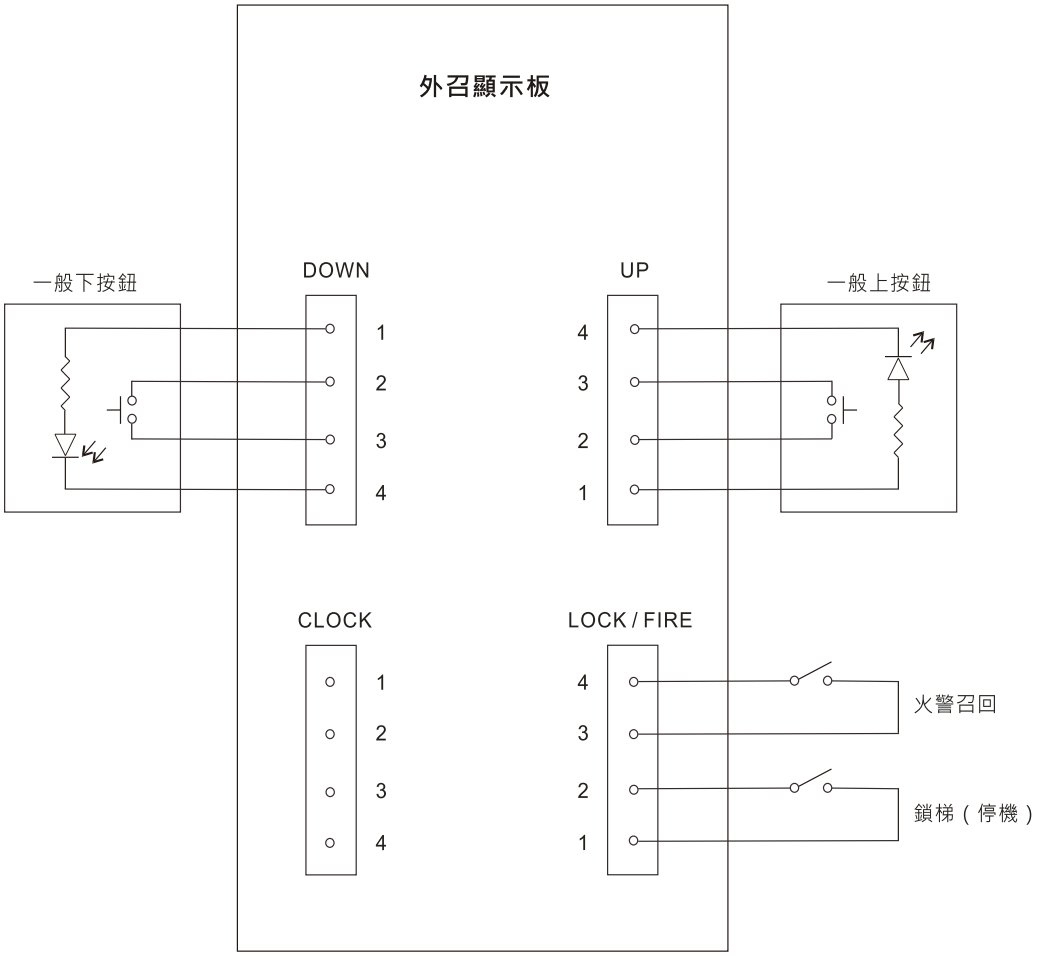

13-3 外召板接**一般叫車**及**身障叫車**的接線圖

站號設　　F● 1~64 身障前門專用

　　B● 1~64 身障後門專用

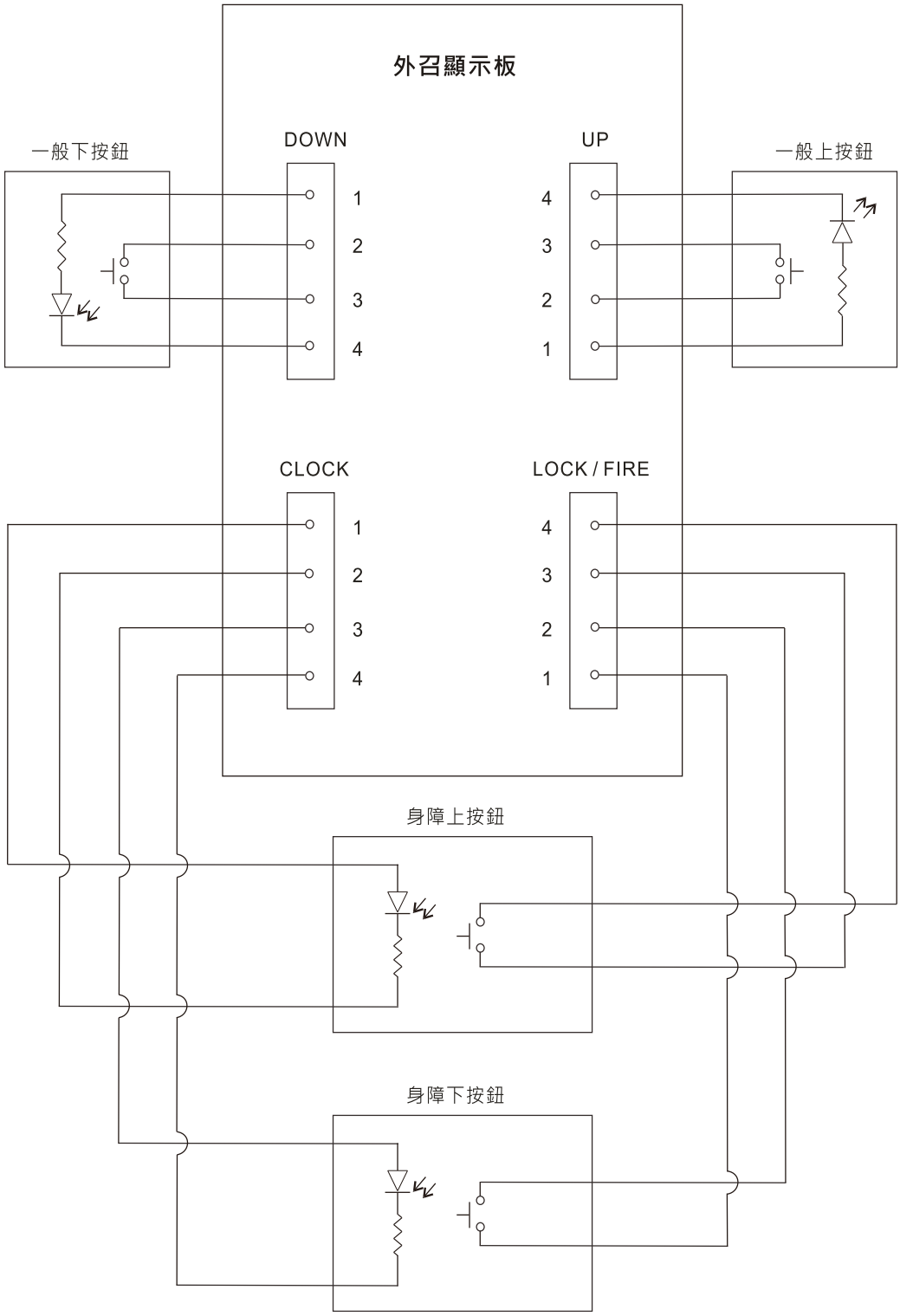

13-4 外召板接**到樓燈**及**到樓鈴**的接線圖

站號設　　F●● 前門 1~64 到樓燈、到樓鈴專用

　　B●● 後門 1~64 到樓燈、到樓鈴專用

註：外召板的輸出負載不得超過 250 mA，如果超過請外加繼電器控制。

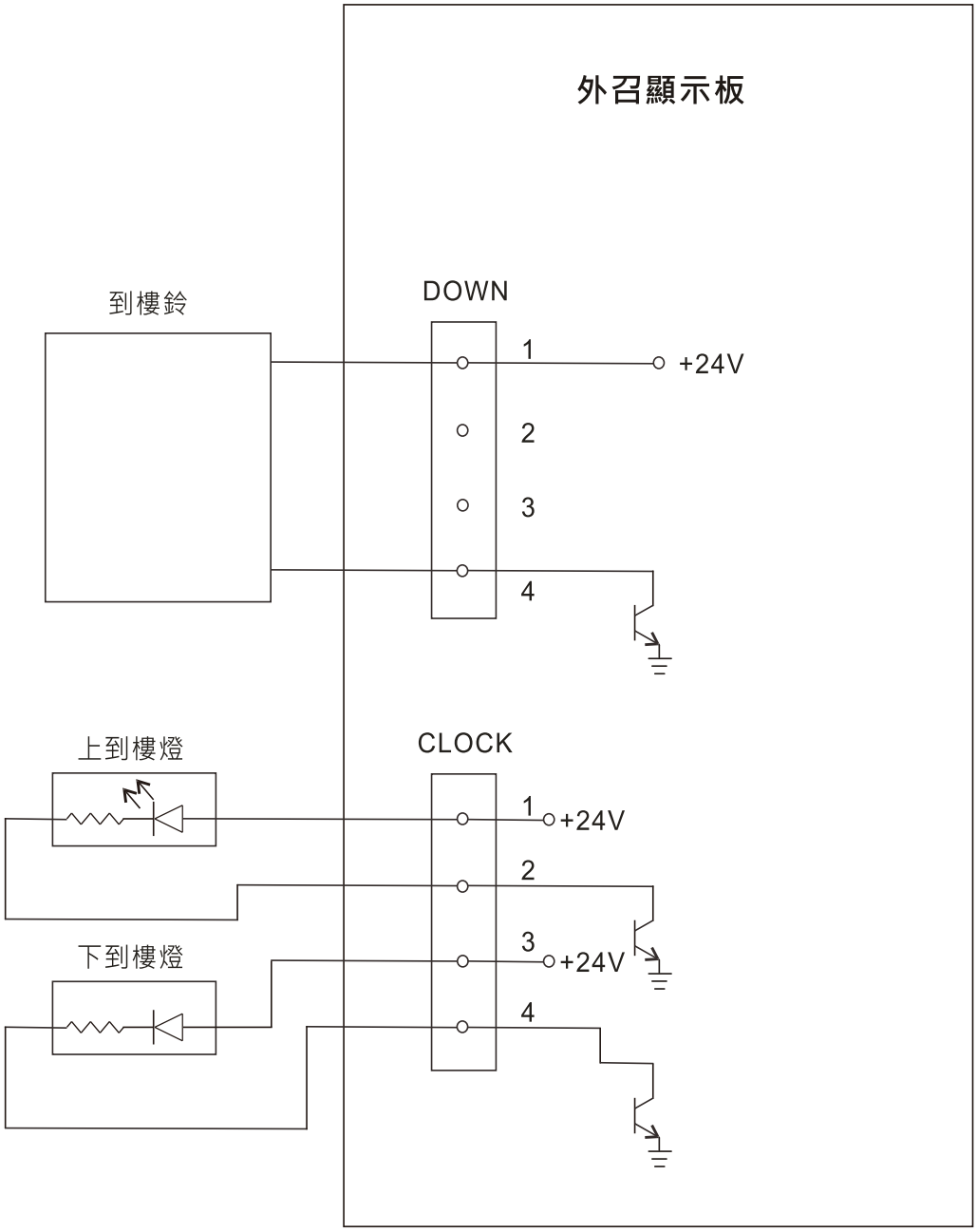

14 照明迴路接線圖

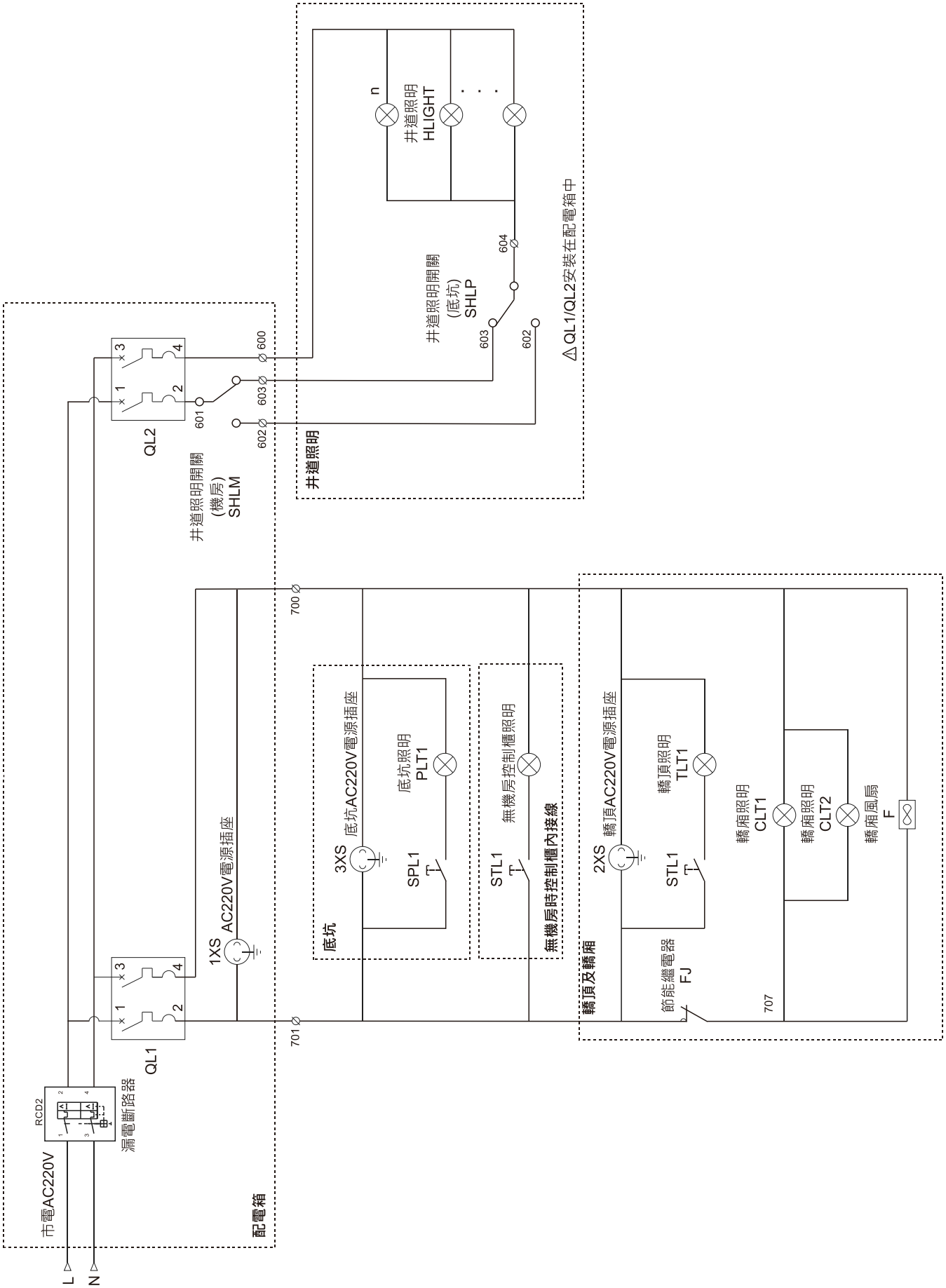
井道照明
HLIGHT
n
井道照明開關
(底坑)
SHLP
604
603
602
⚠ QL1/QL2安裝在配電箱中
井道照明
600
603
601
602
QL2
井道照明開關
(機房)
SHLM
700
701
1XS
AC220V電源插座
QL1
底坑
3XS
底坑AC220V電源插座
底坑照明
PLT1
SPL1
無機房控制櫃照明
STL1
無機房時控制櫃內接線
轎頂及轎廂
2XS
轎頂AC220V電源插座
轎頂照明
TLT1
STL1
節能繼電器
FJ
707
轎廂照明
CLT1
轎廂照明
CLT2
轎廂風扇
F
RCD2
漏電斷路器
市電AC220V
配電箱
L
N

15 UCMP 板接線圖 (使用 3 顆感應器 DZU、FL1、DZD)

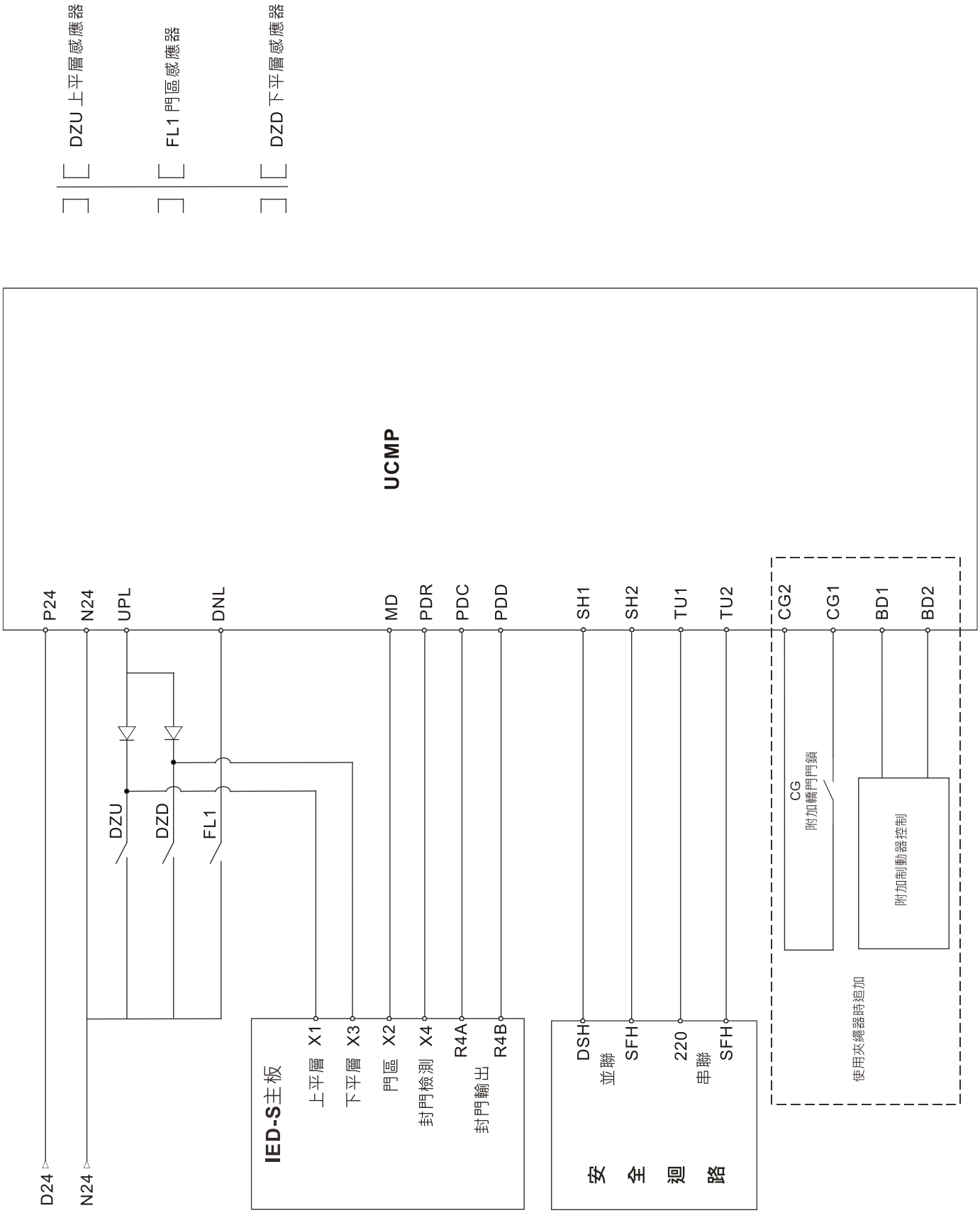

16 UCMP 板接線圖 (使用 4 顆感應器 DZU、FL1、FL2、DZD)

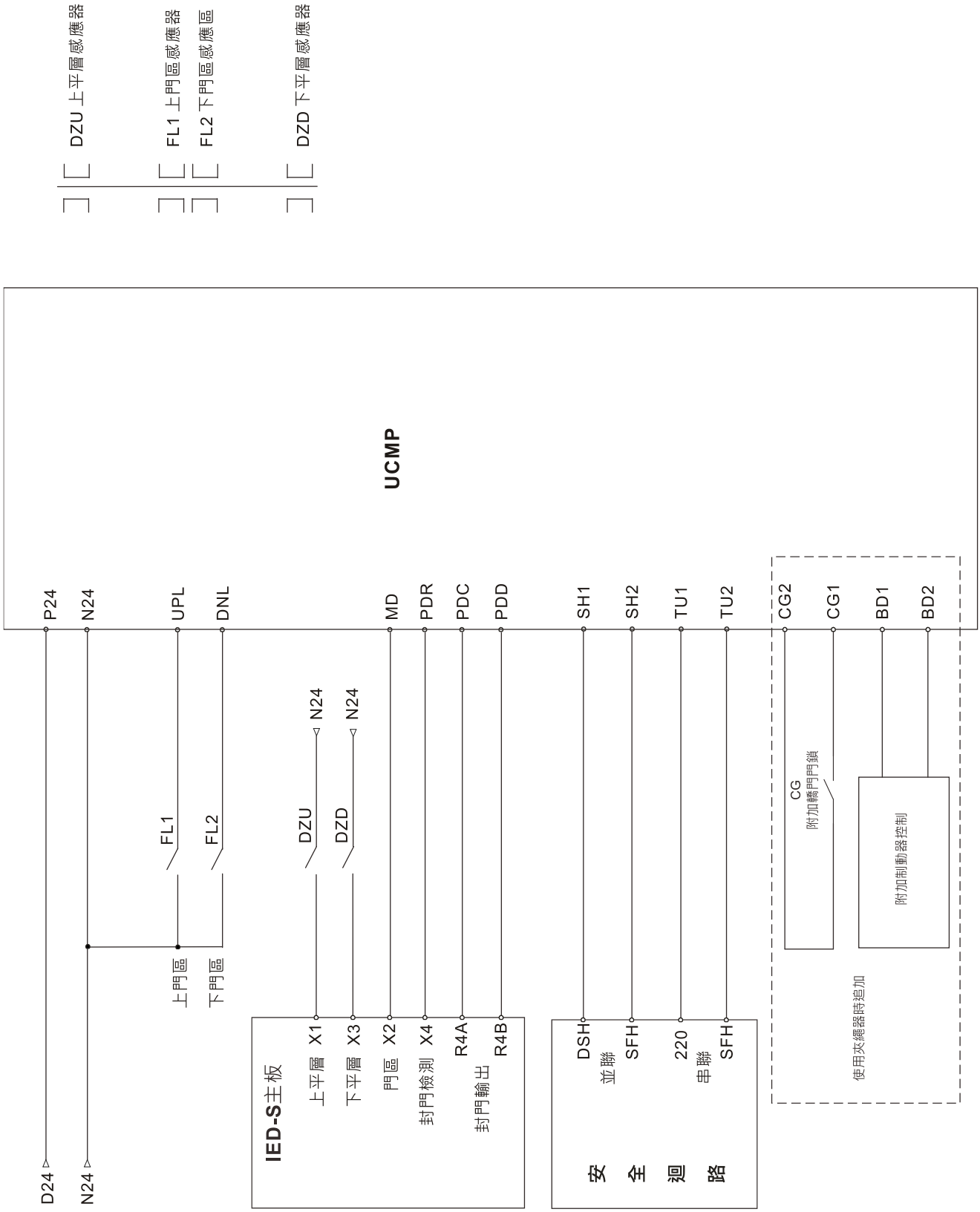

17 無機房限速器電動操作迴路圖

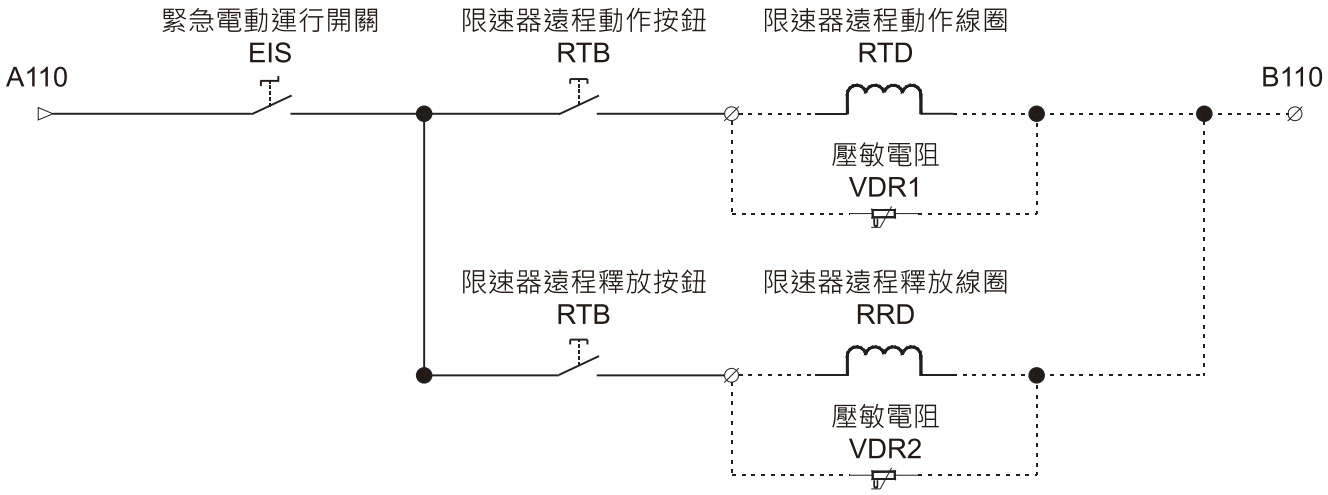

方案一：限速器線圈電壓 AC110V 時

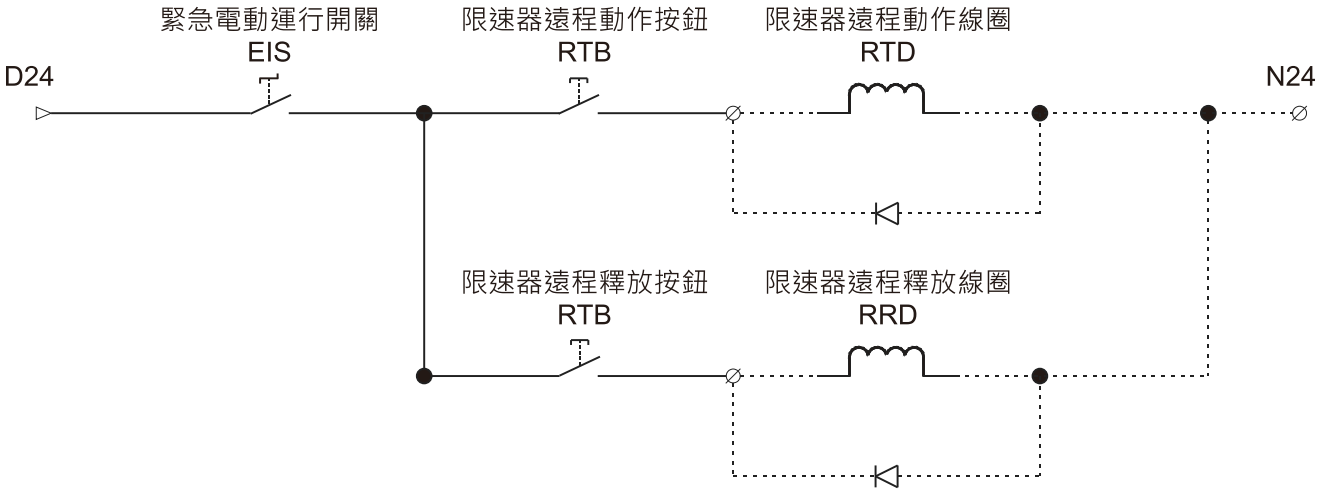

方案二：限速器線圈電壓 DC24V 時

18 電纜表

1. 活動電纜 (轎頂檢修用串列)		
1	700	轎廂插座、照明、風扇電源
2	701	
3	DP1	門控制器電源
4	DP2	
5	209	安全迴路
6	213	
7	231	轎頂檢修開關
8	210	
9	220	轎門鎖
10	GSH	
11		
12	PE	接地線
13	D24	DC24V
14	N24	
15	DZU	上平層感應器
16	DZD	下平層感應器
17	FL1	上門區感應器
18	CAN-	控制盤主板與轎頂板 CAN bus 通訊 (要用對絞隔離線)
19	CAN+	
20	+	對講機
21	-	
22	R	
23	L	

2. 固定電纜 (到頂樓)		
1	206	安全迴路、上極限開關
2	207	
3	LSU	上限位
4	ULS1	上一級強迫減速
5	ULS2	上二級強迫減速
6	N24	DC24V 的負端

3. 固定電纜 (到底樓) (轎頂檢修用串列)		
1	207	安全迴路、下極限開關、轎廂側緩衝器開關、對重側緩衝器開關
2	209	
3	213	安全迴路、張緊輪開關、底坑急停開關、底坑入口開關
4	216	
5	230	安全迴路、底坑檢修開關
6	231	
7	MATPT	底坑檢修
8	PTUP	底坑檢修上行
9	PTDN	底坑檢修下行
10	LSD	下限位
11	DLS1	下一級強迫減速
12	DLS2	下二級強迫減速
13	N24	DC24V 的負端

4. 前層門鎖開關		
1	GSH	1 樓前層門鎖
2	223	頂樓前層門鎖

5. 後層門鎖開關		
1	223	1 樓後層門鎖
2	DSH	頂樓後層門鎖

6. 井道照明開關		
1	602	
2	603	

7. 井道照明		
1	600	
2	604	

8. 底坑照明及電源插座		
1	700	
2	701	

9. 外召板		
1	DSP+	RS-485 通訊線 (要用對絞隔離線)
2	DSP-	
3	D24	DC24V 電源線
4	N24	

10. 轎頂與轎內的電纜		
1	221	安全迴路、轎廂急停開關
2	223	
轎廂顯示板		
1	D24	DC24V 電源線
2	N24	
3	MOD+	RS-485 通訊線 (要用對絞隔離線)
4	MOD-	
1	+	對講機
2	-	
3	R	
4	L	
轎頂板與轎內指令板用的 D 型接頭連接線		

3-4 代碼對照表

編號	代號	名稱
1	HOP	乘場操作面板
2	HCB	外召(乘場叫車)電路板
3	COP	轎廂操作面板
4	ICB	轎內指令板
5	OCB	轎頂板
6	SW	變頻器與主機馬達之間的接觸器(運行接觸器)
7	SWA	控制變頻器安全轉矩取消(STO)的繼電器
8	BR	制動電阻
9	TR1	ACXXXV 變 AC110V 的變壓器，用於控制用
10	RCD1	控制用電源的漏電斷路器
11	QM	主三相電源的斷路器，通常使用 NFB 無熔絲斷路器
12	FU1	控制用的單相斷路器，通常使用 NFB 無熔絲斷路器
13	DZU	上平層感應器
14	DZD	下平層感應器
15	FL1	上門區感應器
16	FL2	下門區感應器
17	FL1NC	上門區感應器(FL1)的安全繼電器的 B 接點
18	FL2NC	下門區感應器(FL2)的安全繼電器的 B 接點
19	INSCP	控制盤檢修信號
20	ICPUP	控制盤檢修上行信號
21	ICPDN	控制盤檢修下行信號
22	MATPT	底坑檢修
23	PTUP	底坑檢修上行
24	PTDN	底坑檢修下行
25	EIS	緊急電動運行
26	UDB	緊急電動運行上行按鈕
27	DDB	緊急電動運行下行按鈕
28	RESET	井道外的電氣復歸裝置
29	SFH	安全迴路高壓
30	SFL	安全迴路低壓
31	SFNC	安全迴路(SF)接觸器的 N.C.接點
32	GSH	轎門鎖高壓
33	GSL	轎門鎖低壓
34	GSNC	轎門鎖(GS)接觸器的 N.C.接點
35	DSH	層門鎖高壓
36	DSL	層門鎖低壓
37	DSNC	層門鎖(DS)接觸器的 N.C.接點
38	TCIN	活動電纜插入
39	SWNC	運行接觸器(SW)的 N.C.接點

編號	代號	名稱
40	BY1NC	煞車 1 接觸器(BY1)的 N.C.接點
41	BY2NC	煞車 2 接觸器(BY2)的 N.C.接點
42	BY3NC	煞車 3 接觸器(BY3)的 N.C.接點
43	BK1	煞車 1 行程開關
44	BK2	煞車 2 行程開關
45	BK3	煞車 3 行程開關
46	LSU	上限位開關
47	LSD	下限位開關
48	ULS1	上一級強迫減速
49	ULS2	上二級強迫減速
50	ULS3	上三級強迫減速
51	DLS1	下一級強迫減速
52	DLS2	下二級強迫減速
53	DLS3	下三級強迫減速
54	IUS	檢修上行極限開關
55	IDS	檢修下行極限開關
56	PARK	鎖梯
57	FIRM	主消防基站召回
58	FIRS	次消防基站召回
59	FIRS1	一段消防
60	FIRS2	二段消防
61	FLOOD	水災不會自動復歸
62	FLOODA	水災會自動復歸
63	MTS	主機馬達過熱
64	ERP	地震 P 波(地震特低)
65	ERS	地震 S 波(地震低)
66	ERH	地震高
67	EPS	緊急電源
68	GOV	限速器
69	DBP	門鎖旁路
70	BUNC	變頻器制動單元(BRAKE UNIT)(BU)接觸器的 N.C.接點
71	IBRTS	變頻器的放電電阻溫度開關
72	UPK	上行高峰運轉
73	DPK	下行高峰運轉
74	SX1	門區信號
75	SX2	封門輸出反饋
76	FXNO	PM 馬達的封星電磁接觸器的 N.O.接點
77	OLT1	前門開門到位
78	OLT2	後門開門到位
79	CLT1	前門關門到位
80	CLT2	後門關門到位

編號	代號	名稱
81	EDP1	前門光幕
82	EDP2	後門光幕
83	SE1	前門安全觸板
84	SE2	後門安全觸板
85	100KG	輕載開關(100KG)
86	LWX	滿載開關(85%)
87	LWO	超載開關(100%)
88	150%	堆高機超載開關(150%)
89	TCI	轎頂檢修開關
90	TCIU	轎頂檢修上行
91	TCID	轎頂檢修下行
92	HFD	有前門
93	HBD	有後門
94	HBNFD	有後門沒前門
95	DTS1	前門 馬達溫度開關
96	DTS2	後門 馬達溫度開關
97	TOEX1	前門過扭力
98	TOEX2	後門過扭力
99	DOBOC1	轎頂檢修前門開門按鈕
100	DOBOC2	轎頂檢修後門開門按鈕
101	DCBOC1	轎頂檢修前門關門按鈕
102	DCBOC2	轎頂檢修後門關門按鈕
103	DCB1	關門按鈕(前門)
104	DOB1	開門按鈕(前門)
105	DOBH1	開門延長按鈕(前門)
106	INSIC	轎廂內檢修開關
107	IICUP	轎廂內檢修上行兼司機換向
108	IICDN	轎廂內檢修下行兼司機直達
109	CARD	刷卡機
110	CFNLT	轎廂風扇、照明控制開關
111	ESS	每樓停
112	FUP	手動微速上微調按鈕
113	FDN	手動微速下微調按鈕
114	ISS	獨立運行開關
115	IND	搬貨專用開關
116	ATS	ATS 司機模式
117	VIP	VIP 模式
118	CLIS	轎內照明開關
119	FS	轎內風扇開關
120	DCB2	關門按鈕(後門)
121	DOB2	開門按鈕(後門)

編號	代號	名稱
122	DOBH2	開門延長按鈕(後門)
123	ERGO	地震高救出運轉
124	PK	任意樓高峰運轉
125	REPK	解除高峰運轉
126	PASSWORD	LED 亮時執行密碼轎廂內叫車
127	PASSSET	LED 亮時執行密碼設定
128	BY1	煞車 1 接觸器
129	BY2	煞車 2 接觸器
130	BY3	煞車 3 接觸器
131	BY4	煞車強激接觸器
132	FX	PM 馬達的封星接觸器
133	BU	變頻器制動單元(BRAKE UNIT)接觸器
134	MFN	主機風扇接觸器
135	YUPS	UPS 停止輸出
136	PRST	地震復歸
137	NOR	正常運轉
138	ERR	故障輸出
139	FIRLD	消防到基站
140	RG	夾繩器
141	SY	封門輸出
142	OP1	前門開門
143	OP2	後門開門
144	CL1	前門關門
145	CL2	後門關門
146	BZ	蜂鳴器
147	BPSL	門鎖旁路聲光警報
148	UDCL	轎底燈
149	F	轎內風扇
150	CLI	轎內照明
151	LPT	到站鐘
152	LPTU	上行到站鐘
153	LPTD	下行到站鐘
154	FCL1	前門慢速強迫關門
155	FCL2	後門慢速強迫關門
156	S2XX0	語音報幾樓到用
157	S2XX1	語音報幾樓到用
158	S2XX2	語音報幾樓到用
159	S2XX3	語音報幾樓到用
160	S2XX4	語音報幾樓到用
161	S2XX5	語音報幾樓到用
162	SPK	語音報樓

編號	代號	名稱
163	SOP	語音報電梯開門
164	SCL	語音報電梯關門
165	SUP	語音報電梯向上
166	SDN	語音報電梯向下
167	SOLD	語音報電梯超載
168	SSEV	語音報緊急醫療使用中
169	SCON	語音停機管制運轉中
170	SFIR	語音火警中
171	SER	語音地震中
172	SFLOOD	語音水災中
173	SUPS	語音停電中
174	SERR	語音電梯故障中
175	SPACE	語音空白
176	DP	門電源
177	DCBL1	關門按鈕燈(前門)
178	DOBL1	開門按鈕燈(前門)
179	DOBHL1	開門延長按鈕燈(前門)
180	FULL	滿載輸出
181	OLD	超載輸出
182	CLBZ	關門預報警鈴
183	DCBL2	關門按鈕燈(後門)
184	DOBL2	開門按鈕燈(後門)
185	DOBHL2	開門延長按鈕燈(後門)

04 主迴路端子

☑ 主迴路端子的螺絲請確實鎖緊，以防止因震動鬆脫產生火花。

☑ 依照相關安全法規確保主迴路接線的絕緣性。

主迴路電源輸入端子

☑ 三相電源機種請勿連接於單相電源。輸入電源 R / L1、S / L2、T / L3 並無順序分別，可任意連接使用。

☑ 三相交流輸入電源與主迴路端子 (R / L1、S / L2、T / L3) 之間的連線一定要接一個無熔絲開關。最好能另串接一電磁接觸器 (MC) 以在變頻器保護功能動作時可同時切斷電源。(電磁接觸器的兩端需加裝 R-C 突波吸收器)。

☑ 確定電源電壓及可供應之最大電流。請參考章節 08 規格表。

☑ 變頻器若有加裝一般漏電斷路器以作為漏電故障保護時，為防止漏電斷路器誤動作，請選擇感度電流在 200 mA 以上，動作時間為 0.1 秒以上者。使用變頻器專用漏電斷路器時，請選擇感度電流在 30mA 以上。

☑ 電源配線請使用隔離線或線管，並將隔離層或線管兩端接地。

☑ 不要採用主迴路電源 ON / OFF 方法控制變頻器的運轉和停止。應使用控制迴路端子 FWD、REV 或是鍵盤面板上的 RUN 和 STOP 鍵控制變頻器的運轉和停止。若一定要用主電源 ON / OFF 方法控制變頻器的運轉，則每小時約只能進行一次。

主迴路輸出端子

☑ 若變頻器輸出側端子 U / T1、V / T2、W / T3 有必要加裝雜訊濾波器時，必須使用電感式 L-濾波器，不可加裝進相電容器或 L-C、R-C 式濾波器。

☑ 變頻器輸出側不能連接進相電容器和突波吸收器。

☑ 請使用強化絕緣的馬達，以避免馬達漏電。

直流電抗器連接端子[+ 1， + 2]、直流側電路端子[+ 1， + 2/B1]

☑ 這是功率因數改善用直流電抗器的連接端子。出廠時，其上連接有短路導體。連接直流電抗器時，先取去此短路導體。

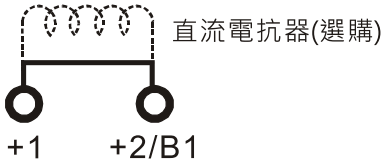

☑ 對 > 22kW 機種，內部沒有制動電阻器的驅動迴路。有時為了提高制動能力，請使用制動電阻 (兩者均為選配)。

☑ 變頻器端子 + 2/B1、[-] 不使用時，應保持其原來開路狀態。

☑ 絕對不能短接 [B2] 或 [-] 到 [+ 2/B1]，將損壞變頻器。

4-1 主迴路端子圖

框號 C 和 D

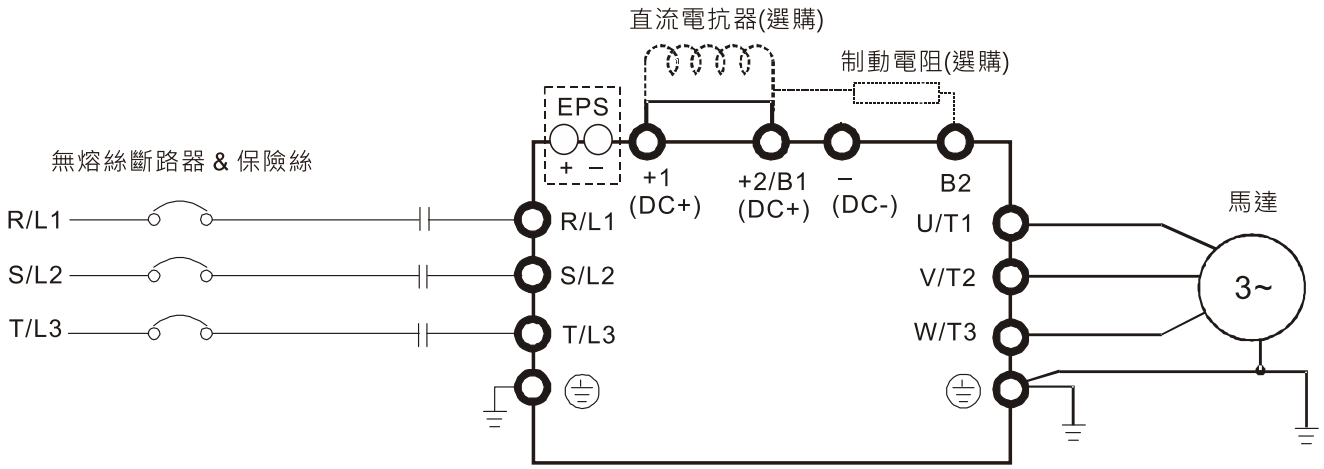

框號 E

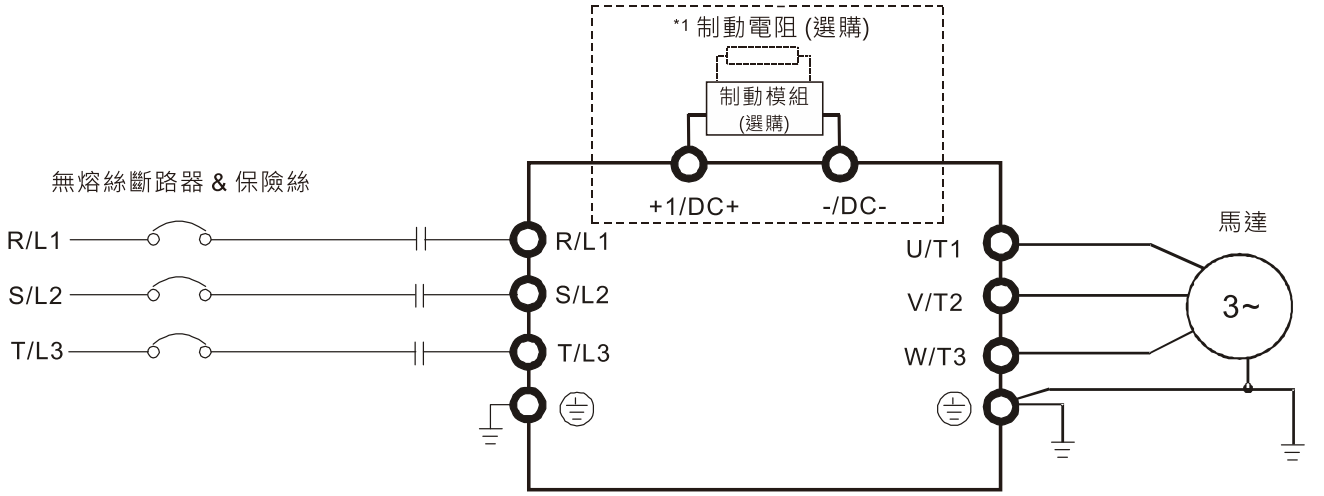

端子記號	內容說明
EPS（+、-）	緊急電源或備用電源供應端子。 **註記：**EPS 緊急電源輸入端子只支援框號 C 和 D
R/L1、S/L2、T/L3	商用電源輸入端 (三相)
U/T1、V/T2、W/T3	變頻器輸出，連接三相馬達。
+1、+2/B1	功率改善直流電抗器接續端，安裝時請將短路片拆除 (框號 E 為內含直流電抗器)。
+2/B1、B2	制動電阻連接端子，請依選型表選購。
⏚	接地端子，請依各地之電工法規接地。

4-2 主迴路端子規格

框號 C

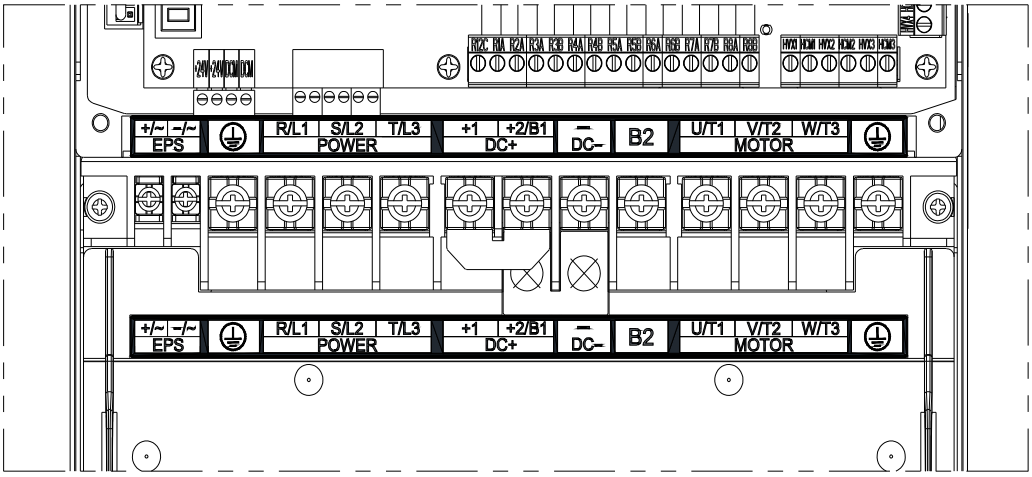

機種	主迴路端子 R/L1、S/L2、T/L3、U/T1、V/T2、W/T3、+1、+2/B1、-、B2			接地端子 ⏚		
	最大線徑	最小線徑	螺絲規格與扭力 (±10%)	最大線徑	最小線徑	螺絲規格與扭力 (±10%)
IED022S21A	16 mm² (6 AWG)	10 mm² (8 AWG)	M5 30 kg-cm (26 lb-in.) (2.9 Nm)	16 mm² (6 AWG)	10 mm² (8 AWG)	M5 30 kg-cm (26 lb-in.) (2.9 Nm)
IED037S21A						
IED055S23A						
IED075S23A						
IED110S23A		16 mm² (6 AWG)			16 mm² (6 AWG)	
IED055S43A		4 mm² (12 AWG)			4 mm² (12 AWG)	
IED075S43A		6 mm² (10 AWG)			6 mm² (10 AWG)	
IED110S43A		10 mm² (8 AWG)			10 mm² (8 AWG)	
IED150S43A						
IED185S43A		16 mm² (6 AWG)			16 mm² (6 AWG)	

註記：

- 配線線材請選用額定電壓 600V 及耐溫 75°C 或 90°C 之銅線。
- 機種 IED110S23A 配線線材請選用額定電壓 600V 及耐溫 90°C 或 90°C 以上之銅線。
- 若需符合 UL 安裝規範，配線線材必須選用銅線進行裝配，依照 UL 的要求和建議所使用線徑都是基於耐溫 75°C 的銅線。當選用耐高溫的線材時，請勿將線徑縮小。
- 端子接線使用環狀端子，規格請見右方圖 1 及圖 2。其他接線方式則須符合當地國家相關規定。
- 在把電線壓接至符合 UL 認證的環狀端子後，才能在電線套上也是符合 UL 和 CSA 認證的絕緣熱縮套管 (可耐至少 600V_{AC}、YPDU2)，絕緣熱縮套管規格請見右圖 2。

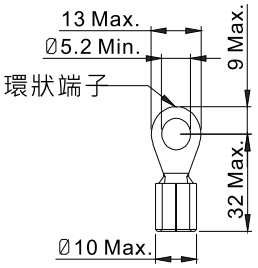

圖 1

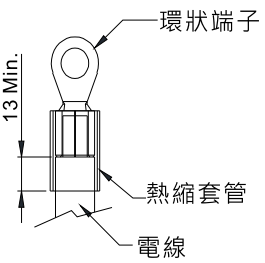

圖 2

框號 D

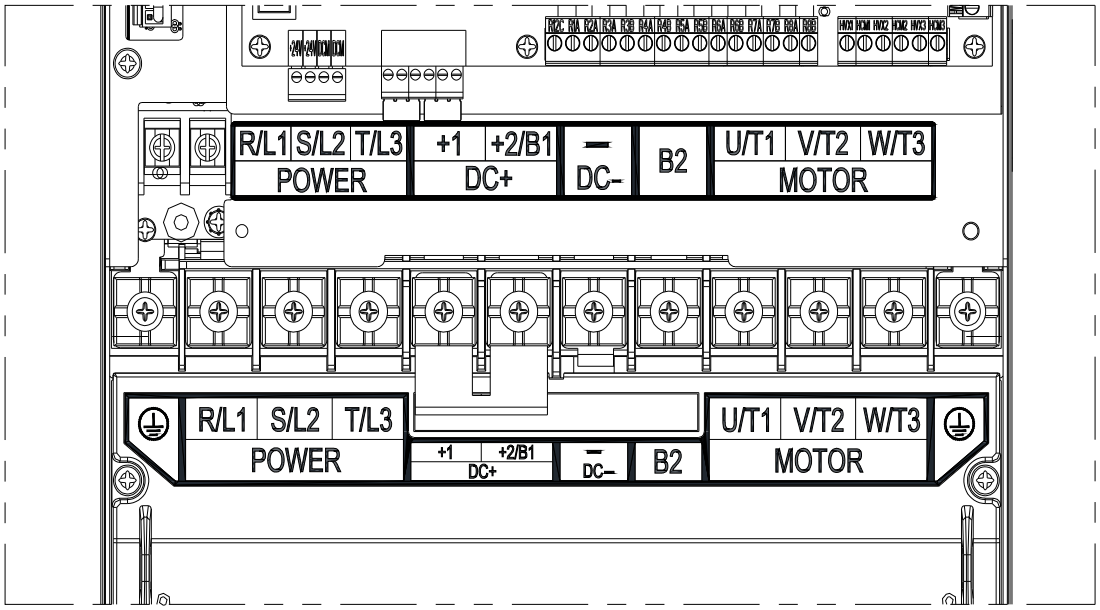

機種	主迴路端子 R/L1、S/L2、T/L3、U/T1、V/T2、W/T3、+1、+2/B1、-、B2			接地端子 ⏚		
	最大線徑	最小線徑	螺絲規格與扭力 (±10%)	最大線徑	最小線徑	螺絲規格與扭力 (±10%)
IED150S23A	36 mm² (2 AWG)	25 mm² (4 AWG)	M6 50 kg-cm (43.4 lb-in.) (4.9 Nm)	36 mm² (2 AWG)	16 mm² (6 AWG)	M6 50 kg-cm (43.4 lb-in.) (4.9 Nm)
IED185S23A		36 mm² (2 AWG)			16 mm² (6 AWG)	
IED220S23A						
IED220S43A		25 mm² (4 AWG)			16 mm² (6 AWG)	
IED300S43A						

註記：

- 配線線材請選用額定電壓 600V 及耐溫 75°C 或 90°C 之銅線。
- 機種 IED220S23A 配線線材請選用額定電壓 600V 及耐溫 90°C 或 90°C 以上之銅線。
- 若需符合 UL 安裝規範，配線線材必須選用銅線進行裝配，依照 UL 的要求和建議所使用線徑都是基於耐溫 75°C 的銅線。當選用耐高溫的線材時，請勿將線徑縮小。
- 端子接線使用環狀端子，規格請見右方圖 1 及圖 2。其他接線方式則須符合當地國家相關規定。
- 在把電線壓接至符合 UL 認證的環狀端子後，才能在電線套上也是符合 UL 和 CSA 認證的絕緣熱縮套管 (可耐至少 600V_{AC}、YPDU2)，絕緣熱縮套管規格請見右圖 2。

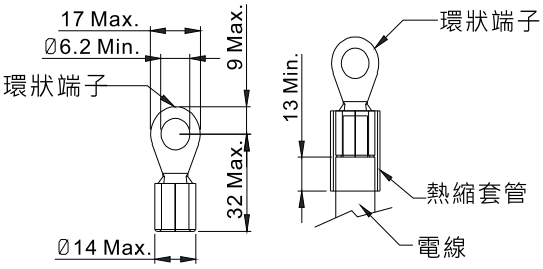

圖 1　　圖 2

框號 E

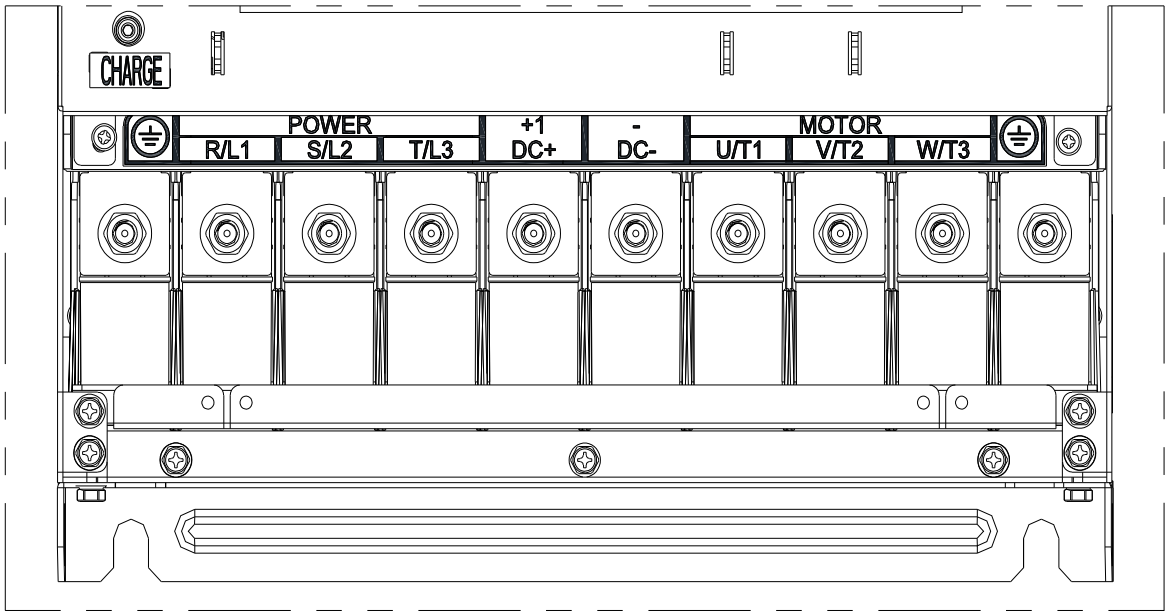

機種	主迴路端子 R/L1、S/L2、T/L3、U/T1、V/T2、W/T3、+1(DC+)、-(DC-)			接地端子 ⏚		
	最大線徑	最小線徑	螺絲規格與扭力 (±10%)	最大線徑	最小線徑	螺絲規格與扭力 (±10%)
IED370S43A	150 mm² (300 MCM)	36 mm² (2 AWG)	M8 200 kg-cm (173 lb-in.) (19.6 Nm)	150 mm² (300 MCM)	25 mm² (4 AWG)	M8 200 kg-cm (173 lb-in.) (19.6 Nm)
IED450S43A		50 mm² (1/0 AWG)			25 mm² (4 AWG)	
IED550S43A		95 mm² (3/0 AWG)			50 mm² (1/0 AWG)	
IED750S43A		120 mm² (250 AWG)			95 mm² (3/0 AWG)	

註記：

- 配線線材請選用額定電壓 600V 及耐溫 75°C 或 90°C 之銅線。
- 若需符合 UL 安裝規範，配線線材必須選用銅線進行裝配，依照 UL 的要求和建議所使用線徑都是基於耐溫 75°C 的銅線。當選用耐高溫的線材時，請勿將線徑縮小。
- 端子接線使用環狀端子，規格請見右方圖 1 及圖 2。其他接線方式則須符合當地國家相關規定。
- 在把電線壓接至符合 UL 認證的環狀端子後，才能在電線套上也是符合 UL 和 CSA 認證的絕緣熱縮套管 (可耐至少 600V_{AC}、YPDU2)，絕緣熱縮套管規格請見右圖 2。

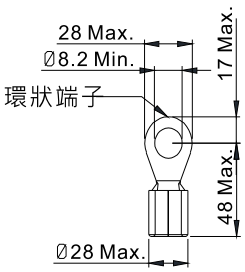

圖 1

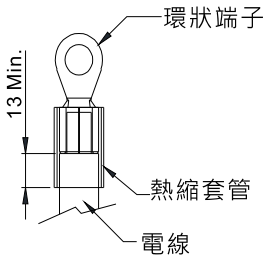

圖 2

05 控制迴路端子

5-1 控制端子規格

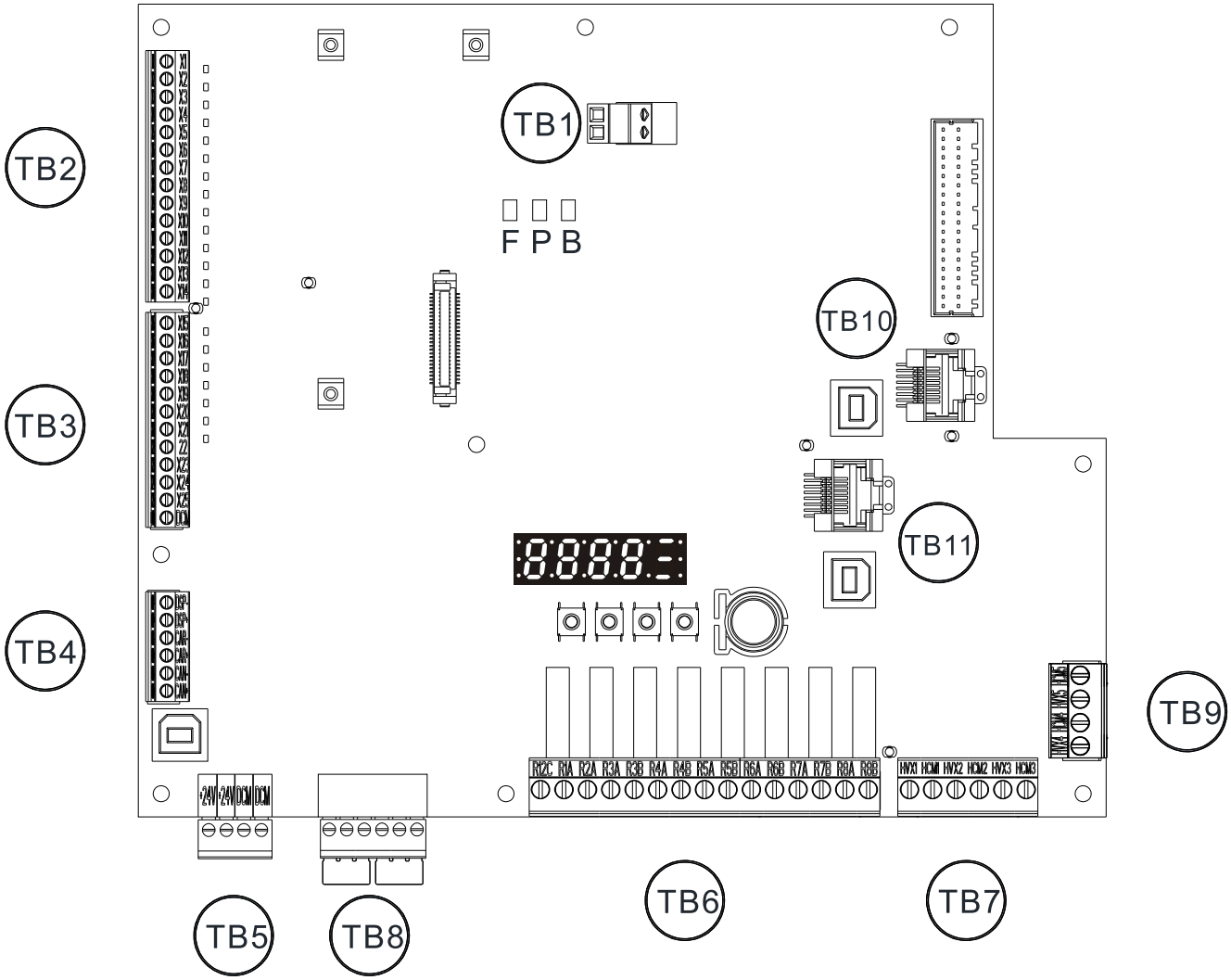
TB1
TB2
TB3
TB4
TB5
TB6
TB7
TB8
TB9
TB10
TB11
F P B
+24V +24V DCM DCM
R2C R1A R2A R3A R3B R4A R4B R5A R5B R6A R6B R7A R7B R8A R8B
HV1 HCM1 HV2 HCM2 HV3 HCM3

5-2 控制迴路端子

位置	線徑	扭力
TB1/TB2/TB3/ TB4/TB5/TB8	0.13~1.5 mm² (26~16 AWG)	2 kg-cm (1.74 lb-in.) (0.20 Nm)
TB6/TB7/TB9	0.13~2.5 mm² (26~14 AWG)	4.9 kg-cm (4.25 lb-in.) (0.50 Nm)

註記：若需符合UL安裝場合，配線線材請選用額定電壓 600 V及耐溫75ºC或90ºC之銅線。

配線注意事項：

☑ 將其配線放置到配線孔中，並使用一字起子鎖緊配線，注意配線端要預留 5 mm 為最佳配線置。注意使用無端子座之配線並將配線整齊的放置在配線孔中。

☑ 一字起子規格：頭部為 3.5mm，厚度為 0.6mm。

類比輸入端子 (AI、ACM)

☑ 連接微弱的類比信號，特別容易受外部雜訊干擾影響，所以配線盡可能短 (小於 20 m)，並應使用遮罩線。此外遮罩線的外圍網線基本上應接地，但若誘導雜訊大時，連接到 ACM 端子的效果會較好。

☑ 如此在電路中使用接點，則應使用能處理弱信號的雙叉接點。另外端子 ACM 不要使用接點控制。連接外部的類比信號輸出器時，有時會由於類比信號輸出器或由於 IED-S 產生的干擾引起誤動作，發生這種情況時，可在外部類比輸出器側連接電容器和鐵氧體磁蕊，如下圖所示：

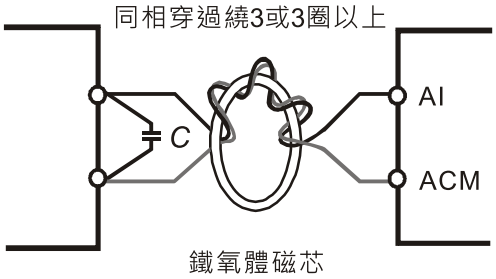

接點輸入端子

☑ 接點輸入控制時，為防止發生接觸不良，應使用對弱信號接觸可靠性高的接點。

輸出端子

☑ 應正確連接外部電源的極性。

☑ 連接控制繼電器時，在激磁線圈兩端應並聯突波吸收器，請注意連接極性的正確性。

5-2-1 控制端子功能說明

位置	端子	功能	說明
TB2	X1	DZU (上平層感應器)	功能可自定義 光耦合非隔離型輸入 保證導通(ON)時，電壓 > 19V_{DC}； 保證斷路(OFF)時，電壓 < 9V_{DC} 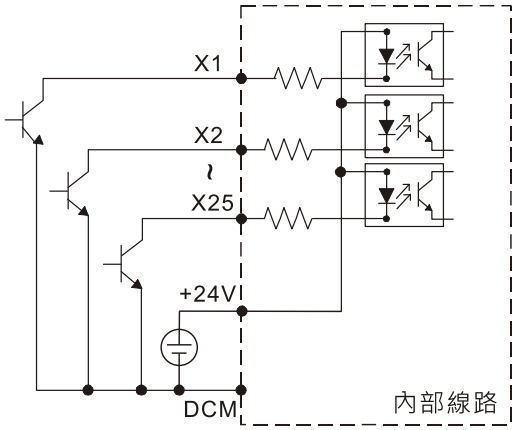 外部電源 DC24V 由 TB5 端子接入到 IED-S
	X2	SX1 (門區)	
	X3	DZD (下平層感應器)	
	X4	SX2 (封門輸出反饋)	
	X5	UDB (緊急電動上行按鈕)	
	X6	DDB (緊急電動下行按鈕)	
	X7	EIS (緊急電動運行)	
	X8	INSCP (控盤檢修開關)	
	X9	MATPT (底坑檢修)	
	X10	RESET (井道外電氣復歸裝置)	
	X11	DBP (門鎖旁路)	
	X12	TCIN (活動電纜插入)	
	X13	IBRTS (變頻器的放電電阻溫度開關)	
	X14	MTS (主機馬達過熱)	
TB3	X15	SWNC (運行接觸器檢測)	
	X16	BK1 (煞車 1 行程開關)	
	X17	BK2 (煞車 2 行程開關)	
	X18	BY1NC (煞車 1 接觸器檢測)	
	X19	-	
	X20	-	
	X21	-	
	X22	LSU (上限位)	
	X23	ULS1 (上一級強迫減速)	
	X24	DLS1 (下一級強迫減速)	
	X25	LSD (下限位)	
	DCM	多功能輸入端子的共同端子	數位控制信號的共同端 (0V)
TB4	DSP-	RS-485 通訊埠	外召通訊
	DSP+		
	CAR-	CAN bus 通訊埠	群控通訊
	CAR+		
	CAN-	CAN bus 通訊埠	轎廂通訊
	CAN+		
			切換插槽：終端電阻 120 ohm (預設) / open 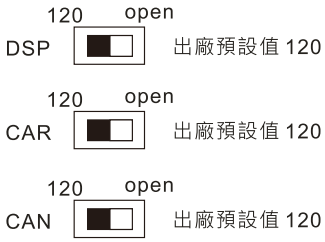
TB5	+24V	外部電源輸入+24V_{DC}	24V，800mA
	+24V		
	DCM	外部電源輸入 0V	
	DCM		
TB8	STO		EN954-1 和 IEC/EN61508 的電源移除安全功能
TB1	AI	類比電壓輸入埠	範圍：-10~+10V_{DC} 功能可自定義

位置	端子	功能	說明
	ACM	類比控制信號共同端	類比控制信號共同端子
TB6	R12C	R1A、R2A 接點的共同點	多功能繼電器輸出埠 (1) 功能可自定義 (2) 電阻式負載 5A / 4A 250V_{AC} / 30V_{DC} (3) 電感性負載 (COS 0.4) 3A / 2A 250V_{AC} / 30V_{DC}
	R1A	SW (運行接觸器)	
	R2A	BY1 (煞車 1 接觸器)	
	R3A	BY4 (煞車強激接觸器)	
	R3B		
	R4A	SY (封門接觸器)	
	R4B		
	R5A	BU (BRAKE UNIT 接觸器)	
	R5B		
	R6A	FIRLD (消防到基站)	
	R6B		
	R7A	-	
	R7B		
	R8A	-	
	R8B		
TB7	HVX1	SFH (安全迴路高壓)	功能可自定義 光耦合隔離型輸入 輸入阻抗：20kΩ 額定：110V_{AC}/5.5mA 或 110V_{DC}/5.5mA 直流保證導通(ON)時，電壓 > 88V_{DC}； 直流保證斷路(OFF)時，電壓 < 50V_{DC} 交流保證導通(ON)時，電壓 > 88V_{AC}； 交流保證斷路(OFF)時，電壓 < 50V_{AC}
	HVC1		
	HVX2	GSH (轎門鎖高壓)	
	HVC2		
	HVX3	DSH (層門鎖高壓)	
	HVC3		
TB9	HVX4	PTDN (底坑檢修下行)	
	HVC4		
	HVX5	PTUP (底坑檢修上行)	
	HVC5		
TB10	RJ45	變頻器側	PIN 1、2、6、7：保留 PIN 3：SGND PIN 4：SG- PIN 5：SG+ PIN 8：EV
	USB		
TB11	RJ45	IED-S (控制器) 側	PIN 1、2、6、7：保留 PIN 3：SGND PIN 4：SG- PIN 5：SG+ PIN 8：EV
	USB		

5-2-2 LED 燈號

名稱	說明
F	故障指示
P	電源指示
B	回生指示

06 配件選購

下列各項配件皆為選購品，使用者可自行依照需要選購或詢問各地經銷商選擇適合的配件規格及型號，可大幅提升變頻器使用效能。

6-1 制動電阻選用一覽表

建議選型

電壓	適用台達變頻器型號	IM 馬達 10%ED *1			PM 馬達 30%*2		
		最小電阻限制*3 (Ω)	建議電阻值*4 (Ω)	建議制動電阻功率 Pmin.(kW)	最小電阻限制 (Ω)	建議電阻值 (Ω)	建議制動電阻功率 Pmin.(kW)
230V	IED022S21A	38.0	70.0	0.3	38.0	50.0	1.0
	IED037S21A	19.0	30.0	0.5	19.0	32.0	1.5
	IED055S23A	15.6	20.0	1.0	15.6	25.0	2.0
	IED075S23A	11.5	20.0	1.0	11.5	16.7	3.0
	IED110S23A	9.5	13.0	1.5	9.5	12.5	4.0
	IED150S23A	8.3	10.0	2.0	8.3	10.0	5.0
	IED185S23A	5.8	8.0	2.0	5.8	7.8	7.5
	IED220S23A	5.8	6.6	3.0	5.8	6.5	9.0
460V	IED055S43A	48.4	75.0	1.0	48.4	100.0	2.0
	IED075S43A	39.4	75.0	1.0	39.4	60.0	3.0
	IED110S43A	30.8	43.0	1.5	30.8	50.0	4.0
	IED150S43A	25.0	32.0	2.0	25	39.0	6.0
	IED185S43A	20.8	32.0	2.0	20.8	26.0	7.2
	IED220S43A	19.0	26.0	3.0	19.0	26.0	9.0
	IED300S43A	14.1	20.0	4.0	14.1	19.5	12.0
	IED370S43A	12.7	14.3	4.5	13.8	15.6	15.0
	IED450S43A	12.7	13.0	6.0	10.3	13.0	18.0
	IED550S43A	9.5	10.2	8.0	6.9	9.8	19.2
	IED750S43A	6.3	7.2	9.0	6.4	7.1	26.4

*1：制動電阻須滿足 10 倍過載能力。

*2：制動電阻須滿足 3.3 倍過載能力。

*3：自選電阻需另行評估電阻功率，電阻消耗最高功率為：V_b^2/R；電阻消耗平均功率為：V_b^2/R x ED%，需確保所選電阻的最高功率與平均功率皆滿足計算需求。(V_b：制動電壓；R：使用制動電阻阻值)

*4：建議電阻值與功率由台達選型之電阻所搭配而成。

IM 馬達電梯系統 (使用台達制動電阻)

電壓	適用台達變頻器		125%制動能力/10% ED*1							最大制動轉矩限制		
	HP	型號	制動轉矩*2 (kg-m)	制動單元 VFDB	制動單元 用量	台達制動電阻*3 型號	台達制動電阻*3 用量	台達制動電阻*3 配置	制動電流 (A)*4	最小電阻限制 (Ω)	最高制動電流限制 (A)	最大峰值功率 (kW)
230V	3	IED022S21A	1.5			BR300W070	1		5.4	38.0	10.0	3.8
	5	IED037S21A	2.5			BR500W030	1		12.7	19.0	20.0	7.6
	7.5	IED055S23A	3.7			BR1K0W020	1		19.0	15.6	24.4	9.3
	10	IED075S23A	5.1			BR1K0W020	1		19.0	11.5	33.0	12.5
	15	IED110S23A	7.5			BR1K5W013	1		29.2	9.5	40.0	15.2
	20	IED150S23A	10.2			BR1K0W020	2	2 並	38.0	8.3	46.0	17.5
	25	IED185S23A	12.2			BR1K0W016	2	2 並	47.5	5.8	66.0	25.1
	30	IED220S23A	14.9			BR1K5W3P3	2	2 串	57.6	5.8	66.0	25.1
460V	7.5	IED055S43A	3.7			BR1K0W075	1		10.1	48.4	15.7	11.9
	10	IED075S43A	5.1			BR1K0W075	1		10.1	39.4	19.3	14.7
	15	IED110S43A	7.5			BR1K5W043	1		17.7	30.8	24.7	18.8
	20	IED150S43A	10.1			BR1K0W016	2	2 串	23.8	25.0	30.4	23.1
	25	IED185S43A	12.5			BR1K0W016	2	2 串	23.8	20.8	36.5	27.7
	30	IED220S43A	14.9			BR1K5W013	2	2 串	29.2	19.0	40.0	30.4
	40	IED300S43A	20.3			BR1K0W020	4	2 串 2 並	38.0	14.1	54.0	41.0
	50	IED370S43A	25.0	4045	1	BR1K5W043	3	3 並	53.0	12.7	60.0	45.6
	60	IED450S43A	30.4	4045	1	BR1K5W013	4	2 串 2 並	58.5	12.7	60.0	45.6
	75	IED550S43A	37.2	4030	2	BR1K0W5P1	8	4 串 2 並	74.5	9.5	80.0	60.8
	100	IED750S43A	50.7	4045	2	BR1K5W043	6	6 並	106.0	6.3	120.0	91.2

*1：125%制動轉矩計算基於：(kW) * 125% * 0.8，其中 0.8 為馬達效率。由於電阻消耗功率限制，10%ED 的最長工作時間為 10 秒 (ON：10 秒/ OFF：90 秒)。

*2：制動電阻的計算是以四極馬達 (1800 rpm) 為基準。

*3：400W 以下之電阻需鎖附在機架上以供散熱，且表面溫度需低於 250˚C (482˚F)。1000W 以上之電阻，表面溫度需低於 600˚C (1112°F)。(若電阻溫度高於 350˚C，可增設散熱系統；若電阻溫度超過溫度限制，需增加電阻功率。)

*4：此制動電流是以使用台達建議之制動電阻以及預設制動電壓 ($220V_{AC}$: $380V_{DC}$; $440V_{AC}$: $760V_{DC}$)下所得到的電流。

PM 馬達電梯系統 (使用台達制動電阻)

電壓	適用台達變頻器		125%制動能力/30% ED*1							最大制動轉矩限制		
	HP	型號	制動轉矩*2 (kg-m)	制動單元		台達制動電阻*3			制動電流 (A)*4	最小電阻限制 (Ω)	最高制動電流限制 (A)	最大峰值功率 (kW)
				VFDB	用量	型號	用量	配置				
230V	3	IED022S21A	1.5			BR1K0W050	1		7.6	38.0	10.0	3.8
	5	IED037S21A	2.5			BR1K0W016	2	2 串	11.9	19.0	20.0	7.6
	7.5	IED055S23A	3.7			BR1K0W050	2	2 並	15.2	15.6	24.4	9.3
	10	IED075S23A	5.1			BR1K0W050	3	3 並	22.8	11.5	33.0	12.5
	15	IED110S23A	7.5			BR1K0W050	4	4 並	30.4	9.5	40.0	15.2
	20	IED150S23A	10.2			BR1K0W050	5	5 並	38.0	8.3	46.0	17.5
	25	IED185S23A	12.2			BR1K5W039	5	5 並	48.7	5.8	66.0	25.1
	30	IED220S23A	14.9			BR1K5W039	6	6 並	58.5	5.8	66.0	25.1
460V	7.5	IED055S43A	3.7			BR1K0W050	2	2 串	7.6	48.4	15.7	11.9
	10	IED075S43A	5.1			BR1K0W020	3	3 串	12.7	39.4	19.3	14.7
	15	IED110S43A	7.5			BR1K0W050	4	2 串 2 並	15.2	30.8	24.7	18.8
	20	IED150S43A	10.1			BR1K5W039	4	2 串 2 並	19.5	25.0	30.4	23.1
	25	IED185S43A	12.5			BR1k2W039	6	2 串 3 並	29.2	20.8	36.5	27.7
	30	IED220S43A	14.9			BR1K5W039	6	2 串 3 並	29.2	19.0	40.0	30.4
	40	IED300S43A	20.3			BR1K5W039	8	2 串 4 並	39.0	14.1	54.0	41.0
	50	IED370S43A	25.0	4045	1	BR1K5W039	10	2 串 5 並	48.7	13.8	55.0	41.8
	60	IED450S43A	30.4	4030	2	BR1K5W039	12	2 串 6 並	58.5	10.3	74.0	56.2
	75	IED550S43A	37.2	4045	2	BR1k2W039	16	2 串 8 並	77.9	6.9	110.0	83.6
	100	IED750S43A	50.7	4110	1	BR1k2W039	22	2 串 11 並	107.2	6.4	118.0	89.7

*1：125%制動轉矩計算基於：(kW) * 125% * 0.8，其中 0.8 為馬達效率。由於電阻消耗功率限制，30%ED 的最長工作時間為 30 秒 (ON：30 秒/ OFF：70 秒)。

*2：制動電阻的計算是以四極馬達(1800rpm)為基準。

*3：400W 以下之電阻需鎖附在機架上以供散熱，且表面溫度需低於 250˚C (482˚F)。1000W 以上之電阻，表面溫度需低於 600˚C (1112°F)。(若電阻溫度高於 350˚C，可增設散熱系統；若電阻溫度超過溫度限制，需增加電阻功率。)

*4：此制動電流是以使用台達建議之制動電阻以及預設制動電壓(220V_{AC}: 380V_{DC}；440V_{AC}: 760V_{DC})下所得到的電流。

註記：

1. 請選擇本公司所制定的電阻值瓦特數及制動使用率（ED%）。

   制動使用率 ED%的定義

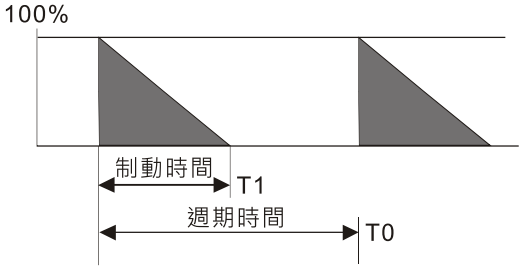

使用率 ED% = T1/T0 x 100 (%)

說明：制定煞車使用率 ED%，主要是為了能讓制動單元及制動電阻有充分的時間來散除因制動而產生的熱量。當制動電阻發熱時，電阻值將會隨溫度的上升而變高，制動轉矩亦隨之減少。

在有安裝制動電阻的應用中，為了安全考量，在變頻器與制動電阻之間或制動單元與制動電阻之間加裝一積熱電驛 (O.L.)；並與變頻器主輸入側的電磁接觸器 (MC) 作一連鎖的異常保護。加裝積熱電驛的主要目的是為了保護制動電阻不因制動頻繁過熱而燒毀，或是因輸入電源電壓異常過高導致制動單元連續導通燒毀制動電阻。此時只有將變頻器的電源關閉才可避免制動電阻燒毀。**注意：**切勿使用開關電源的方式來中斷連接制動電阻。

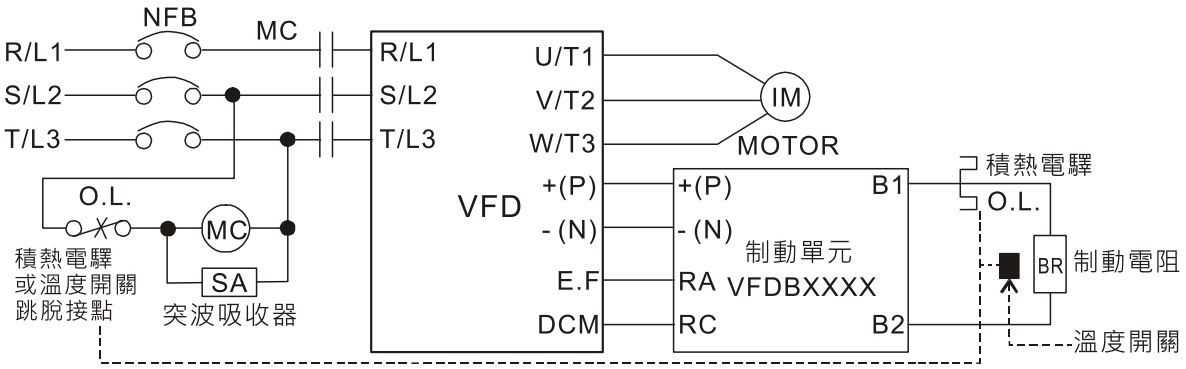

■ 當變頻器有加裝直流電抗器時，其制動單元之電源輸入迴路+(P)端的配線方法，可參考變頻器手冊。

■ 請勿將電源輸入迴路-(N)端子，接至電力系統之中性點。

2. 若使用非本公司所提供的制動電阻及制動模組而導致變頻器或其它設備損壞，本公司則不負擔保固期的責任。

3. 制動電阻的安裝務必考慮周圍環境的安全性及易燃性。若要使用最小電阻值，瓦特數的計算請與代理商洽談。

4. 使用兩台以上制動單元時，需注意並聯制動單元後的等效電阻值，不能低於每台變頻器等效最小電阻值。使用制動單元時，請詳讀並依循以下制動單元使用手冊內說明進行配線。

   - VFDB2015 / 2022 / 4030 / 4045 / 5055 Braking Modules Instruction Sheet
     http://www.deltaww.com/Products/PluginWebUserControl/downloadCenterCounter.aspx?DID=1574&DocPath=1&hl=zh-TW
   - VFDB4110 / 4160 / 4185 Braking Modules Instruction Sheet
     http://www.deltaww.com/Products/PluginWebUserControl/downloadCenterCounter.aspx?DID=1562&DocPath=1&hl=zh-TW
   - VFDB6055 / 6110 / 6160 / 6200 Braking Modules Instruction Sheet
     http://www.deltaww.com/Products/PluginWebUserControl/downloadCenterCounter.aspx?DID=8594&DocPath=1&hl=zh-TW

5. 此一覽表為一般應用場合的建議值。若為頻繁制動應用場合，建議使用者將瓦特數放大 2~3 倍。

6. 積熱電驛選用：

   積熱電驛選用須基於其過載能力，IED-S 標準的制動能力為 30%ED (跳脫時間=10 秒)，故如下圖所示的積

熱電驛，其可承受 260%的過載 10 秒 (Hot starting)，以 460V / 110kW 為例，其制動電流為 126A，故可選用額定 50A 的積熱電驛。由於積熱電驛的能力不同，故選用時請參考製造商所提供之性能表。

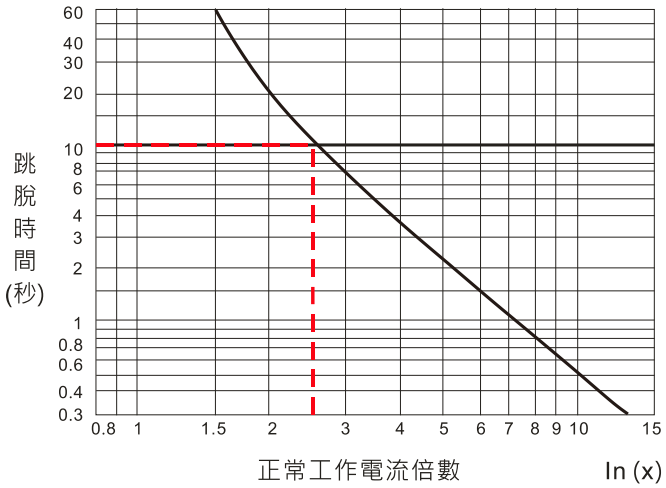

6-2 無熔絲開關

依照 UL 認證：Per UL 508, paragraph 45.8.4, part a,

無熔絲開關的電流額定必須介於 2~4 倍的變頻器額定輸入電流

單相/三相		三相	
機種	無熔絲開關額定輸入建議電流 (A)	機種	無熔絲開關額定輸入建議電流(A)
IED022S21A*	50	IED055S43A	35
IED037S21A*	75	IED075S43A	40
IED055S23A	50	IED110S43A	50
IED075S23A	60	IED150S43A	60
IED110S23A	100	IED185S43A	75
IED150S23A	125	IED220S43A	100
IED185S23A	150	IED300S43A	125
IED220S23A	175	IED370S43A	150
		IED450S43A	200
		IED550S43A	250
		IED750S43A	350

*代表 IED022S21A 及 IED037S21A 為單相機種

6-3 保險絲規格一覽表

☑ 小於下表的保險絲規格是被允許的。

☑ 輸入短路保護適用 UL 認證保險絲。"在美國地區，分支電路須符合美國國家電工法規 (NEC) 以及其當地區域指令"。請選用 UL 認證之保險絲以符合當地規定。

☑ "在加拿大地區，分支電路須符合加拿大國家電工法規及其當地區域指令"。請選用 UL 認證之保險絲以符合當地規定。

機種	輸入電流 I (A)	保險絲規格	
		I (A)	Bussmann P/N
IED022S21A	26	60	JJN-60
IED037S21A	37	90	JJN-90
IED055S23A	23	60	JJN-60
IED075S23A	30	80	JJN-80
IED110S23A	47	125	JJN-125
IED150S23A	56	150	JJN-150
IED185S23A	73	175	JJN-175
IED220S23A	90	225	JJN-225
IED055S43A	14	40	JJS-40
IED075S43A	17	45	JJS-45
IED110S43A	24	60	JJS-60
IED150S43A	30	80	JJS-80
IED185S43A	37	90	JJS-90
IED220S43A	47	110	JJS-110
IED300S43A	58	150	JJS-150
IED370S43A	80	200	JJS-200
IED450S43A	100	250	JJS-250
IED550S43A	128	300	JJS-300
IED750S43A	165	400	JJS-400

6-4 交流/直流電抗器

交流輸入電抗器

變頻器輸入側加裝交流電抗器可以增加線路阻抗、改善功率因數、降低輸入電流、增加系統容量及降低變頻器產生的諧波干擾。此外降低來自電源端的瞬間電壓或電流突波，保護變頻器也是其主要功能之一，例如：當主電源容量大於 500kVA，或者切換進相電容時，產生的瞬間峰值電壓及電流會破壞變頻器內部電路，在變頻器輸入側加裝交流電抗器可抑制突波，保護變頻器。

安裝方式

交流輸入電抗器串接安裝於市電電源與變頻器三相輸入側 R S T 之間。如下圖所示：

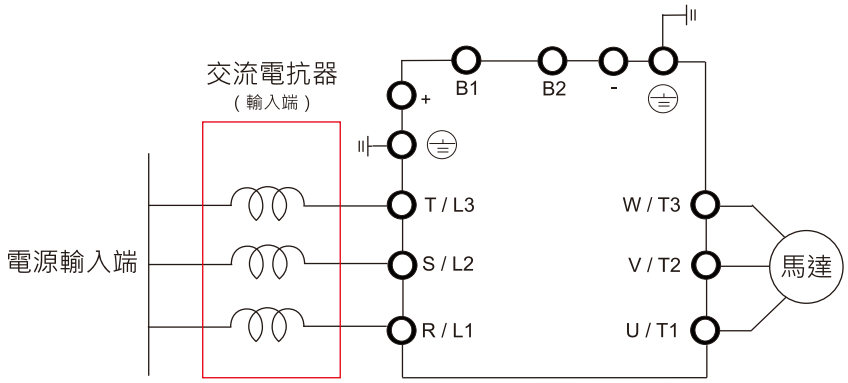

交流輸入電抗器安裝示意圖

直流電抗器

變頻器輸入側加裝直流電抗器可以增加線路阻抗、改善功率因數、降低輸入電流、增加系統容量及降低變頻器產生的諧波干擾。此外，直流電抗器可以穩定變頻器的直流側電壓。相較於交流電抗器，其優點是尺寸較小、價格較低且壓降較低 (功率消耗較低)。

安裝方式

直流電抗器安裝於變頻器接線端子 +1 (DC+) 與 +2/B1 (DC+) 兩點，安裝時需將直流電抗器短路片移除。如下圖所示：

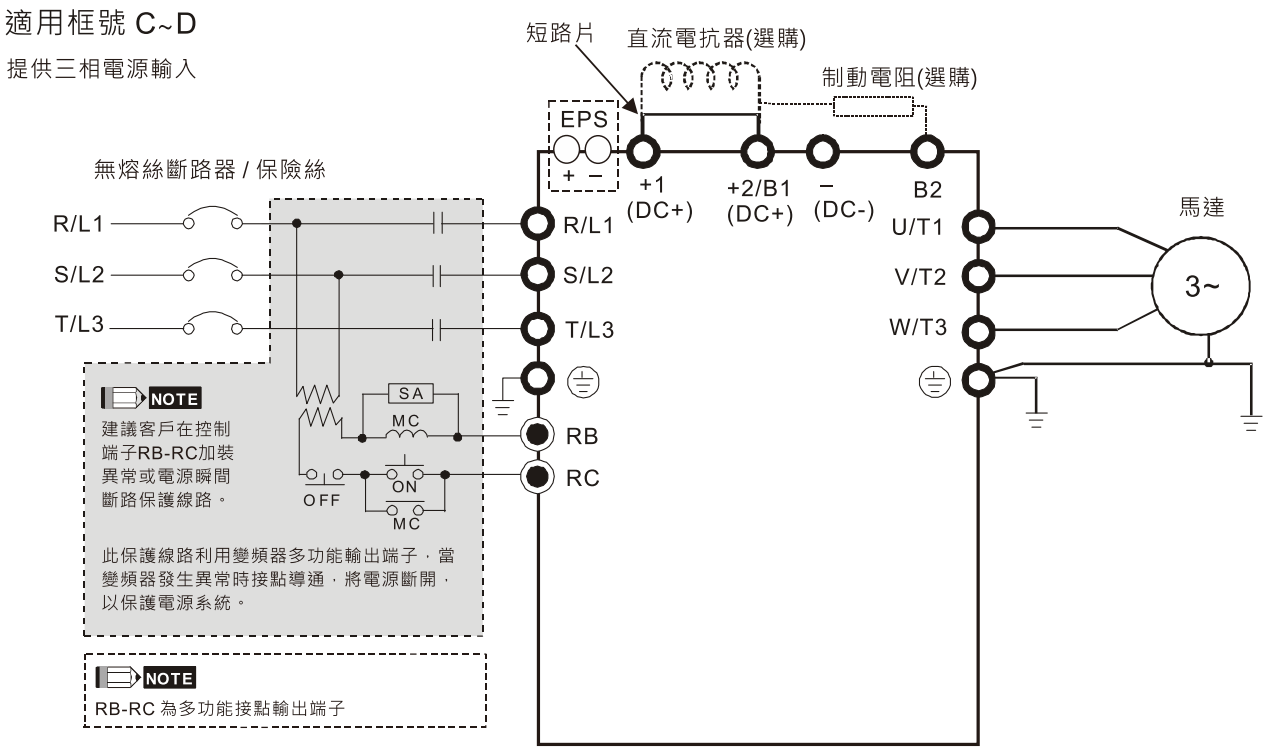

直流電抗器安裝示意圖

總諧波失真 (THD；Total Harmonic Distortion)

下表為台達變頻器 (三相電源機種) 與搭配交流/直流電抗器使用後 THDi 的規格：

變頻器規格	無交流/直流電抗器機種	無內建直流電抗器機種			內建直流電抗器機種	
串聯電抗器規格		3%輸入交流電抗器	5%輸入交流電抗器	4%直流電抗器	3%輸入交流電抗器	5%輸入交流電抗器
5th	73.3%	38.5%	30.8%	25.5%	27.01%	25.5%
7th	52.74%	15.3%	9.4%	18.6%	9.54%	8.75%
11th	7.28%	7.1%	6.13%	7.14%	4.5%	4.2%
13th	0.4%	3.75%	3.15%	0.48%	0.22%	0.17%
THDi	91%	43.6%	34.33%	38.2%	30.5%	28.4%

註記：

1. THDi 會因為裝設條件與環境的不同 (如：纜線、馬達) 而有些微的差異。
2. 針對三相電源機種，台達提供 4%直流電抗器與 3%交流電抗器做選配，選型可以參考下面章節。

交流輸出電抗器

變頻器在輸出長導線的應用情況下，常會伴隨發生 GF (Ground Fault)、OC (Over Current) 和馬達過電壓 (Voltage Overshoot)，其中前兩項會造成變頻器因本身的保護機制而跳出錯誤，而過電壓則會對馬達絕緣產生破壞。

由於輸出線長過長造成對地雜散電容過大而三相輸出共模電流變大，並且長導線的反射波使馬達端的 dv/dt 及端電壓過高。在變頻器輸出側加裝電抗器，增加高頻阻抗、降低 dv/dt 及端電壓，進而保護馬達。

安裝方式

交流輸出電抗器串聯在變頻器輸出側 U V W 與馬達之間，如下圖所示：

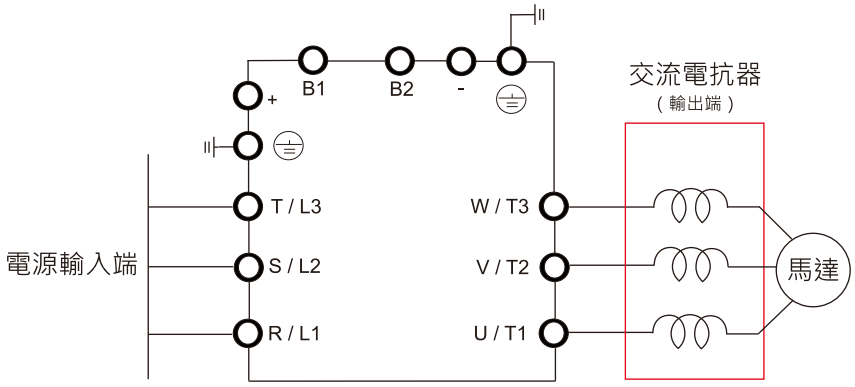

交流輸出電抗器安裝示意圖

電抗器選用 (一般)

200V~230V，50~60Hz (單相電源)

機種	額定電流 (Arms)	飽和電流 (Arms)	交流輸入電抗器(mH)	交流輸入電抗器 (台達料號)	交流輸出電抗器(mH)	交流輸出電抗器 (台達料號)
IED022S21A	12	24	1.172	DR025D0117	2.02	DR012L0202
IED037S21A	17	34	0.574	DR049DP574	1.17	DR018L0117

200V~230V，50~60Hz (三相電源)

機種	額定電流 (Arms)	飽和電流 (Arms)	3%交流輸入/輸出電抗器(mH)	3%交流輸入/輸出電抗器(台達料號)	4%直流電抗器(mH)	4%直流電抗器 (台達料號)
IED055S23A	24	48	0.507	DR025AP507 DR025LP507	1.17	DR025D0117
IED075S23A	30	60	0.32	DR033AP320 DR033LP320	0.851	DR033DP851
IED110S23A	45	90	0.215	DR049AP215 DR049LP215	0.574	DR049DP574
IED150S23A	58	116	0.162	DR065AP162 DR065LP162	0.432	DR065DP432
IED185S23A	77	154	0.141	DR090AP141 DR090LP141	0.325	DR090DP325
IED220S23A	87	174	0.141	DR090AP141 DR090LP141	0.325	DR090DP325

380V~460V，50~60Hz (三相電源)

機種	額定電流 (Arms)	飽和電流 (Arms)	3%交流輸入/輸出電抗器(mH)	3%交流輸入/輸出電抗器(台達料號)	4%直流電抗器(mH)	4%直流電抗器(台達料號)
IED055S43A	13	26	2.02	DR012A0202 DR012L0202	4.67	DR012D0467
IED075S43A	17	34	1.17	DR018A0117 DR018L0117	3.11	DR018D0311
IED110S43A	23	46	0.881	DR024AP881 DR024LP881	2.33	DR024D0233
IED150S43A	30	60	0.66	DR032AP660 DR032LP660	1.75	DR032D0175
IED185S43A	38	76	0.639	DR038AP639 DR038LP639	1.47	DR038D0147
IED220S43A	45	90	0.541	DR045AP541 DR045LP541	1.24	DR045D0124
IED300S43A	58	116	0.405	DR060AP405 DR060LP405	0.935	DR060DP935
IED370S43A	80	160	0.267	DR091AP267 DR091LP267	NA*	NA*
IED450S43A	100	200	0.221	DR110AP221 DR110LP221	NA*	NA*
IED550S43A	128	256	0.162	DR150AP162 DR150LP162	NA*	NA*
IED750S43A	165	330	0.135	DR180AP135 DR180LP135	NA*	NA*

註記：NA*代表已經內建。

電抗器選用 (符合 EN12015)

200V~230V，50~60Hz (三相電源)

機種	額定電流 (Arms)	飽和電流 (Arms)	5%交流輸入 電抗器(mH)	3%交流輸入 電抗器(台達料號)	直流電抗器 (台達料號)
IED055S23A	24	48	0.898	-	-
IED075S23A	30	60	0.719	-	-
IED110S23A	45	90	0.479	-	-
IED150S23A	58	116	0.372	-	-
IED185S23A	77	154	0.280	-	-
IED220S23A	87	174	0.248	-	-

380V~460V，50~60Hz (三相電源)

機種	額定電流 (Arms)	飽和電流 (Arms)	5%交流輸入 電抗器(mH)	3%交流輸入 電抗器(台達料號)	直流電抗器 (台達料號)
IED055S43A	13	26	3.316	-	-
IED075S43A	17	34	2.536	-	-
IED110S43A	23	46	1.875	-	-
IED150S43A	30	60	1.437	-	-
IED185S43A	38	76	1.135	-	-
IED220S43A	45	90	0.958	-	-
IED300S43A	58	116	0.743	-	-
IED370S43A	80	160	-	DR091AP267	NA*
IED450S43A	100	200	-	DR110AP221	NA*
IED550S43A	128	256	-	DR150AP162	NA*
IED750S43A	165	330	-	DR180AP135	NA*

註記：NA*代表已經內建

電抗器尺寸表

交流輸入電抗器外觀圖示與規格：

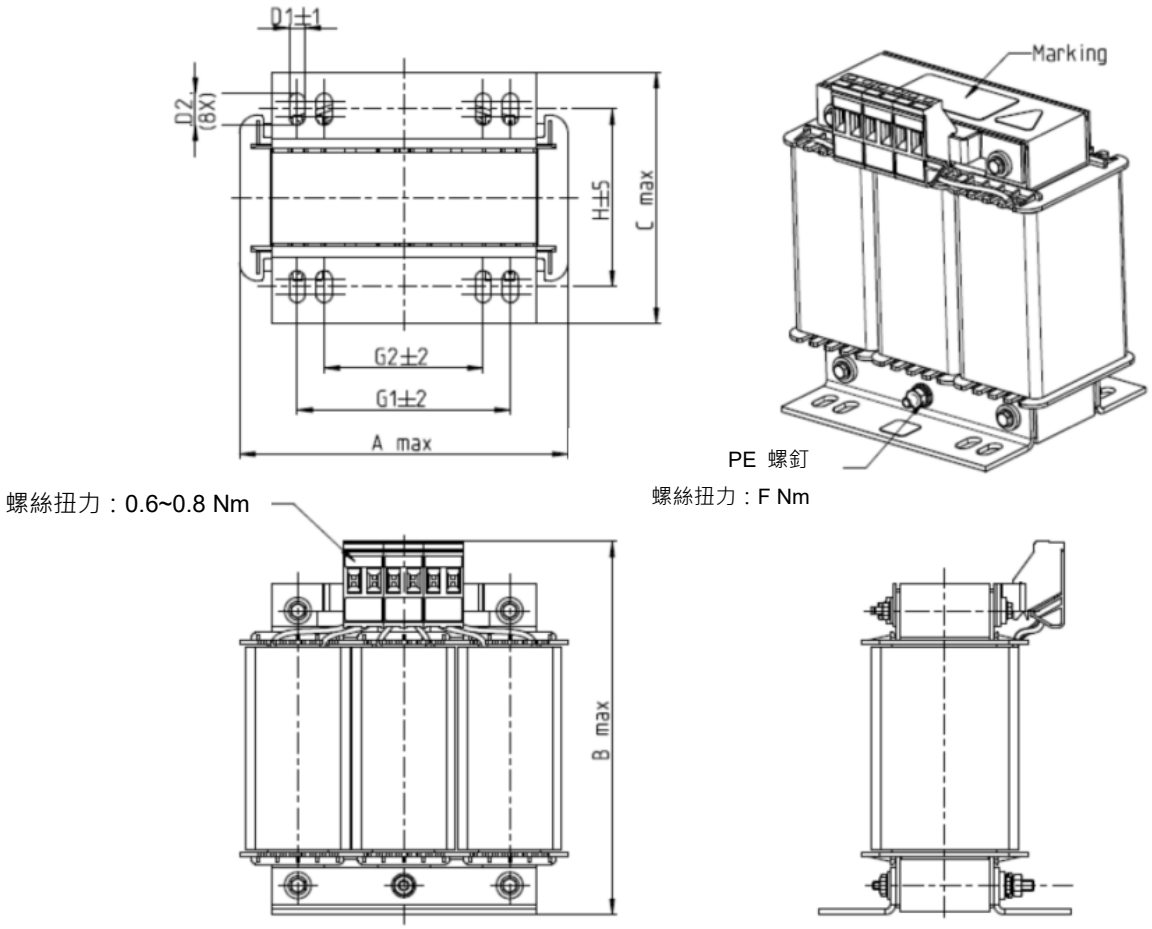

單位：mm

輸入電抗器 台達料號	A	B	C	D1*D2	E	G1	G2	PE D
DR005A0254	100	115	65	6*9	45	60	40	M4
DR008A0159	100	115	65	6*9	45	60	40	M4
DR011A0115	130	135	95	6*12	60	80.5	60	M4
DR017AP746	130	135	100	6*12	65	80.5	60	M4

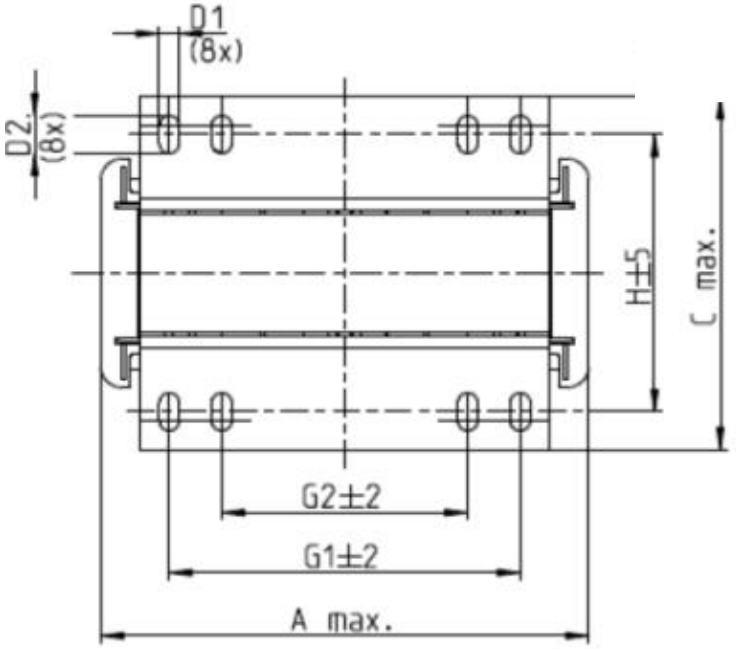

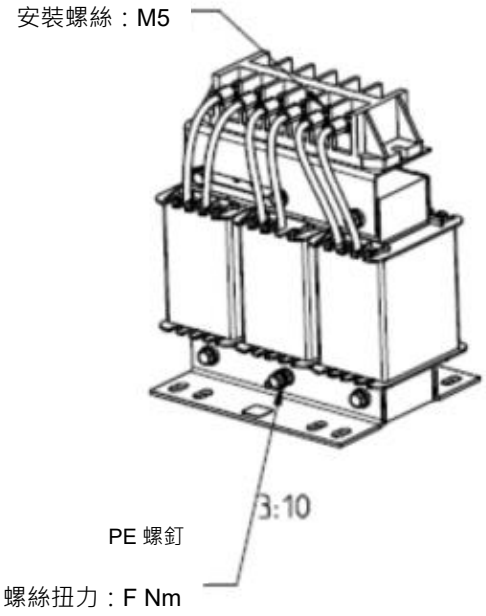

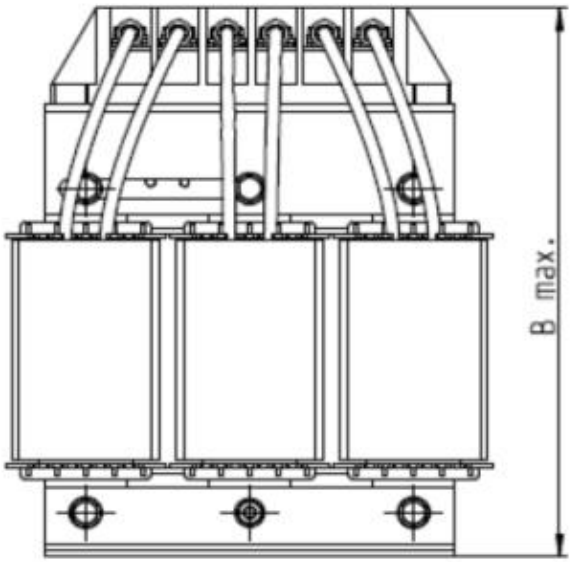

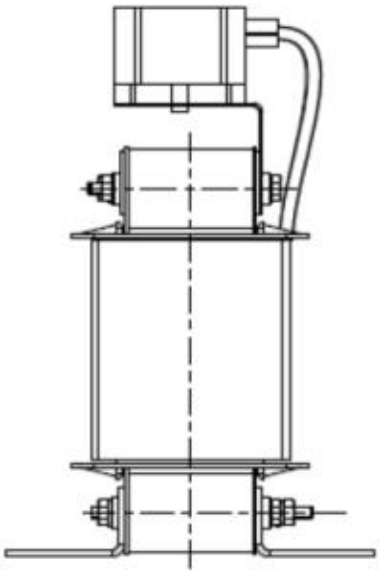

單位：mm

輸入電抗器 台達料號	A	B	C	D1*D2	H	G1	G2	PE D
DR025AP215	130	195	100	6*12	65	80.5	60	M4
DR033AP163	130	195	100	6*12	65	80.5	60	M4
DR049AP163	160	200	125	6*12	90	107	75	M4

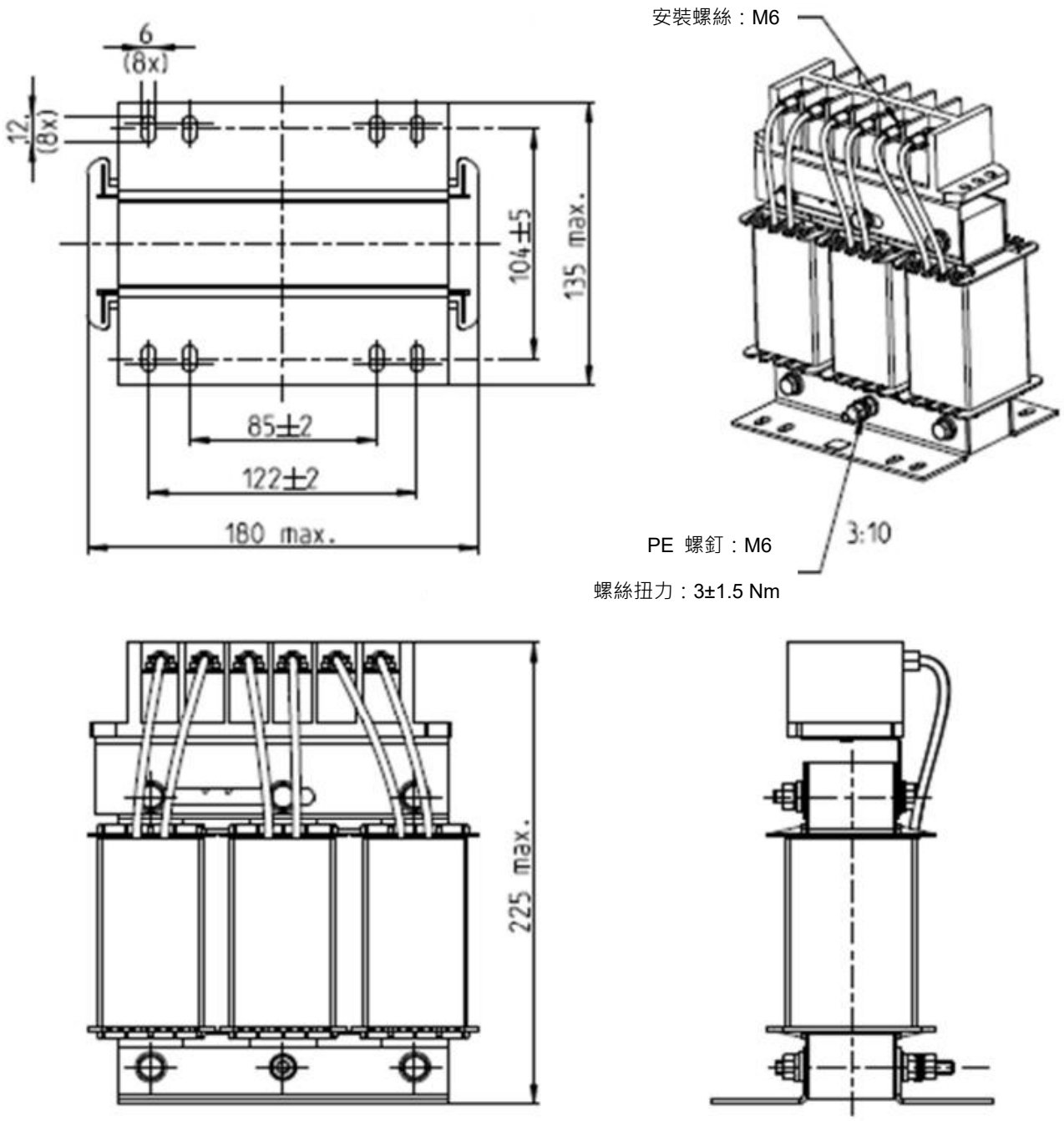

單位：mm

輸入電抗器 台達料號	
DR065AP162	尺寸如上

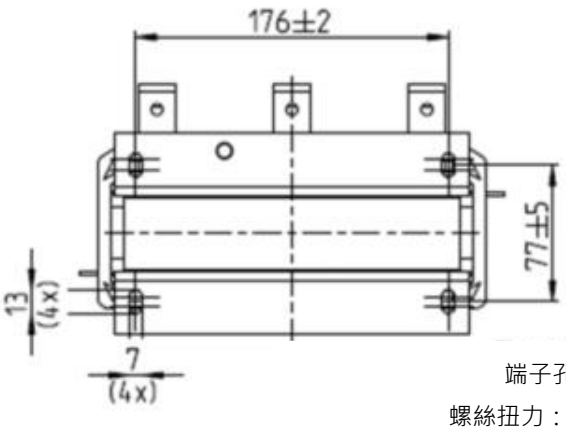

端子孔徑：4 mm²

螺絲扭力：0.8~1.0 Nm

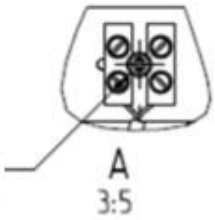

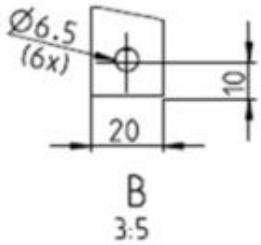

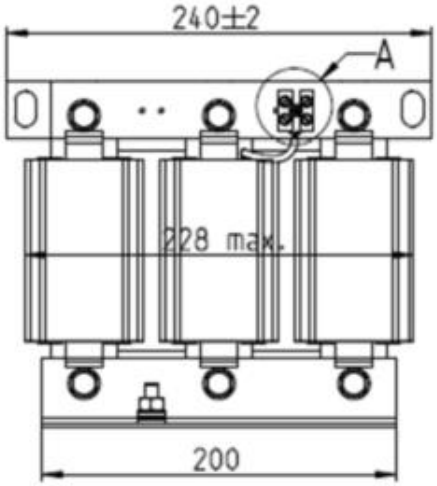

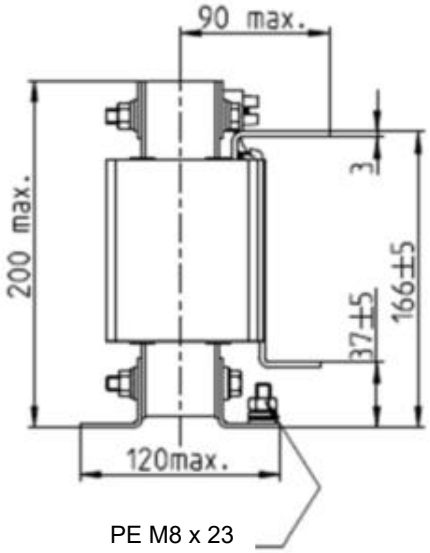

PE M8 x 23

螺絲扭力：6±0.3 Nm

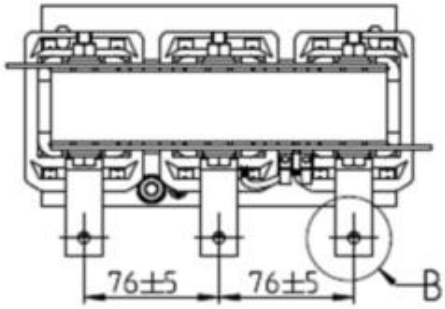

單位：mm

輸入電抗器 台達料號	
DR075AP170	尺寸如上

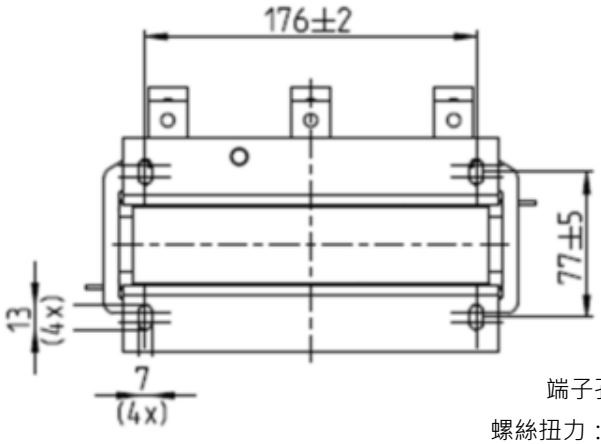

端子孔徑：4 mm²

螺絲扭力：0.8~1.0 Nm

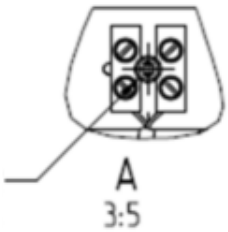

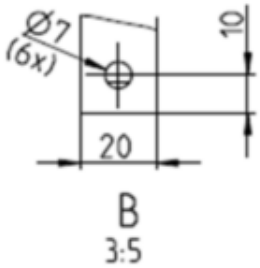

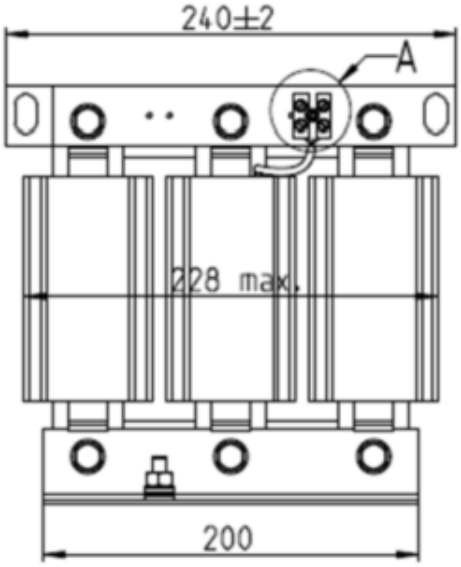

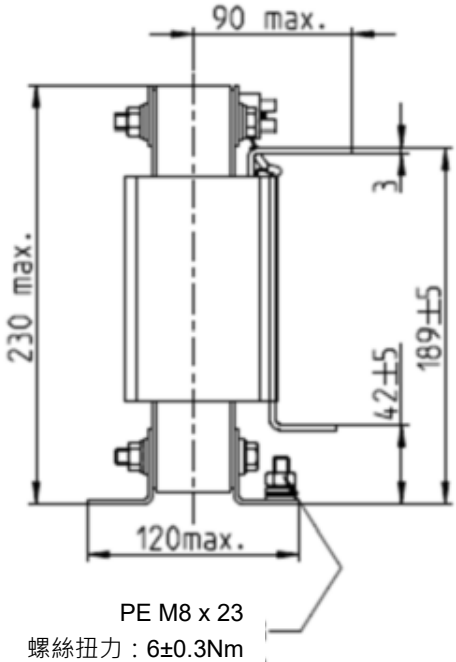

PE M8 x 23

螺絲扭力：6±0.3Nm

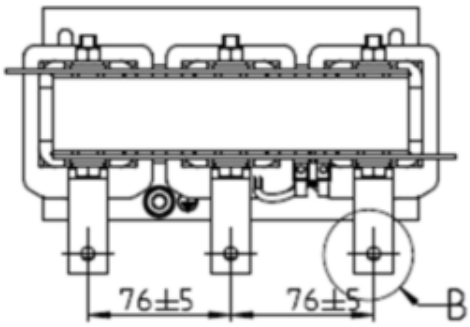

單位：mm

輸入電抗器 台達料號	
DR090AP141	尺寸如上

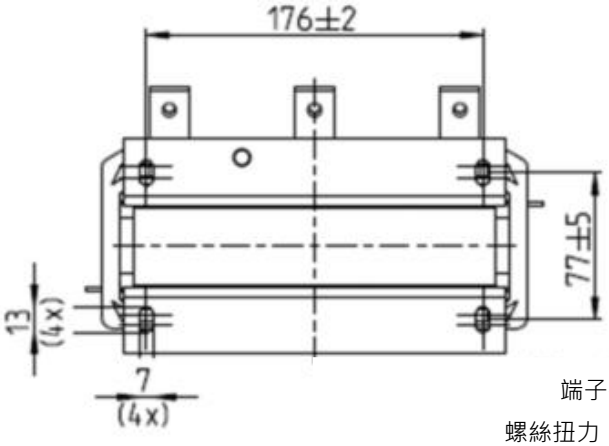

端子孔徑：4 mm²

螺絲扭力：0.8~1.0 Nm

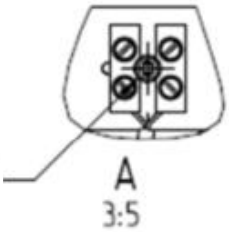

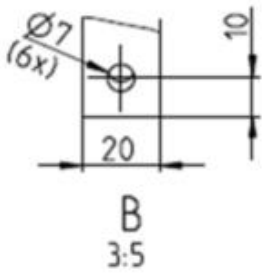

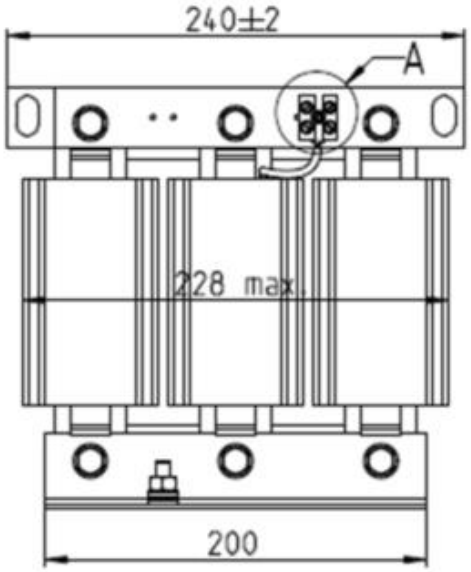

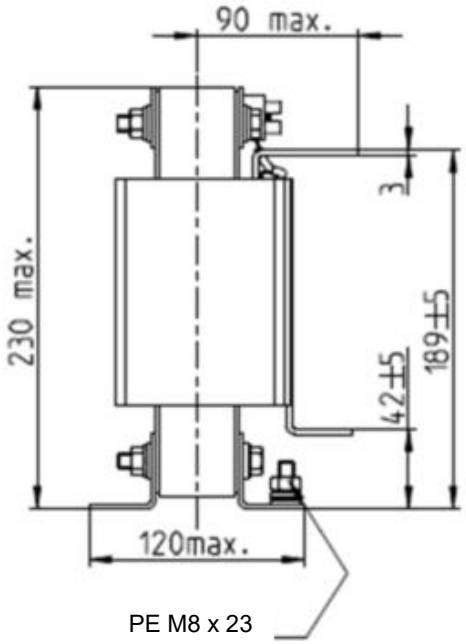

PE M8 x 23

螺絲扭力：6±0.3 Nm

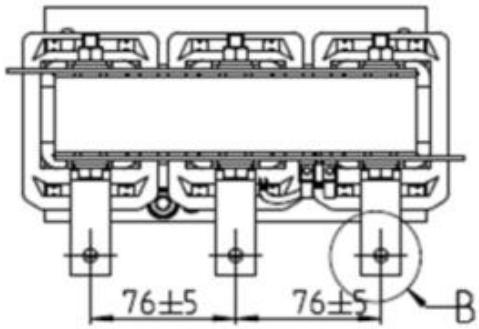

單位：mm

輸入電抗器 台達料號	
DR105AP106	尺寸如上

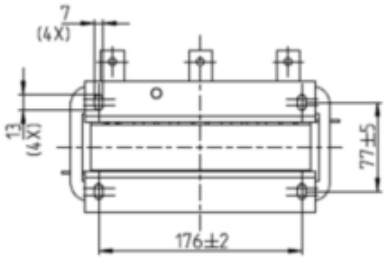

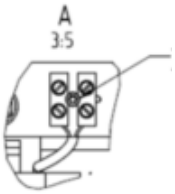

端子孔徑：4 mm²

螺絲扭力：0.6~0.8 Nm

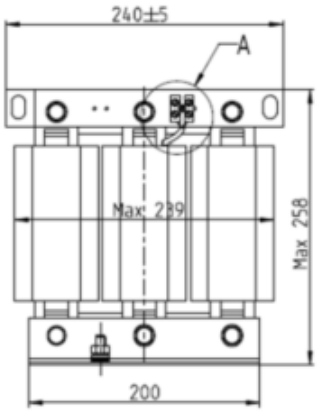

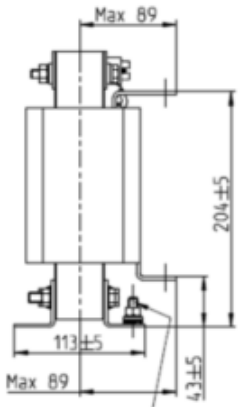

PE M8 x 23

螺絲扭力：6±0.3 Nm

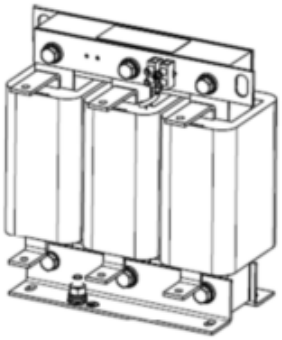

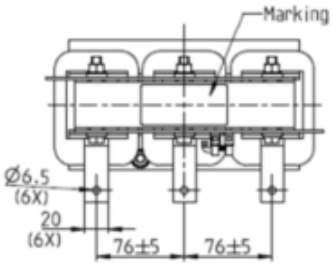

單位：mm

輸入電抗器 台達料號	
DR146AP087	尺寸如上

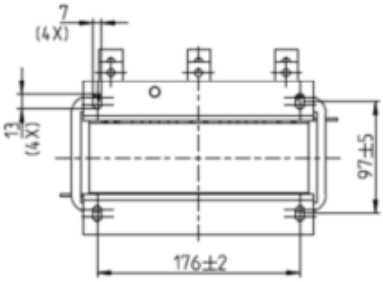

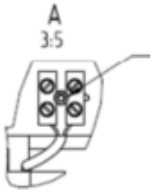

端子孔徑：4 mm²

螺絲扭力：0.6~0.8 Nm

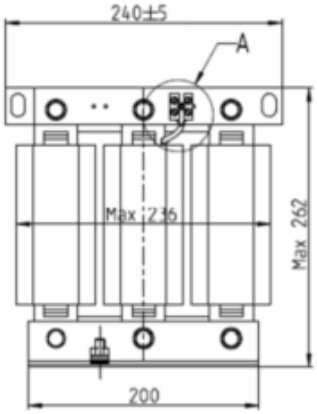

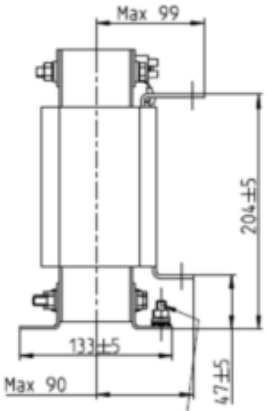

PE M8 x 23

螺絲扭力：6±0.3 Nm

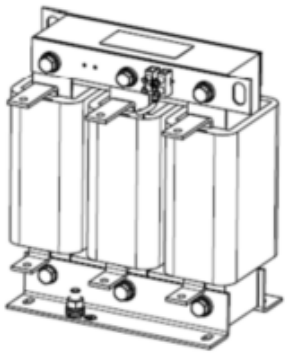

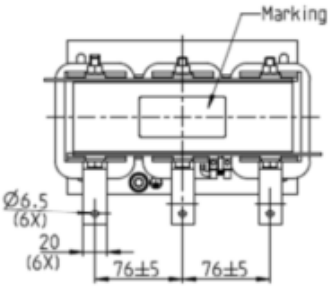

單位：mm

輸入電抗器 台達料號	
DR180AP070	尺寸如上

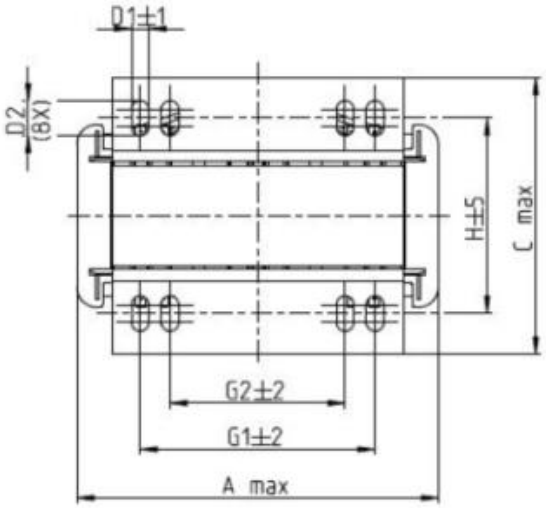

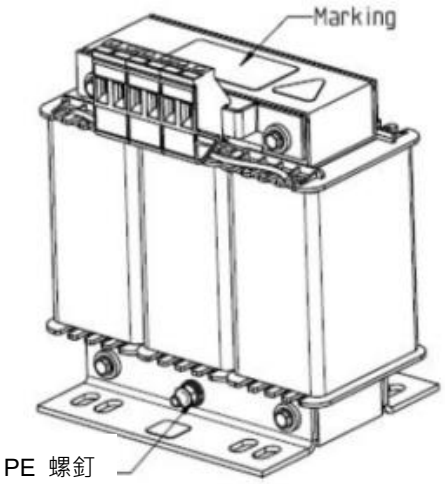

螺絲扭力：0.6~0.8 Nm

螺絲扭力：F Nm

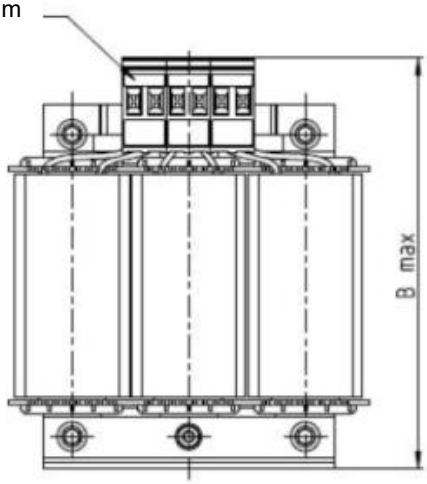

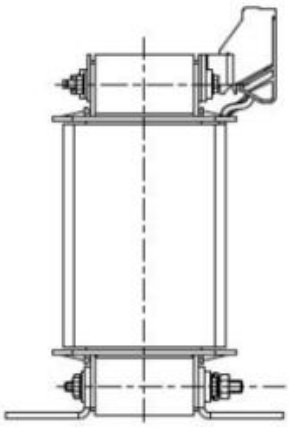

單位：mm

輸入電抗器 台達料號	A	B	C	D1*D2	H	G1	G2	PE D
DR003A0810	100	125	65	6*9	43	60	40	M4
DR004A0607	100	125	65	6*9	43	60	40	M4
DR006A0405	130	15	95	6*12	60	80.5	60	M4
DR009A0270	160	160	105	6*12	75	107	75	M4
DR010A0231	160	160	115	6*12	90	107	75	M4
DR012A0202	160	160	115	6*12	90	107	75	M4
DR018A0117	160	160	115	6*12	90	107	75	M4

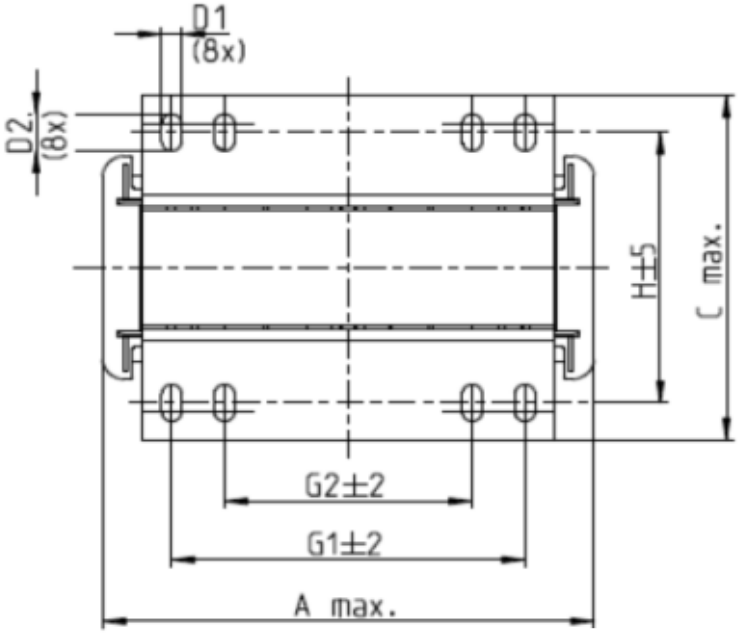

安裝螺絲：M5

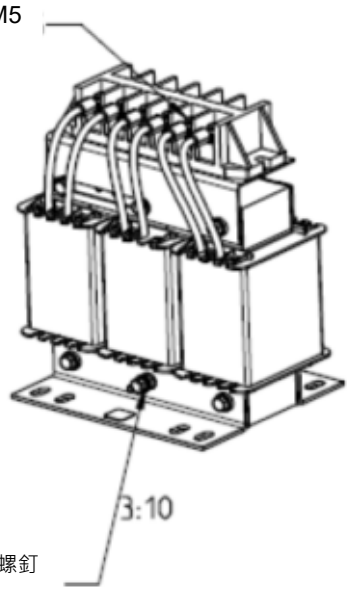

螺絲扭力：F Nm

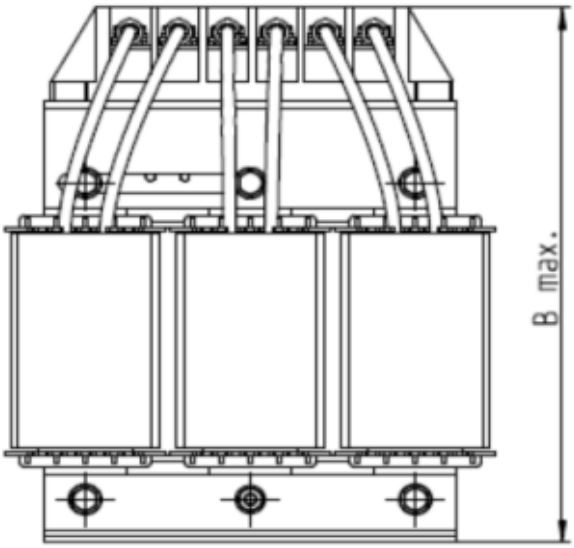

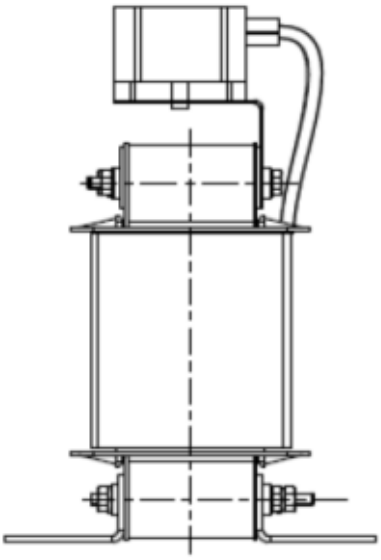

單位：mm

輸入電抗器 台達料號	A	B	C	D1*D2	H	G1	G2	PE D
DR024AP881	160	175	115	6*12	90	107	75	M4
DR032AP660	195	200	145	6*12	115	122	85	M6
DR038AP639	190	200	145	6*12	115	122	85	M6
DR045AP541	190	200	145	6*12	115	122	85	M6

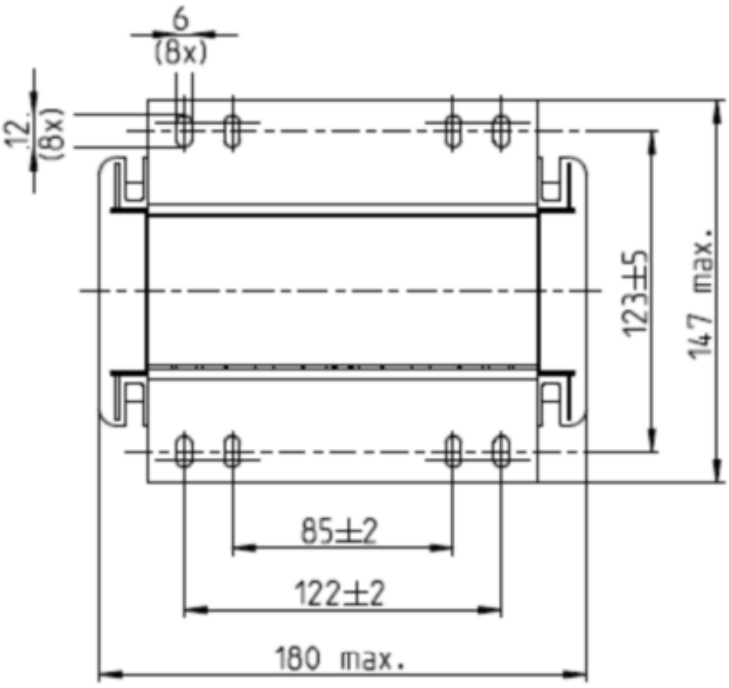

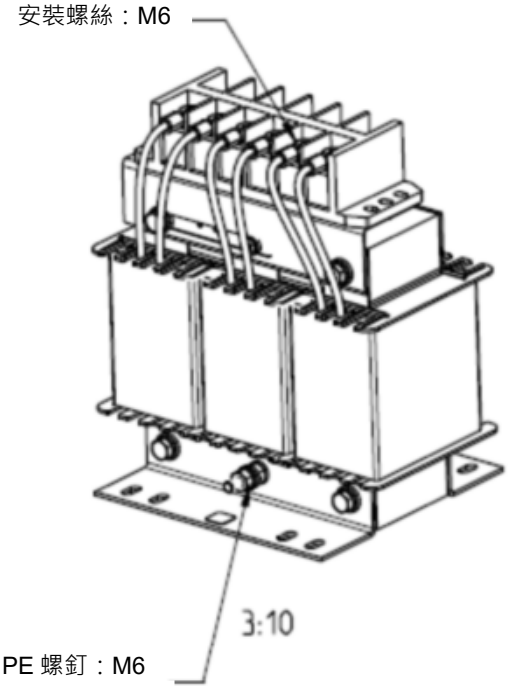

螺絲扭力：3±1 .5 Nm

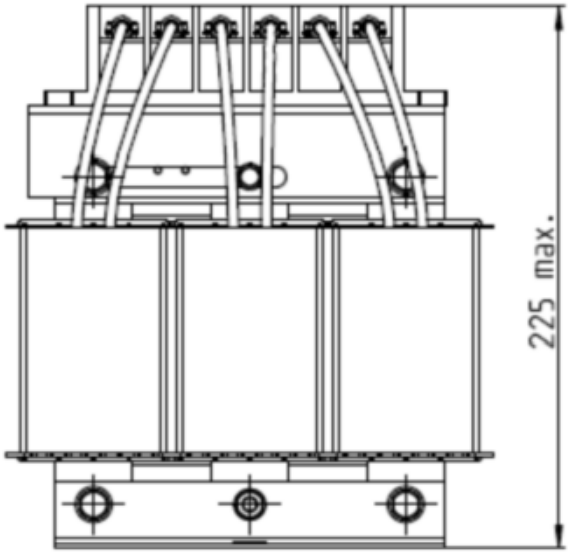

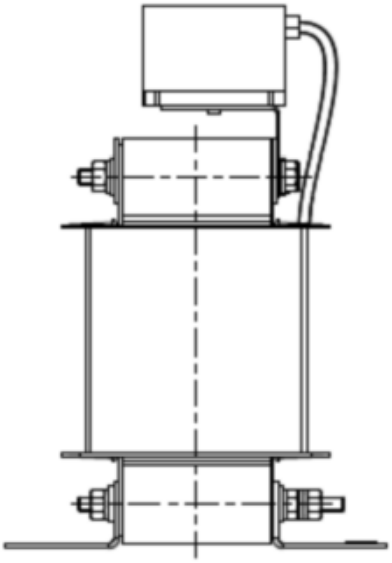

單位：mm

輸入電抗器 台達料號	
DR060AP405	尺寸如上

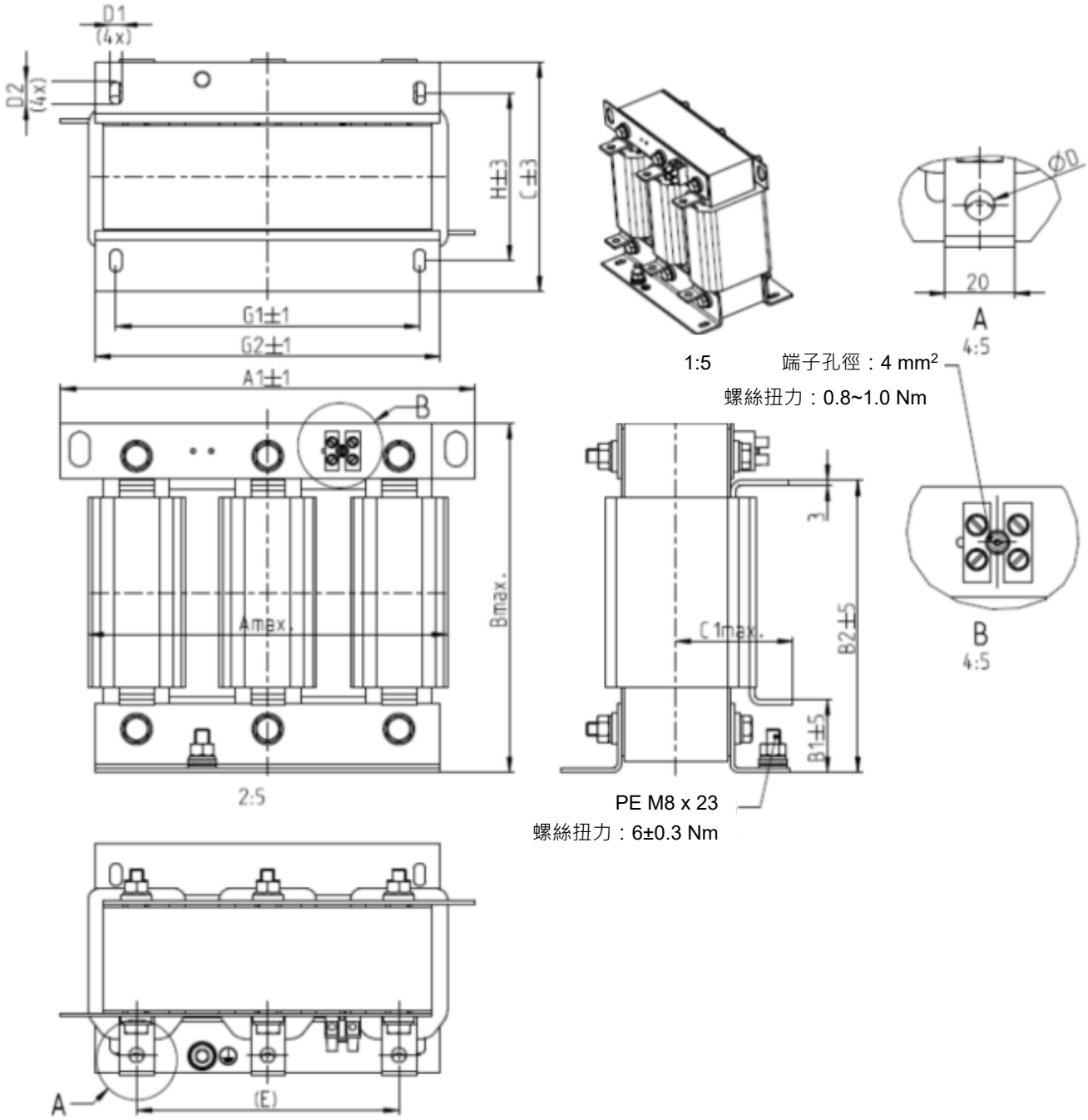

單位：mm

輸入電抗器 台達料號	A	A1	B	B1	B2	C	D	D1*D2	E	C1	G1	G2	H
DR073AP334	228	240	215	40	170	133	8.5	7*13	152	75	176	200	97
DR091AP267	228	240	245	40	195	133	8.8	7*13	152	90	176	200	97
DR110AP221	228	240	245	40	195	138	8.5	7*13	152	75	176	200	102

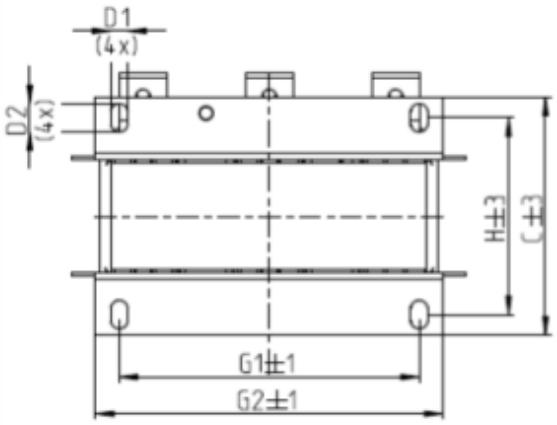

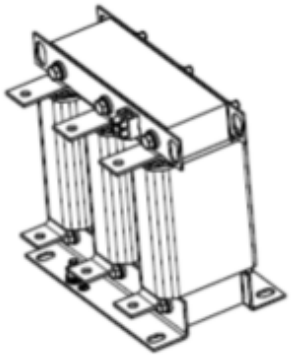

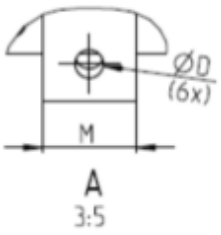

1:5 端子孔徑：4 mm²

螺絲扭力：0.8~1.0 Nm

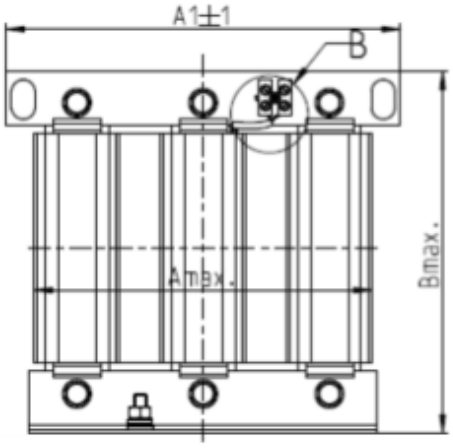

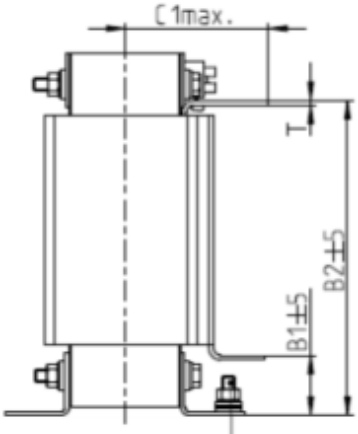

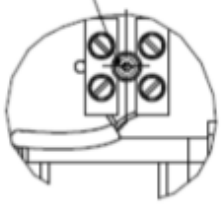

PE M8 x 23

螺絲扭力：6±0.3 Nm

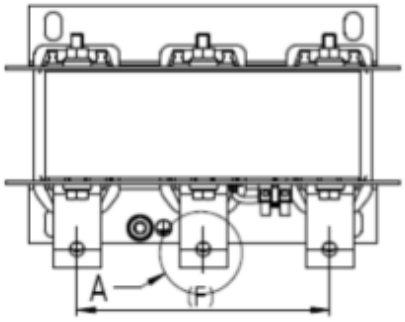

單位：mm

輸入電抗器 台達料號	A	A1	B	B1	B2	C	C1	D	D1*D2	F	G1	G2	H	M*T
DR150AP162	240	250	245	40	200	151	105	9	11*18	160	190	220	125	20*3
DR180AP135	240	250	245	40	200	151	105	9	11*18	160	190	220	125	20*3
DR220AP110	264	270	275	50	230	151	105	9	10*18	176	200	230	106	30*3
DR260AP098	264	270	285	50	240	151	105	9	10*18	176	200	230	106	30*3
DR310AP078	300	300	345	55	295	153	105	9	10*18	200	224	260	113	30*3
DR370AP066	300	300	345	55	295	158	120	9	10*18	200	224	260	118	50*4

直流電抗器標準品規格請參考下圖與表格：

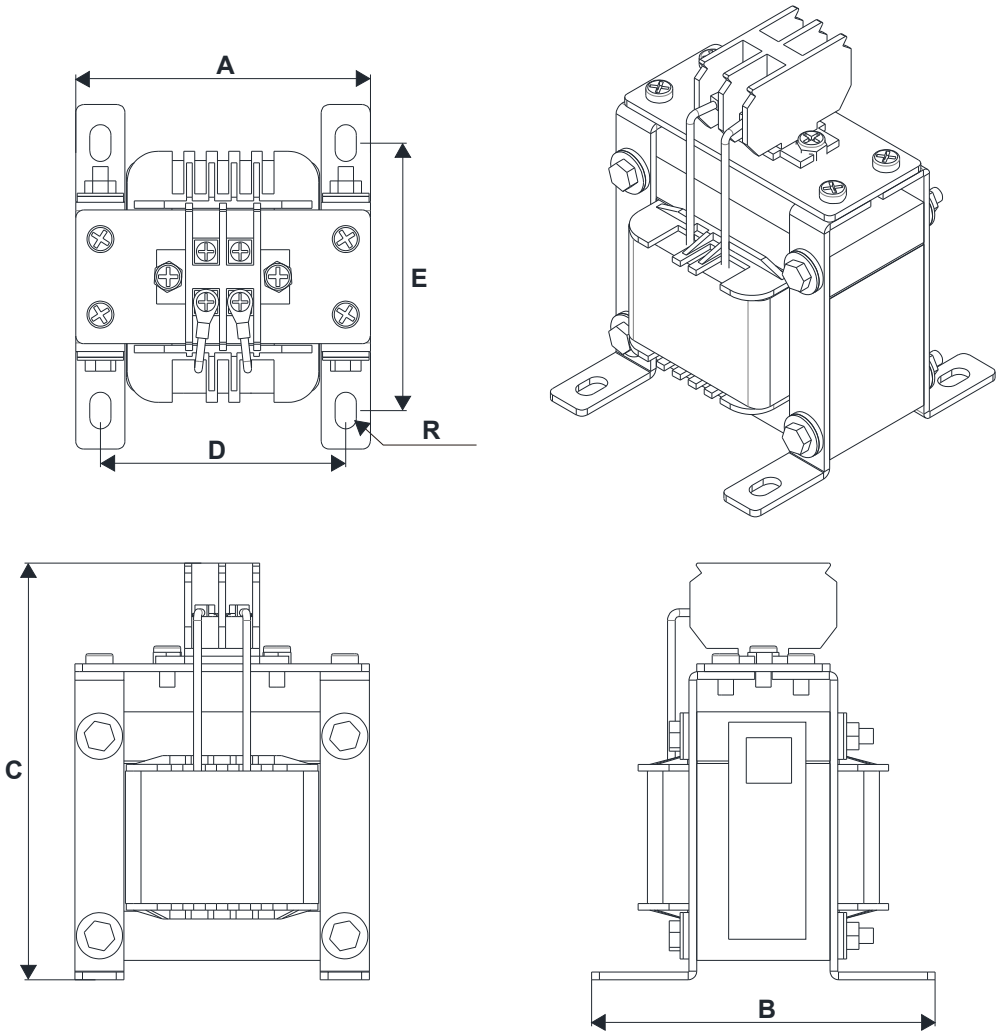

單位：mm

直流電抗器 台達料號	A	B	C	D	E	R
DR005D0585	79	78	112	64±2	56±2	9.5*5.5
DR008D0366	79	78	112	64±2	56±2	9.5*5.5
DR011D0266	79	92	112	64±2	69.5±2	9.5*5.5
DR017D0172	79	112	112	64±2	89.5±2	9.5*5.5
DR025D0117	99	105	128	79±2	82.5±2	9.5*5.5
DR033DP851	117	110	156	95±2	87±2	10*6.5
DR049DP574	117	120	157	95±2	97±2	10*6.5
DR065DP432	117	140	157	95±2	116.5±2	10*6.5
DR075DP391	136	135	178	111±2	112±2	10*6.5
DR090DP325	136	135	179	111±2	112±2	10*6.5
DR003D1870	79	78	112	64±2	56±2	9.5*5.5
DR004D1403	79	92	112	64±2	69.5±2	9.5*5.5
DR006D0935	79	92	112	64±2	69.5±2	9.5*5.5
DR009D0623	79	112	112	64±2	89.5±2	9.5*5.5
DR010D0534	99	93	128	79±2	70±2	9.5*5.5
DR012D0467	99	105	128	79±2	82.5±2	9.5*5.5
DR018D0311	117	110	144	95±2	87±2	10*6.5
DR024D0233	117	120	144	95±2	97±2	10*6.5
DR032D0175	117	140	157	95±2	116.5±2	10*6.5
DR038D0147	136	135	172	111±2	112±2	10*6.5
DR045D0124	136	135	173	111±2	112±2	10*6.5
DR060DP935	136	150	173	111±2	127±2	10*6.5

交流輸出電抗器外觀圖示與規格：

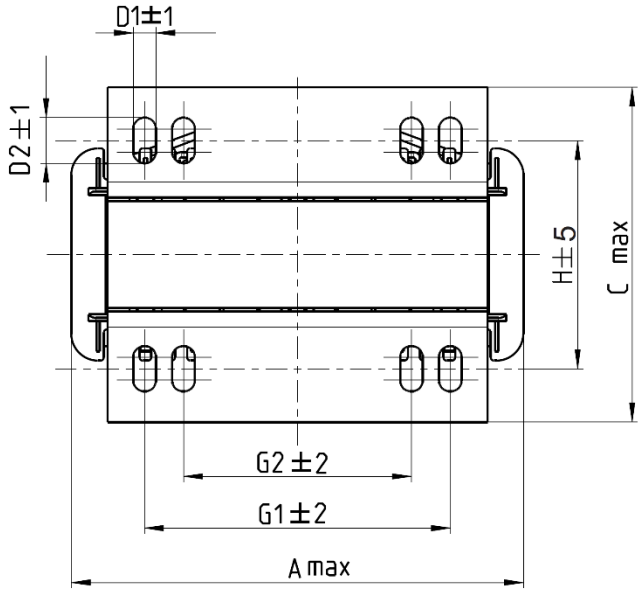

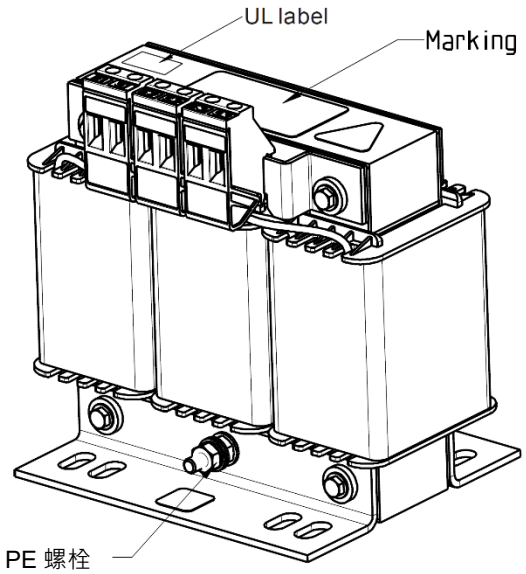

螺絲扭力：0.6~0.8 Nm

螺絲扭力：1.0~1.2 Nm

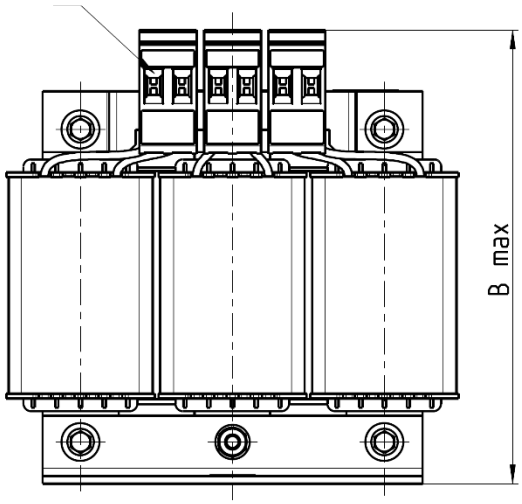

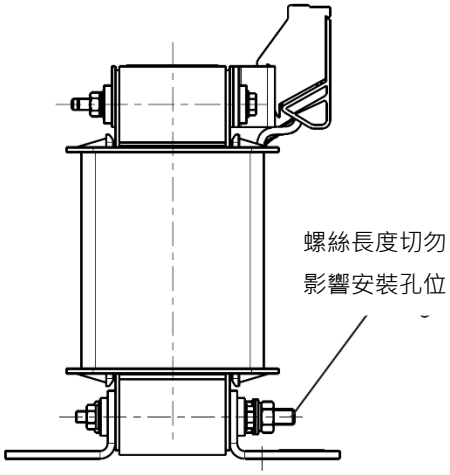

單位：mm

輸出電抗器 台達料號	A	B	C	D1*D2	E	G1	G2	PE D
DR005L0254	96	110	70	6*9	42	60	40	M4
DR008L0159	120	135	96	6*12	60	80.5	60	M4
DR011L0115	120	135	96	6*12	60	80.5	60	M4
DR017LP746	120	135	105	6*12	65	80.5	60	M4
DR025LP507	150	160	120	6*12	88	107	75	M4
DR033LP320	150	160	120	6*12	88	107	75	M4

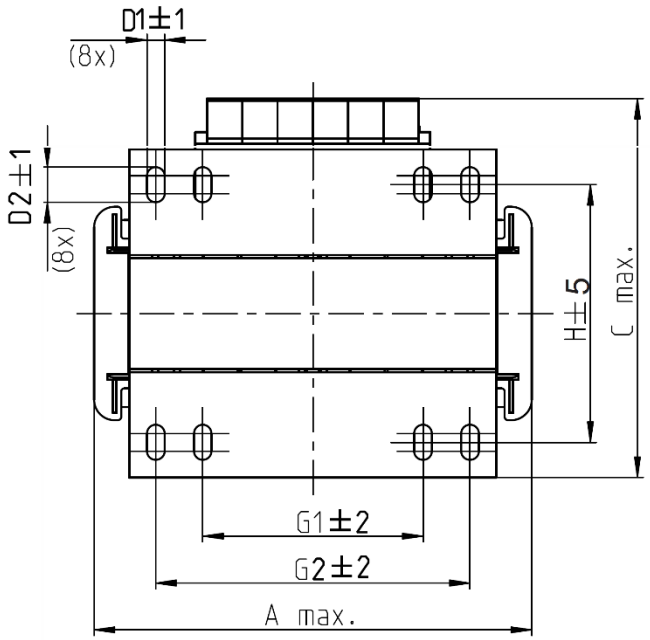

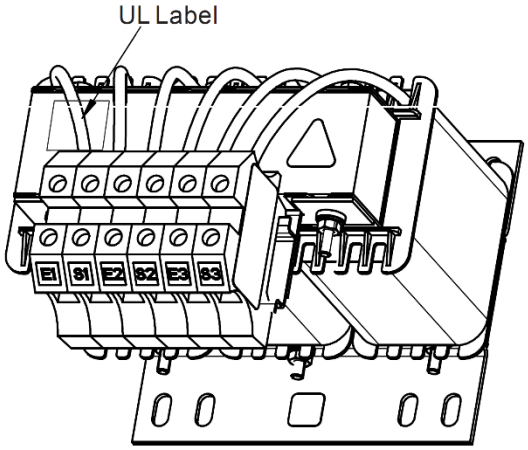

端子孔徑：16 mm²

螺絲扭力：1.2~1.4 Nm

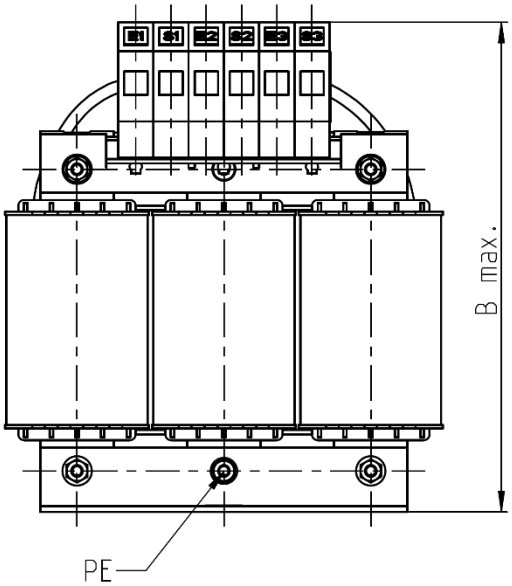

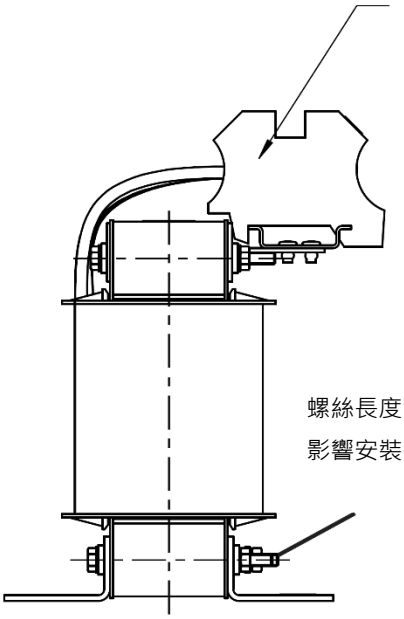

螺絲長度切勿
影響安裝孔位

單位：mm

輸出電抗器 台達料號	A	B	C	D1*D2	H	G	G1	Q	M	PE D
DR049LP215	180	205	175	6*12	115	85	122	16	1.2-1.4	M4
DR065LP162	180	215	185	6*12	115	85	122	35	2.5-3.0	M4

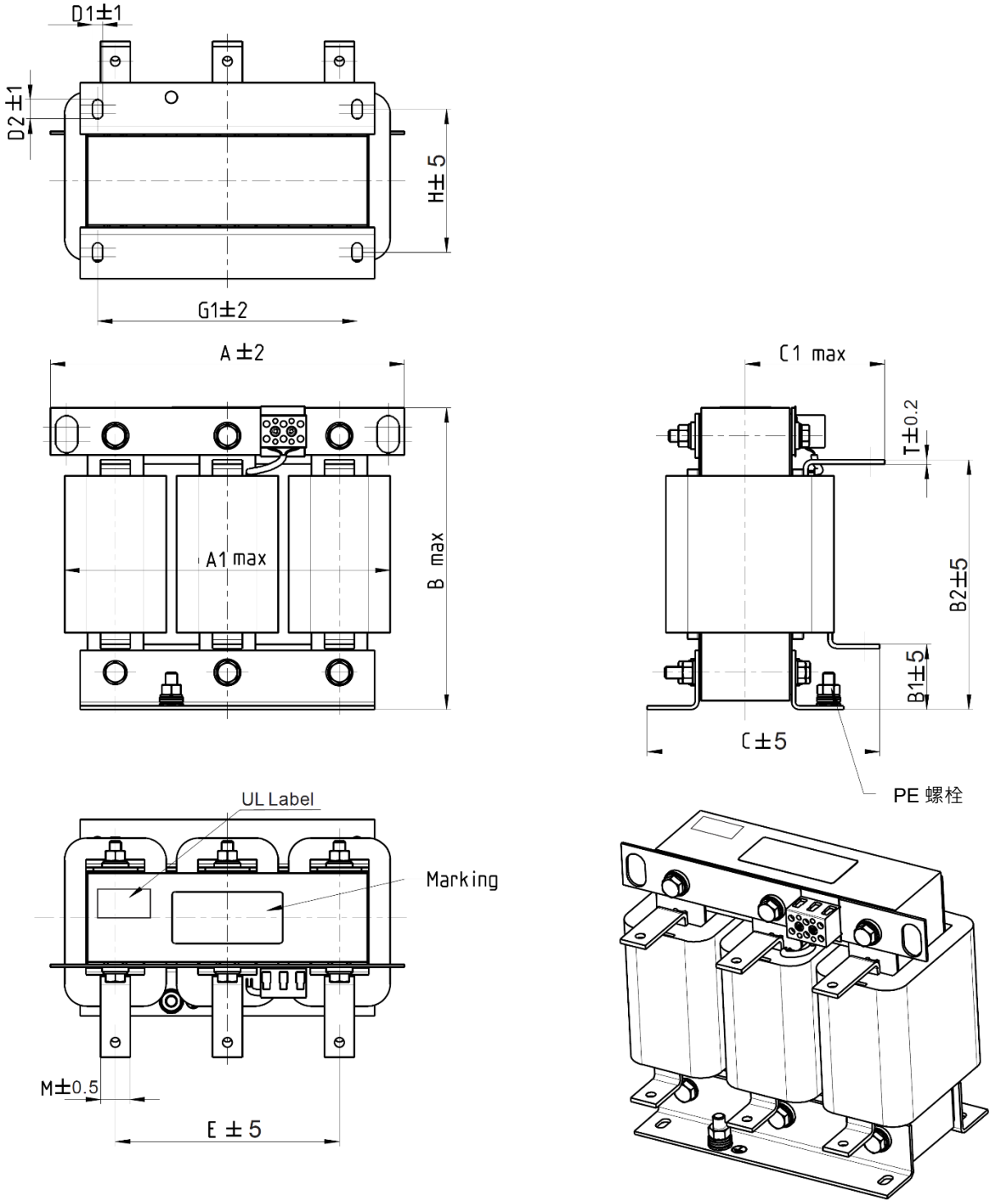

單位：mm

輸出電抗器台達料號	A	A1	B	B1	B2	C	C1	D1*D2	E	G1	H	M*T
DR075LP170	240	228	215	44	170	151	100	7*13	152	176	85	20*3
DR090LP141	240	228	215	44	170	151	100	7*13	152	176	85	20*3
DR105LP106	240	228	215	44	170	165	110	7*13	152	176	97	20*3
DR146LP087	240	228	240	45	202	165	110	7*13	152	176	97	30*3
DR180LP070	250	240	250	46	205	175	110	11*18	160	190	124	30*5

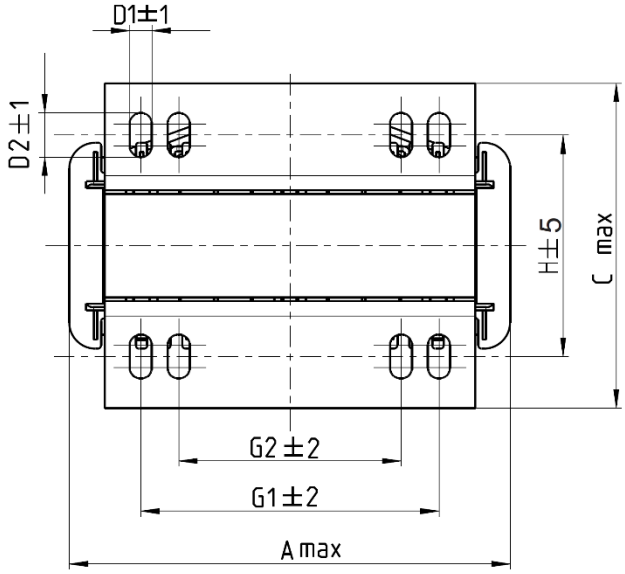

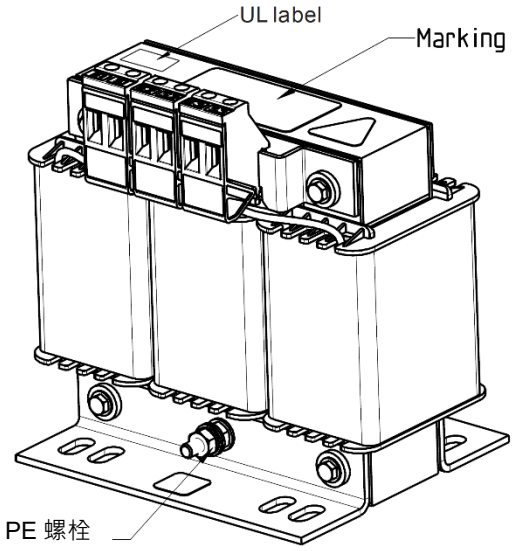

螺絲扭力：1.0~1.2 Nm

螺絲扭力：0.6~0.8 Nm

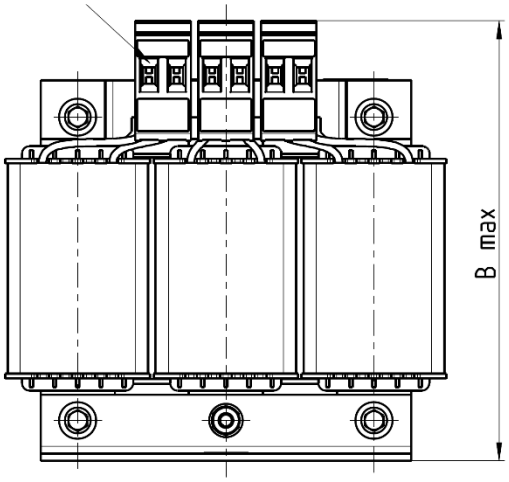

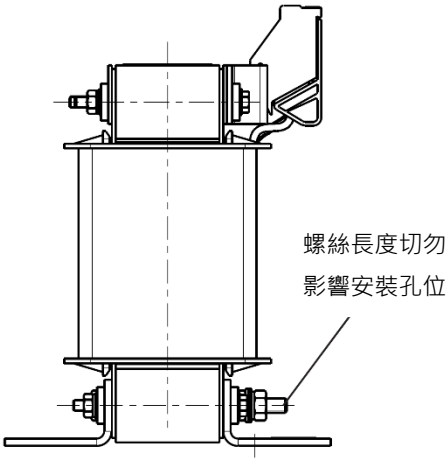

單位：mm

輸出電抗器 台達料號	A	B	C	D1*D2	H	G1	G2	PE D
DR003L0810	96	115	65	6*9	42	60	40	M4
DR004L0607	120	135	95	6*12	60	80.5	60	M4
DR006L0405	120	135	95	6*12	60	80.5	60	M4
DR009L0270	150	160	100	6*12	74	107	75	M4
DR010L0231	150	160	115	6*12	88	107	75	M4
DR012L0202	150	160	115	6*12	88	107	75	M4
DR018L0117	150	160	115	6*12	88	107	75	M4
DR024LP881	150	160	115	6*12	88	107	75	M4
DR032LP660	180	190	145	6*12	114	122	85	M6

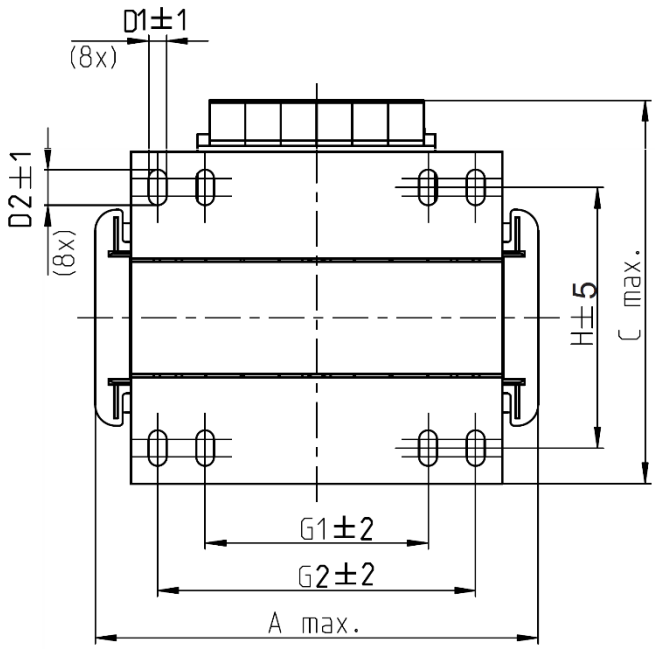

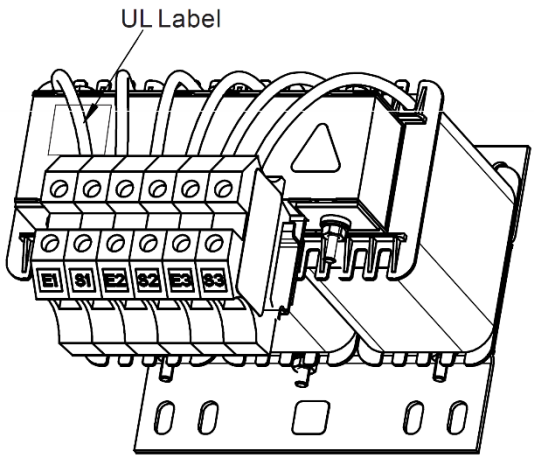

端子孔徑：16 mm²

螺絲扭力：1.2~1.4 Nm

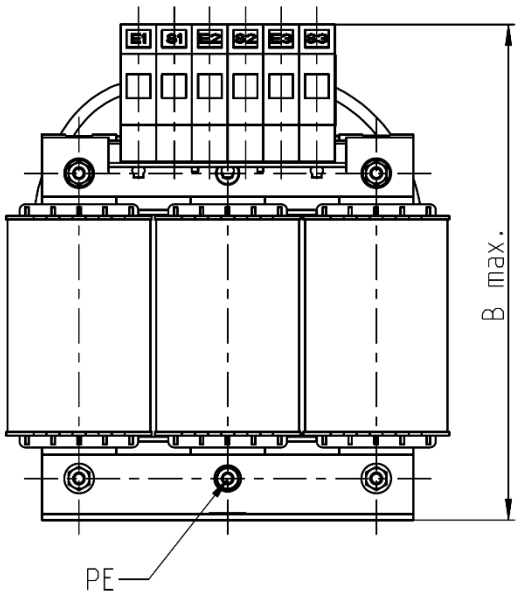

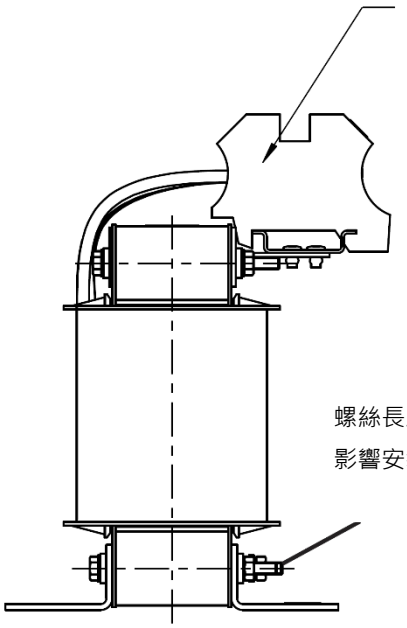

螺絲長度切勿
影響安裝孔位

單位：mm

輸出電抗器 台達料號	A	B	C	D1*D2	H	G1	G2	PE D
DR038LP639	180	205	170	6*12	115	85	122	M4
DR045LP541	235	245	155	7*13	85	/	176	M6

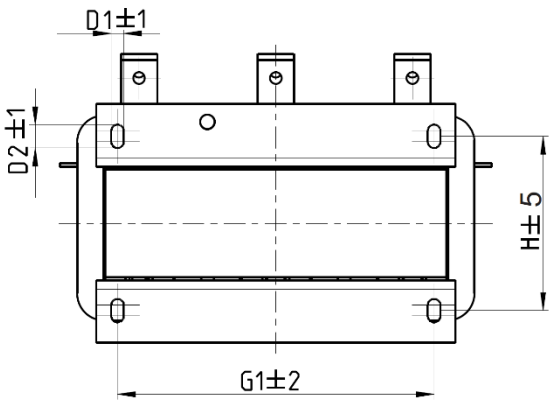

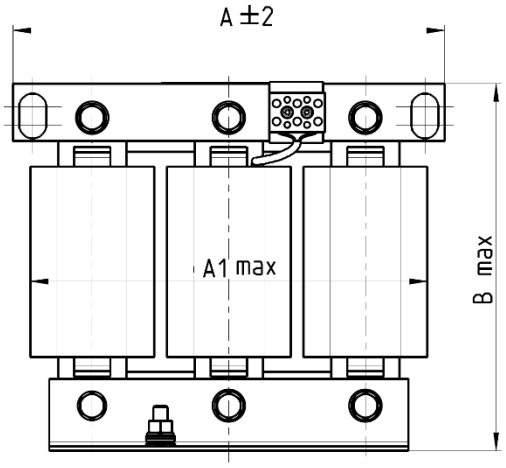

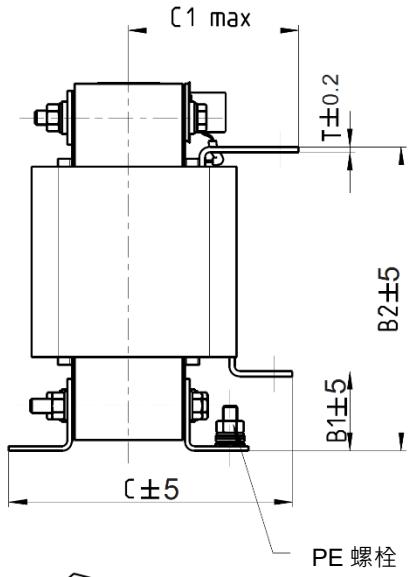

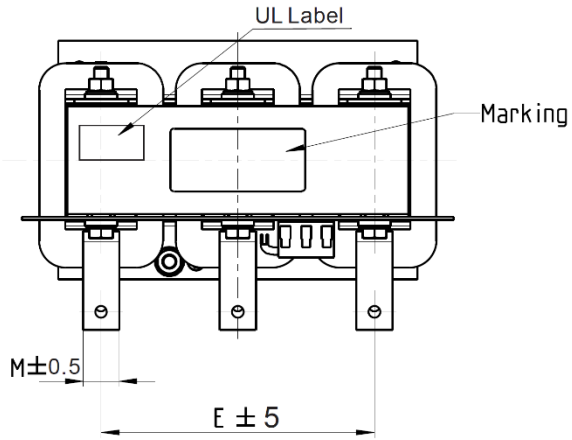

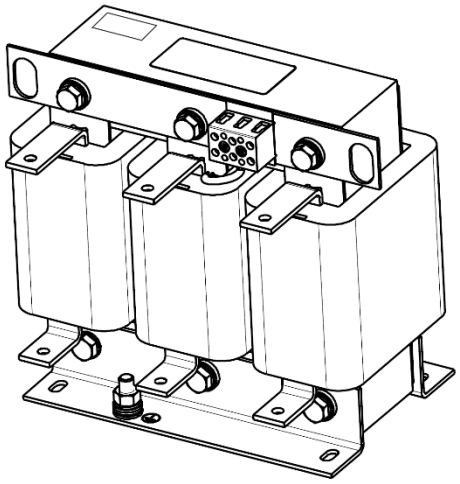

單位：mm

輸出電抗器 台達料號	A	A1	B	B1	B2	C	C1	D1*D2	E	G1	H	M*T
DR060LP405	240	228	215	44	170	163	110	7*13	152	176	97	20*3
DR073LP334	250	235	235	44	186	174	115	11*18	160	190	124	20*3
DR091LP267	250	240	235	44	186	174	115	11*18	160	190	124	20*3
DR110LP221	270	260	245	50	192	175	115	10*18	176	200	106	20*3

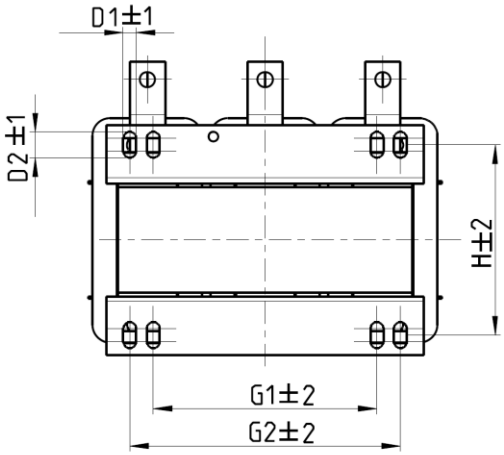

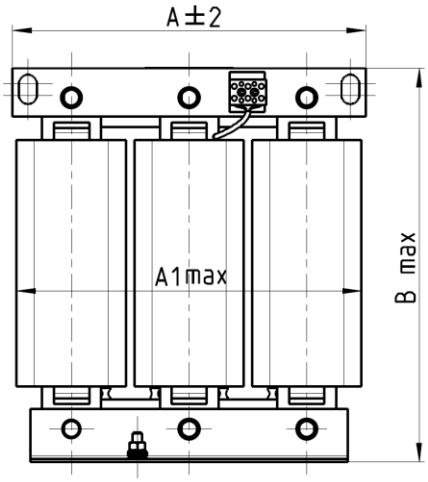

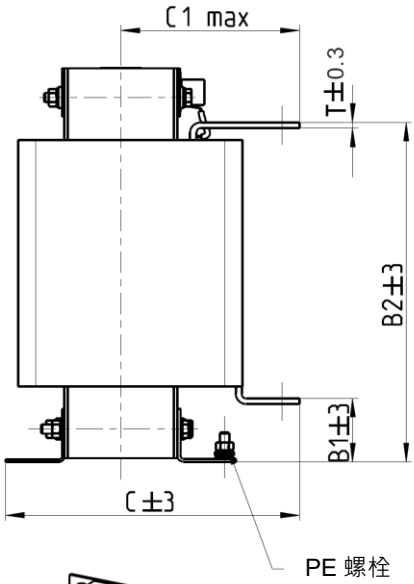

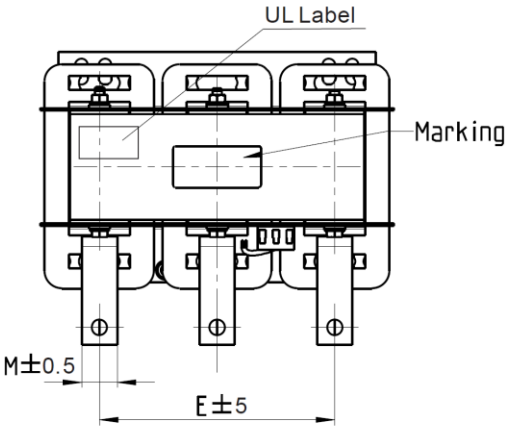

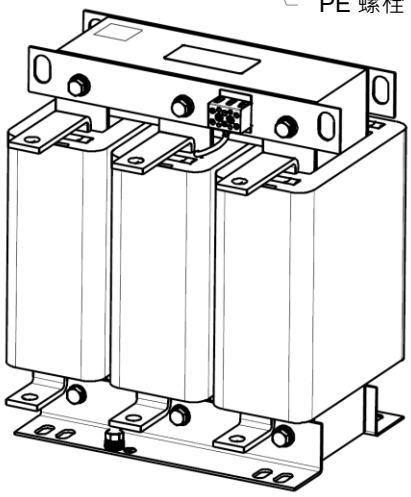

單位：mm

輸出電抗器 台達料號	A	A1	B	B1	B2	C	C1	D1*D2	E	G1	G2	H	M*T
DR150LP162	270	264	265	51	208	192	125	10*18	176	200	/	118	30*3
DR180LP135	300	295	310	55	246	195	125	11*22	200	230	190	142	30*3

6-5 零相電抗器

在輸入或輸出側加裝零相電抗器也是降低干擾的一種方式，由於在動力輸入/輸出線上通過的電流較大，所以要注意磁芯的飽和問題。以下，台達推出兩種型式的零相電抗器，解決干擾問題。

A. 有鎖附機構殼機種

對於動力輸入/輸出線上的零相電抗器，由於承受的負載電流大，目前最理想的材料是選擇複合磁粉芯。此材料的抗飽和強度大，而且磁芯的電阻率比起單純的金屬磁性材料增大了數倍，因此可以應用在較高的頻段內，也可透過增加匝數的方式來獲得高阻抗能力。

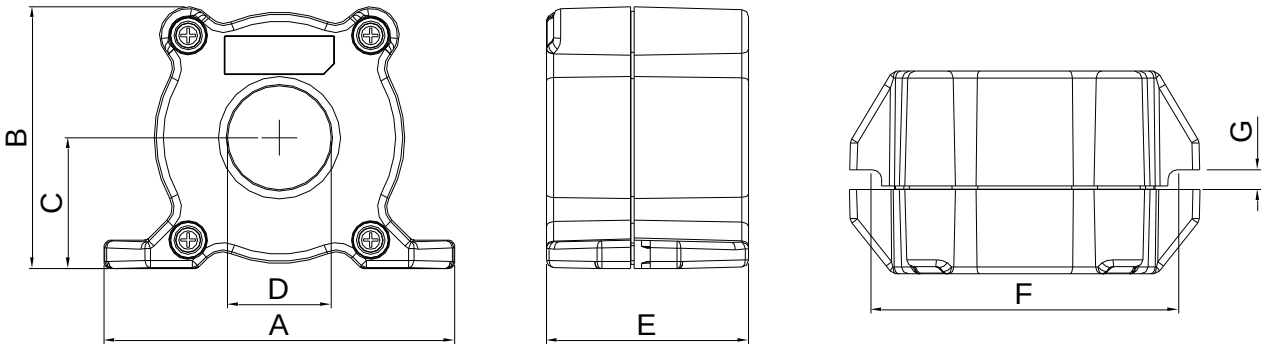

單位：mm (inch)

型號	A	B	C	D	E	F	G(Ø)	扭力
RF008X00A	98 (3.858)	73 (2.874)	36.5 (1.437)	29 (1.142)	56.5 (2.224)	86 (3.386)	5.5 (0.217)	8~10 kgf/cm
RF004X00A	110 (4.331)	87.5 (3.445)	43.5 (1.713)	36 (1.417)	53 (2.087)	96 (3.780)	5.5 (0.217)	8~10 kgf/cm

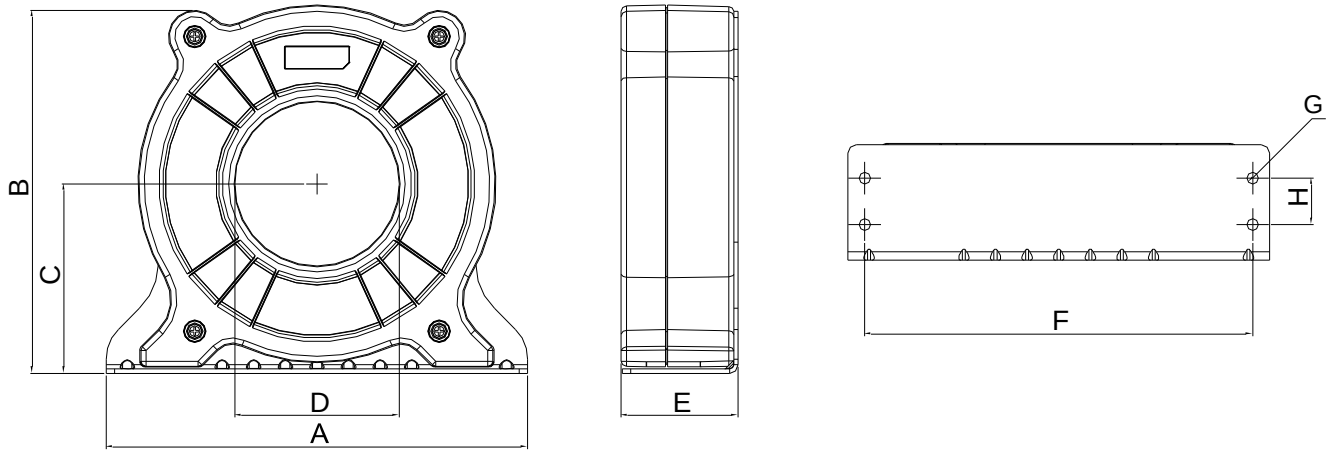

單位：mm (inch)

型號	A	B	C	D	E	F	G(Ø)	H	扭力
RF002X00A	200 (7.874)	172.5 (6.791)	90 (3.543)	78 (3.071)	55.5 (2.185)	184 (7.244)	5.5 (0.217)	22 (0.866)	40~45 kgf/cm

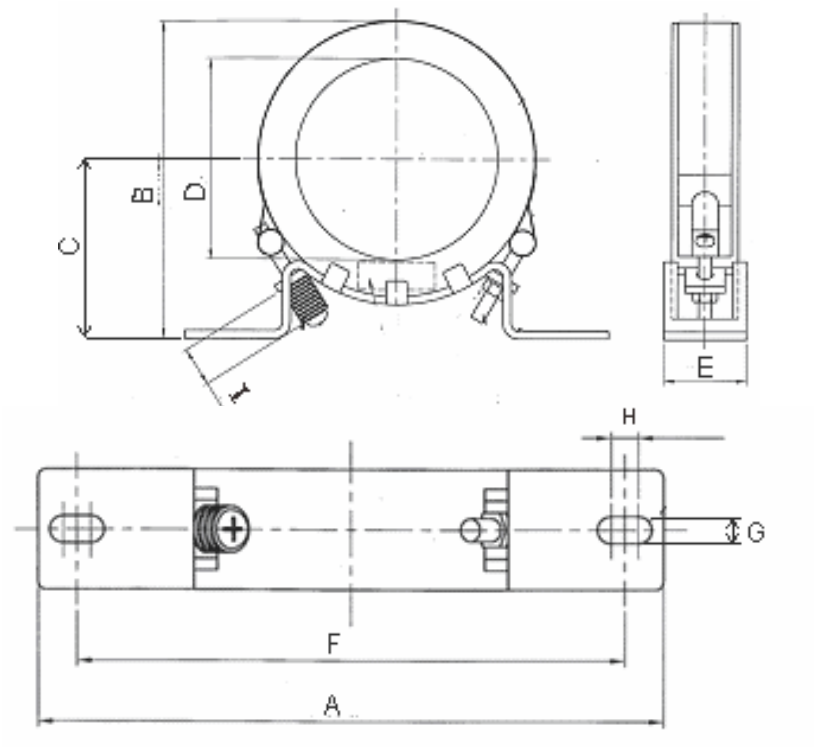

單位：mm (inch)

型號	A	B	C	D	E	F	G(Ø)	H	I
RF300X00A	241 (9.488)	217 (8.543)	114 (4.488)	155 (6.102)	42 (1.654)	220 (8.661)	6.5 (0.256)	7.0 (0.276)	20 (0.787)
								扭力：40~45 kgf/cm	

B. 無鎖附機構款殼機種

採用VAC公司研製生產的超微晶材料鐵芯，具有以下的特性：很高的初始磁導率、很高的飽和磁感應強度、低的鐵損及優秀的溫度特性。若不需鎖附功能，建議選配此型。

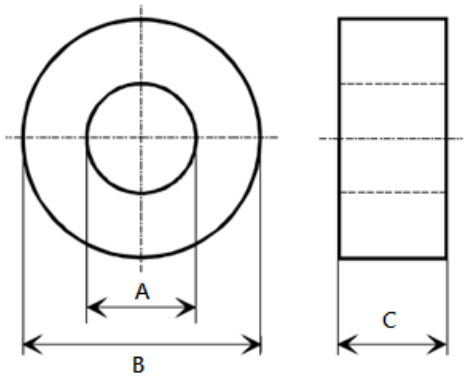

單位：mm

型號	A	B	C	用途
RF008X00N	44.5	21	19.5	馬達線
RF004X00N	55	35.5	24.5	馬達線
RF410X00N	109	68	32	馬達線
RF300X00N	165	125	30	馬達線
RF026X00N	17.3	11.2	7.5	訊號線
RF020X00N	27.3	17.5	12.3	訊號線

電抗器型號*1	建議線徑尺寸		配線方式	數量	適用變頻器機種
RF008X00A RF008X00N	≤ 8 AWG	≤ 8.37 mm^2	圖 A 圖 B	1	IED022S21A IED037S21A
RF004X00A RF004X00N	≤ 4 AWG	≤ 21.15 mm^2	圖 A 圖 B	1	IED055S23A IED075S23A IED110S23A IED055S43A IED075S43A IED110S43A IED150S43A IED185S43A
RF002X00A RF410X00N	≤ 2 AWG	≤ 33.62 mm^2	圖 A 圖 B	1	IED150S23A IED185S23A IED220S23A IED220S43A IED300S43A
RF300X00A RF300X00N	≤ 300 MCM	≤ 152 mm^2	圖 A 圖 B	1	IED370S43A IED450S43A IED550S43A IED750S43A

*1：600V 絕緣電力線

安裝方式

安裝時請至少穿過一個以上的零相電抗器，選用適合的纜線種類，耐壓、耐流、絕緣等級及線徑粗細，亦即纜線必須適合穿過零相電抗器。配線時請勿穿過地線，只須穿過馬達線及電源線。若使用較長的馬達輸出線時，安裝零相電抗器可有效降低輸出端干擾。安裝時，零相電抗器盡量靠近變頻器輸出側。下圖A為零相電抗器單匝安裝示意圖，如線徑足以繞多匝，可參考下圖B零相電抗器多匝安裝示意圖，繞多匝抑制雜訊的效果越佳。

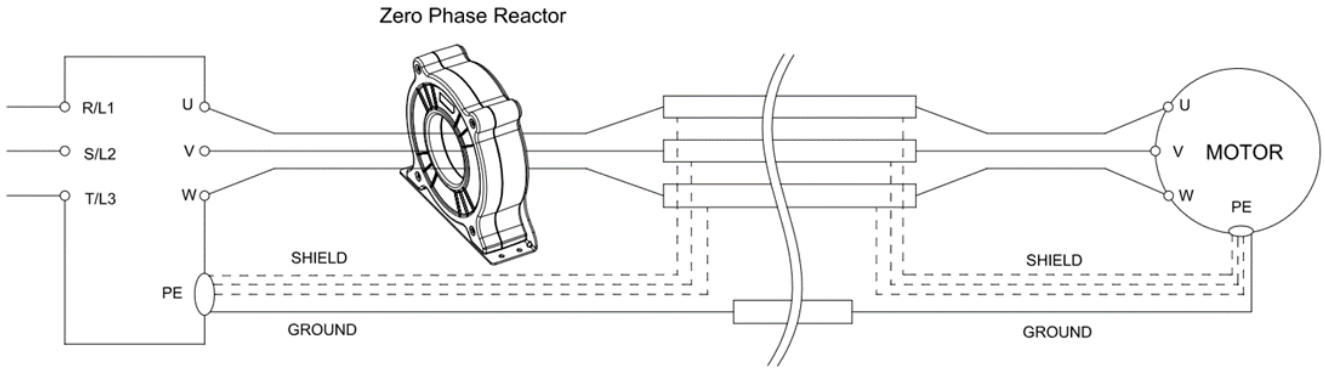

圖 A. 零相電抗器單匝安裝示意圖

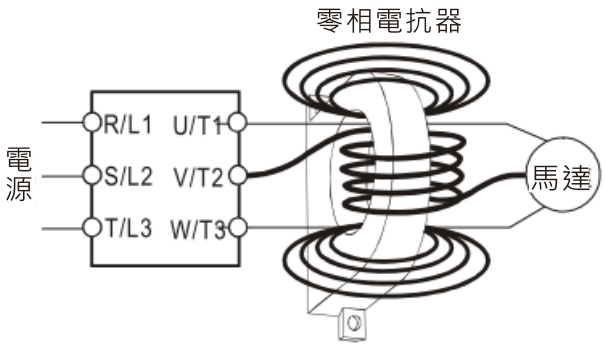

圖 B. 零相電抗器多匝安裝示意圖

安裝注意事項

將零相電抗器安裝在變頻器的輸出端子 (U.V.W.)。安裝零相電抗器後，它能夠降低變頻器的配線所發出的電磁輻射及承載應力；一部變頻器所需要零相電抗器的數量取決於配線的長度和變頻器的電壓。

零相電抗器的正常操作溫度必須低於 85°C (176°F)，但是當零相電抗器的運行達到飽和時，其溫度就會升高，超過 85°C (176°F)；此時，請增加零相電抗器的數量，以避免零相電抗器達到飽和。造成零相電抗器達到飽和的原因有幾個，例如變頻器的配線過長、變頻器驅動多組負載、配線為平行配線、變頻器使用具有高電容的配線等等。所以，如果在變頻器運轉期間，零相電抗器的溫度超過 85°C (176°F)，就必須增加零相電抗器的數量。

零相電抗器建議使用馬達線徑最大線徑請參考下表：

零相電抗器	可用的最大線徑或接頭寬	可用之最大 AWG(1C*3)		可用之最大 AWG(4C*1)	
		75°C	90°C	75°C	90°C
RF008X00A	13 MM	3 AWG	1 AWG	3 AWG	1 AWG
RF004X00A	16 MM	1 AWG	2/0 AWG	1 AWG	1/0 AWG
RF002X00A	36 MM	600 MCM	600 MCM	1 AWG	1/0 AWG
RF300X00A	73 MM	650 MCM	650 MCM	300 MCM	300 MCM
RF008X00N	11 MM	9 AWG	4 AWG	6 AWG	6 AWG
RF004X00N	16 MM	1 AWG	2/0 AWG	1 AWG	1/0 AWG
RF410X00N	36 MM	600 MCM	600 MCM	1 AWG	1/0 AWG
RF300X00N	57 MM	600 MCM	600 MCM	300 MCM	300 MCM

6-6 EMC 濾波器

下表為搭配各變頻器的外接式 EMC 濾波器型號，使用者可依照所需求的雜訊發射與電磁干擾等級，選擇對應的零相電抗器與合適的屏蔽電纜線長，以獲得到最佳的配置與抑制電磁干擾能力，當現場環境不考慮 RE 輻射干擾，只需 CE 傳導干擾抑制能力達到 EN55011 Class A 等級時，不需加裝輸入側的零相電抗器，即可達到 EMC 標準。

220V 機種

IED-S			濾波器型號	零相電抗器	載波頻率	EN12015	
框號	變頻器型號	額定輸入電流 (安培 A)		輸入側 (R/S/T)		傳導放射性 (CE) 屏蔽電纜輸出線長 50m	輻射放射性 (RE)
C	IED022S21A	24	B84142A0042R122	RF008X00A 或 RF008X00N	預設載波	CLASS A	CLASS A
	IED037S21A	34	B84142A0042R122	RF008X00A 或 RF008X00N		CLASSA	CLASSA
	IED055S23A	23	EMF056A23A	RF004X00A 或 RF004X00N		CLASS A	CLASS A
	IED075S23A	30	EMF056A23A	RF004X00A 或 RF004X00N		CLASS A	CLASS A
	IED110S23A	47	EMF056A23A	RF004X00A 或 RF004X00N		CLASS A	CLASS A
D	IED150S23A	56	B84143D0150R127	RF002X00A 或 RF410X00N		CLASS A	CLASS A
	IED185S23A	73	B84143D0150R127	RF002X00A 或 RF410X00N		CLASS A	CLASS A
	IED220S23A	90	B84143D0150R127	RF002X00A 或 RF410X00N		CLASS A	CLASS A

460V 機種

IED-S			濾波器型號	零相電抗器	載波頻率	EN12015	
框號	變頻器型號	額定輸入電流 (安培 A)		輸入側 (R/S/T)		傳導放射性 (CE) 屏蔽電纜輸出線長 50m	輻射放射性 (RE)
C	IED055S43A	14	EMF018A43A	RF004X00A 或 RF004X00N	預設載波	CLASSA	CLASS A
	IED075S43A	17	EMF018A43A	RF004X00A 或 RF004X00N		CLASS A	CLASS A
	IED110S43A	24	EMF033A43A	RF004X00A 或 RF004X00N		CLASS A	CLASS A
	IED150S43A	30	EMF033A43A	RF004X00A 或 RF004X00N		CLASS A	CLASS A
	IED185S43A	37	B84143D0075R127	RF004X00A 或 RF004X00N		CLASS A	CLASS A
D	IED220S43A	47	B84143D0090R127	RF002X00A 或 RF410X00N		CLASS A	CLASS A
	IED300S43A	58	B84143D0090R127	RF002X00A 或 RF410X00N		CLASS A	CLASS A
E	IED370S43A	80	B84143D0200R127	RF300X00A 或 RF300X00N		CLASS A	CLASS A
	IED450S43A	100	B84143D0200R127	RF300X00A 或 RF300X00N		CLASS A	CLASS A
	IED550S43A	128	B84143D0200R127	RF300X00A 或 RF300X00N		CLASS A	CLASS A
	IED750S43A	165	B84143D0200R127	RF300X00A 或 RF300X00N		CLASS A	CLASS A

EMC 濾波器圖面

EMC 濾波器型號：EMF018A43A

單位：mm [inch]

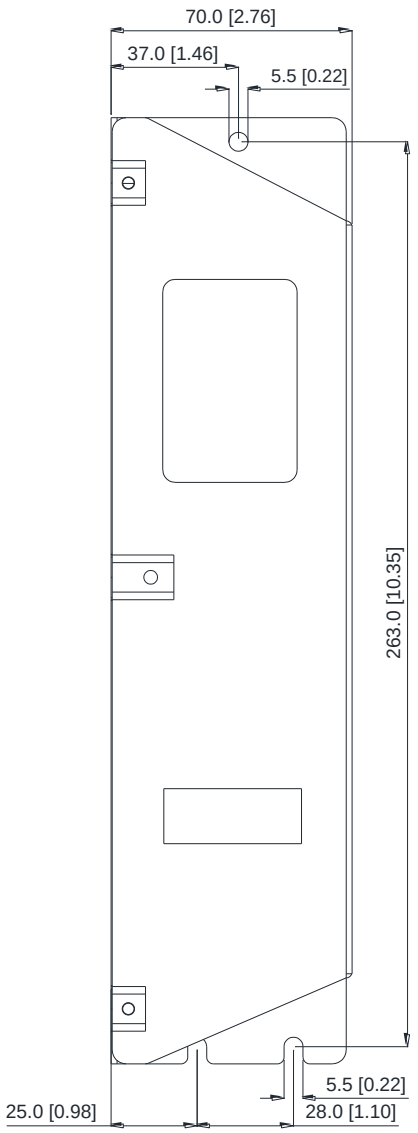

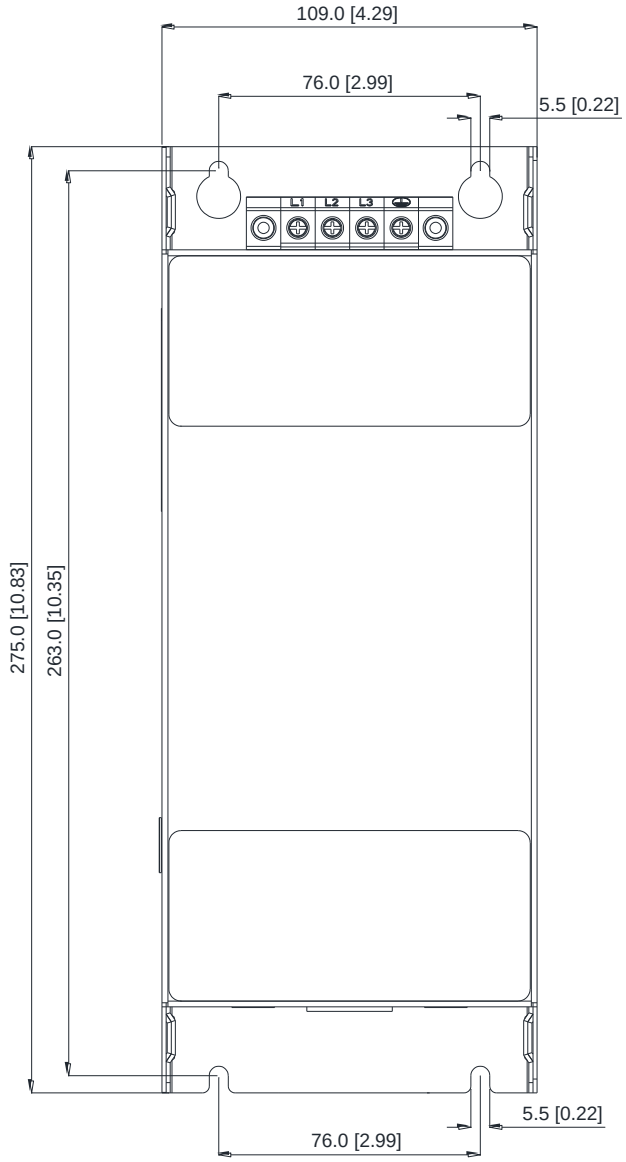

EMC 濾波器型號：EMF035A23A；EMF033A43A

單位：mm [inch]

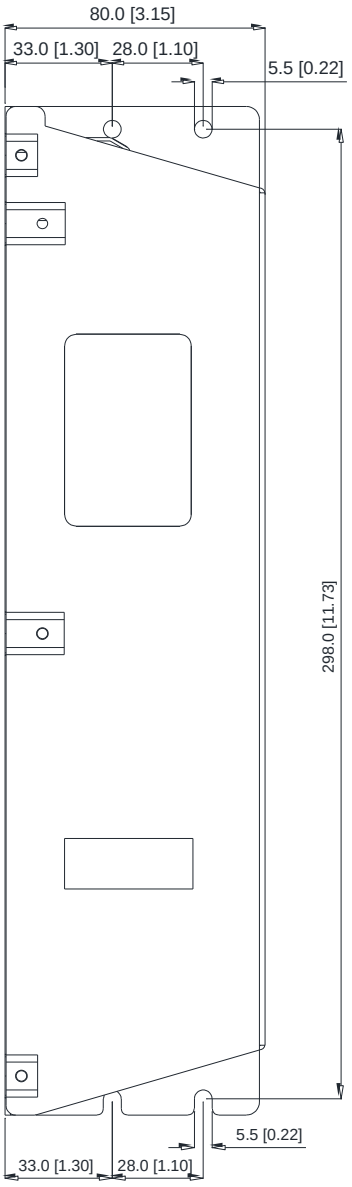

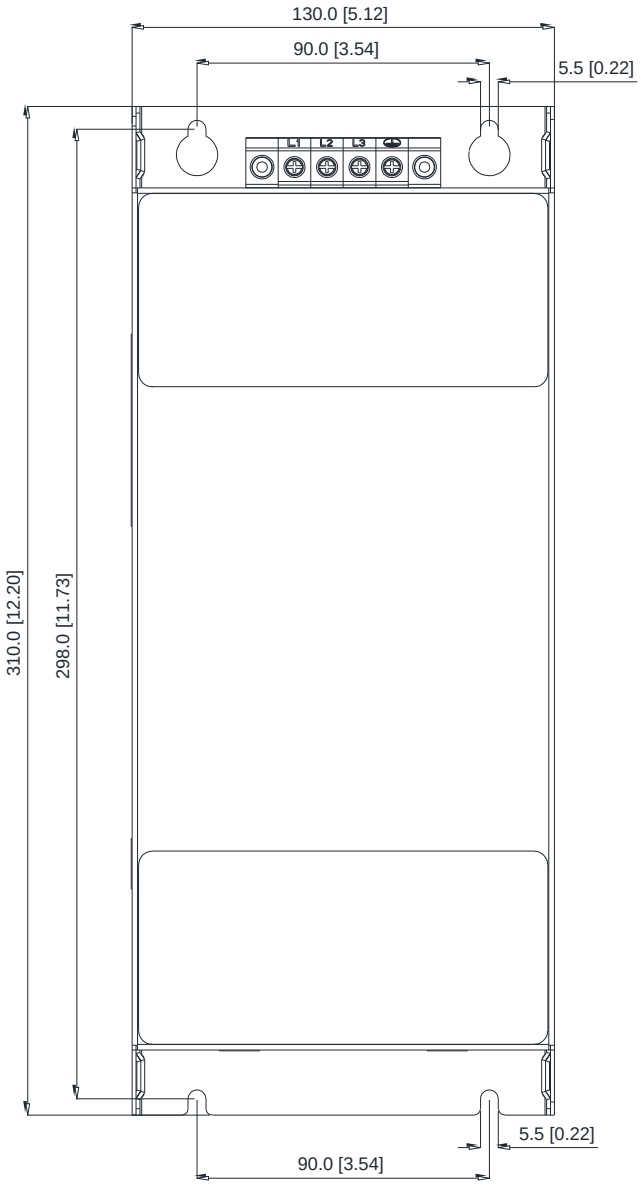

EMC 濾波器型號：EMF056A23A

單位：mm [inch]

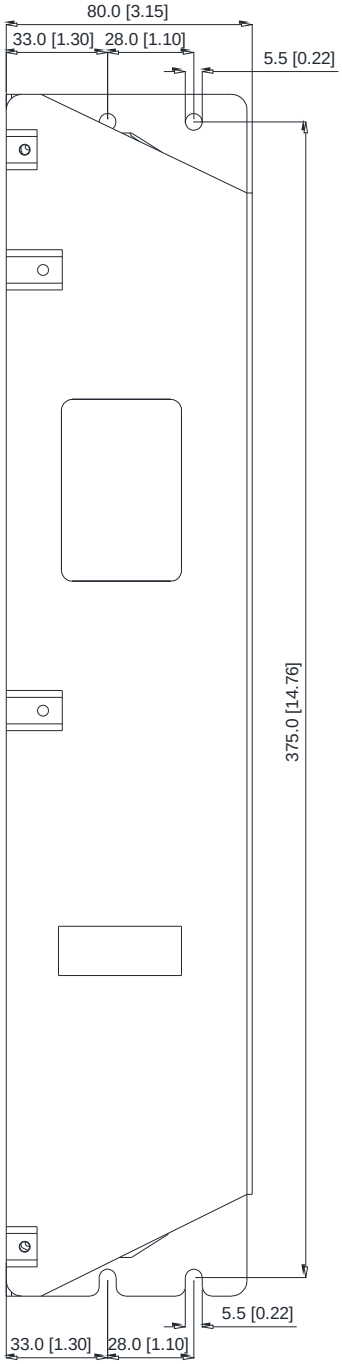

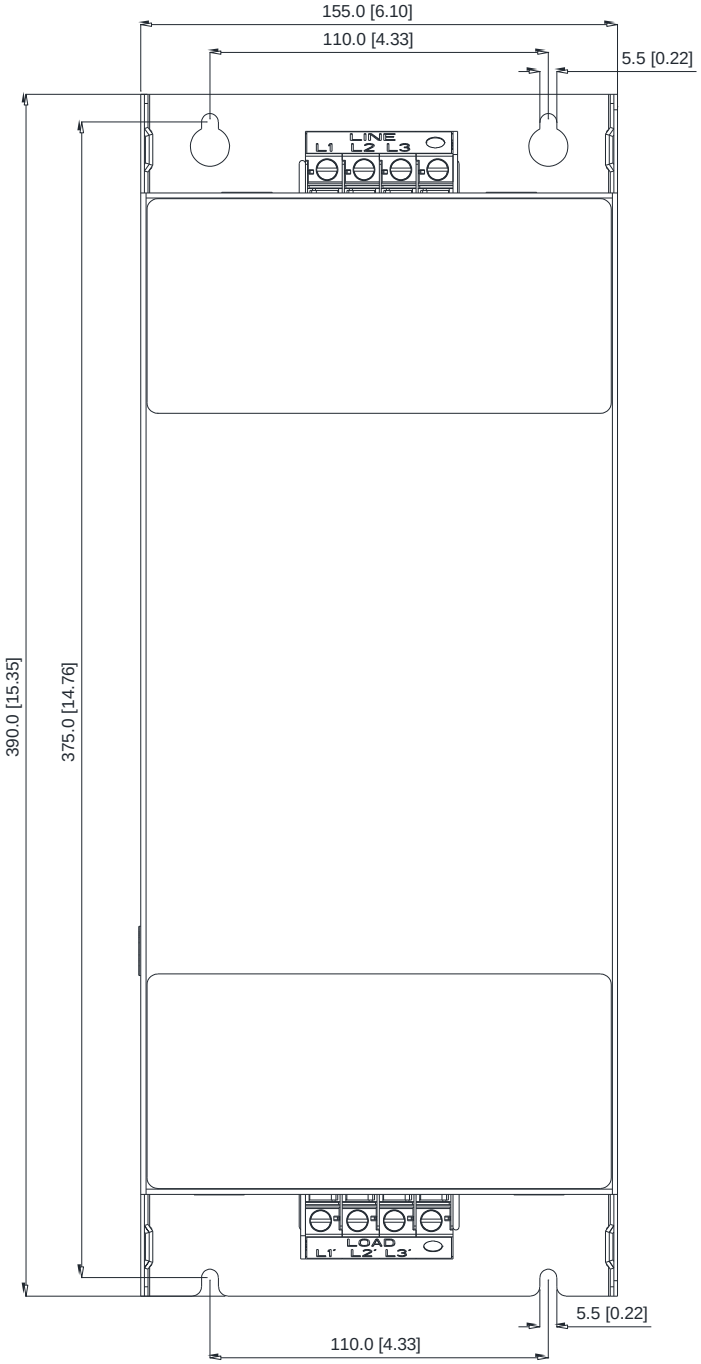

EMC 濾波器型號：B84143D0075R127；B84143D0090R127

單位：mm [inch]

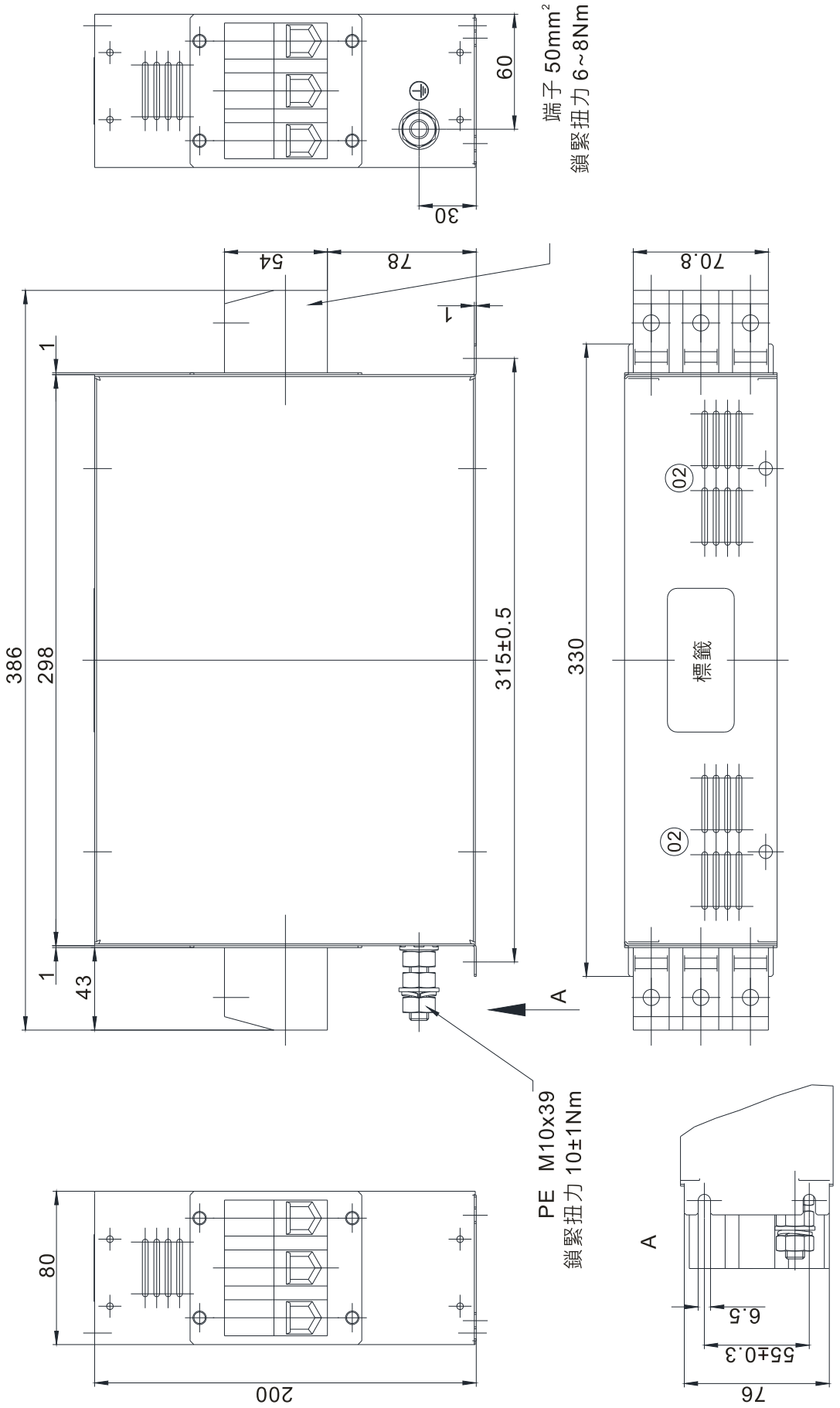

EMC 濾波器型號：B84143D0150R127

單位：mm [inch]

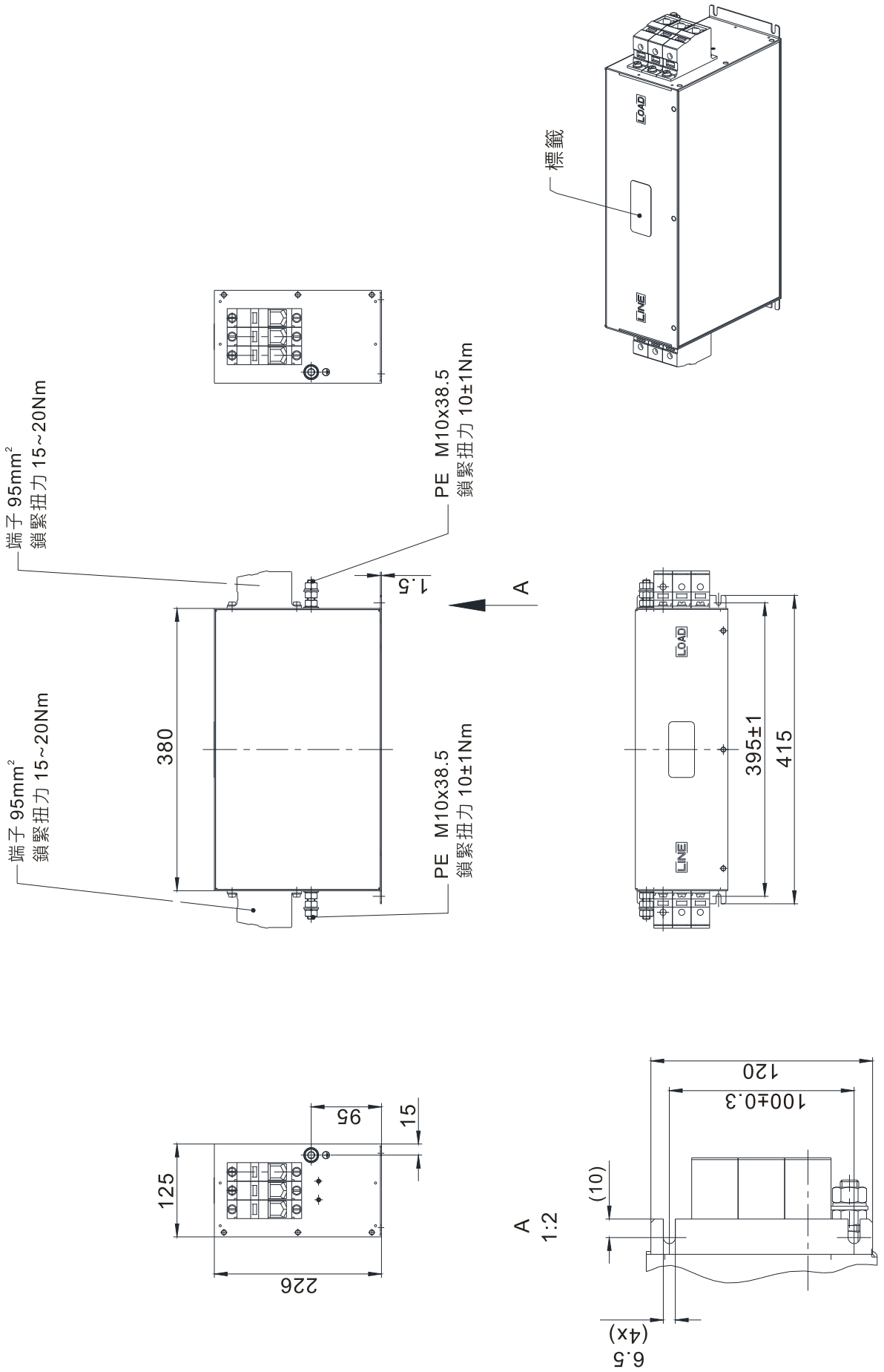

EMC 濾波器型號：B84143D0200R127

單位：mm [inch]

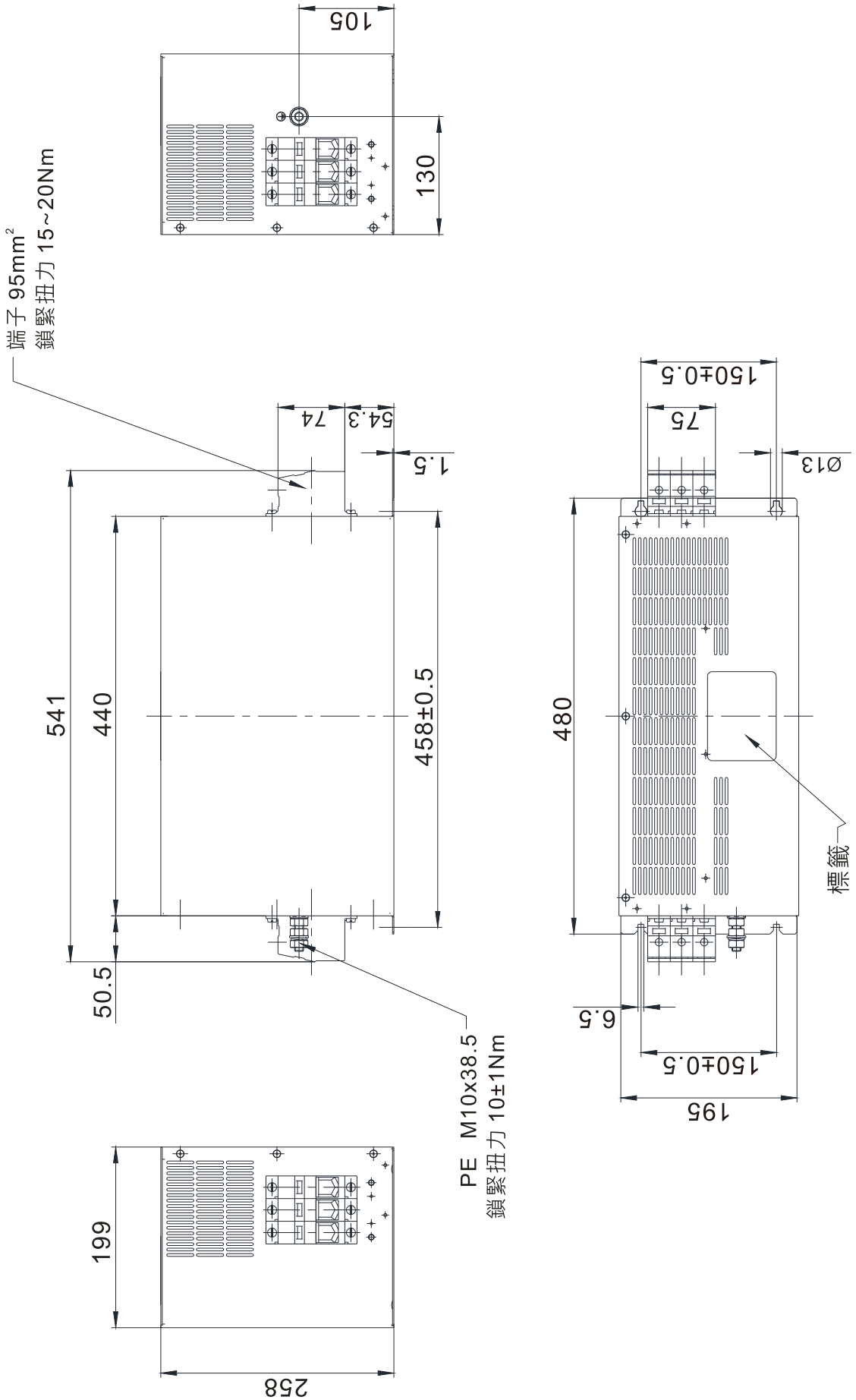

EMC 濾波器型號：B84142A0042R122

單位：mm [inch]

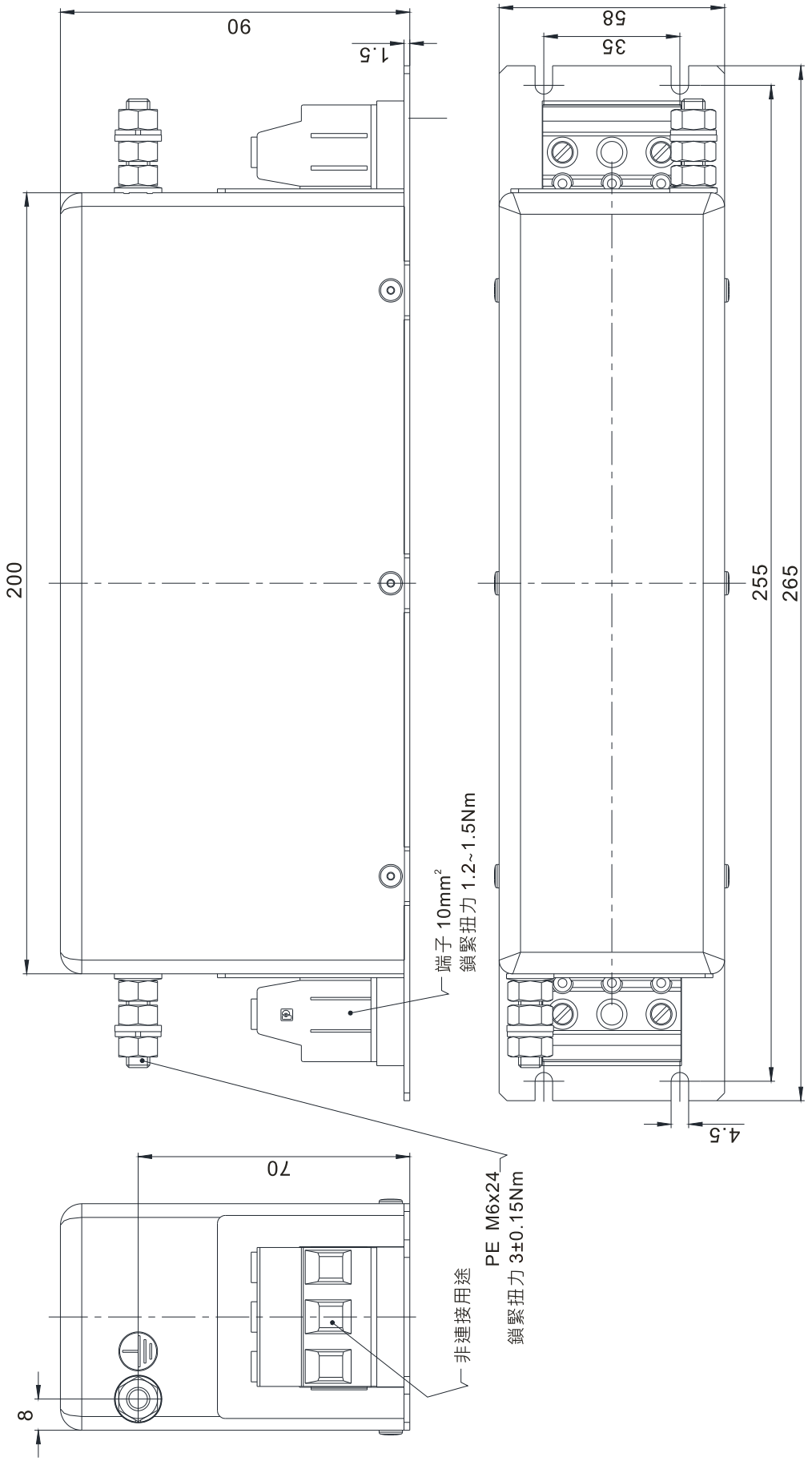

EMC 濾波器安裝注意事項

前言

所有的電子設備 (包含變頻器) 在正常運轉時，都會產生一些高頻或低頻的雜訊，由傳導或輻射的方式干擾週邊設備。如果可以搭配適當的 EMC 濾波器及正確的安裝方式，將可以使干擾降至最低。建議搭配台達 EMC 濾波器，以便發揮最大的抑制變頻器干擾效果。

在變頻器及 EMC 濾波器安裝時，按照使用手冊的內容安裝及配線的前提下，可以確保它能符合以下規範：

- EN61000-6-4
- EN61800-3: 1996
- EN55011（1991） Class A Group 1
- 歐洲標準 EN12015 & EN12016

安裝注意事項

為了確保 EMC 濾波器能發揮最大的抑制變頻器干擾效果，除了變頻器需能按照使用手冊的內容安裝及配線之外，還需注意以下幾點：

☑ EMC 濾波器及變頻器都必須要安裝在同一塊金屬板上。EMC 濾波器及變頻器安裝時儘量將變頻器安裝在濾波器之上。

☑ 配線盡可能的縮短。金屬板要有良好的接地。EMC 濾波器及變頻器的金屬外殼或接地必須很確實的固定在金屬板上，而且兩者間的接觸面積要盡可能的大。

選用馬達線及安裝注意事項

馬達線的選用及安裝正確與否，關係著 EMC 濾波器能否發揮最大的抑制變頻器干擾效果。請注意以下幾點：

☑ 使用有隔離銅網的電纜線 (如有雙層隔離層者更佳)。在馬達線兩端的隔離銅網必須以最短距離及最大接觸面積去接地。

☑ U 型金屬配管支架與金屬板固定處需將保護漆移除，確保接觸良好，請見如下圖 1 所示。

☑ 馬達線的隔離銅網與金屬板的連接方式需正確，應將馬達線兩端的隔離銅網使用 U 型金屬配管支架與金屬板固定，正確連接方式請見如下圖 2 正確的連接方式。

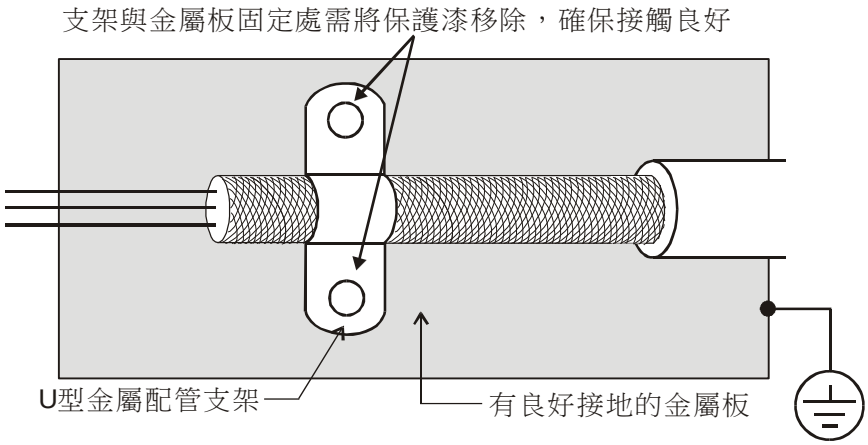

圖 1

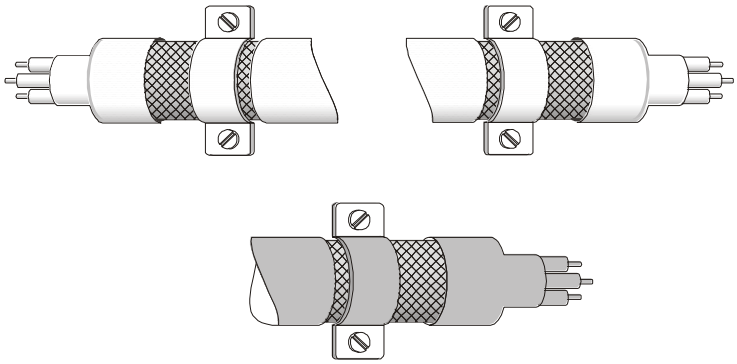

圖 2

馬達配線長度

- 變頻器在滿載時之電纜線長度
  1. 非遮蔽電纜線：5.5kW(7.5HP)以下機種，變頻器與馬達之間的配線長度最大為 328ft (100m)。7.5kW(10HP)以上機種為 656ft (200m)。
  2. 遮蔽電纜線：5.5kW(7.5HP)以下機種，變頻器與馬達之間的配線長度最大為 164ft (50m)。7.5kW(10HP)以上機種為 328ft (100m)。
  3. 若要符合歐洲標準 EN12015 及 EN12016，除了得先符合 6-46 頁的注意事項，還要至少滿足下列兩個條件之一：
     (1) 使用遮蔽電纜線
     (2) 線長 < 2 公尺 (6 ft)

線長超過上述建議值須加裝輸出電抗器

註記：

1. 若配線長度很長的話，在電線間的雜散電容會增加而導致漏電流的產生。它將啟動過電流保護，增加漏電流或不保證電流顯示的正確性。最壞的情況則是變頻器會損壞。
2. 若一台變頻器連接超過一台馬達，配線長度應該是所有配線至馬達的長度總和。
3. 驅動 460V 系列的馬達，若一個積熱電驛被安裝於變頻器與馬達間以保護馬達過熱，即使線長短於 50 公尺，積熱電驛仍可能故障。在此情況下，應加裝一個輸出電抗器 (選購) 或降低載波頻率 (使用《VFD-ED 系列使用手冊》參數 00-12“載波頻率”)。

- 湧浪電壓對馬達的影響以及對策

  當馬達由變頻器 PWM 驅動時，馬達線圈比較容易因變頻器功率晶體切換產生的湧浪電壓 (dv/dt) 而有不良影響。若馬達的電纜線特別長時 (尤其是 460V 機種的變頻器)，湧浪電壓 (dv/dt) 會造成馬達絕緣劣化及損壞軸承。為了避免此現象發生，請依以下建議使用：
  1. 使用絕緣較高的馬達 (請參照下表建議)
  2. 變頻器與馬達間的配線長度減至建議值
  3. 變頻器加裝輸出電抗器 (選購)

變頻器 ≥ 7.5 kW (10 HP)

馬達絕緣等級	1000V	1300V	1600V
輸入電壓 460V_{AC}	66 ft (20m)	328 ft (100m)	1312 ft (400m)
輸入電壓 230V_{AC}	1312 ft (400m)	1312 ft (400m)	1312 ft (400m)

變頻器 ≤ 5.5 kW (7.5 HP)

馬達絕緣等級	1000V	1300V	1600V
輸入電壓 460V_{AC}	66 ft (20m)	165 ft (50m)	165 ft (50m)
輸入電壓 230V_{AC}	328 ft (100m)	328 ft (100m)	328 ft (100m)

6-7 數位操作器

KPC-CC01

通訊介面

RJ45 (母座)、RS-485 介面

通訊格式

RTU19200, 8, N, 2

安裝方式

☑ 內崁入式，可平貼控制箱表面，正面防水。

☑ 或可以選購型號：MKC-KPPK，保護等級為 IP66 的配件，客戶可自行做凸盤式安裝或是平盤式安裝。

☑ RJ45 通訊連接線可用的最大長度為 5 公尺 (16 英呎)

☑ 此通訊面板僅可用於台達電子變頻器 C2000、 CH2000、CP2000 及 IED-S 系列等產品。

按鍵功能說明

按鍵名稱	說明
RUN	運轉命令鍵 1. 此鍵在變頻器運轉命令來源是操作器時才有效。 2. 此鍵可使變頻器依功能設定開始運轉，命令執行時的狀態 LED 顯示依照燈號說明。 3. 停機過程中允許重複操作“RUN”鍵。
STOP RESET	停止命令鍵 1. 命令來源為數位操作器時，此鍵有最高優先權。 2. 當接受停止命令時，無論變頻器目前處於輸出或停止狀態，變頻器均須執行“STOP”命令。 3. 當出現故障訊息時按下 STOP / RESET 鍵可以 RESET。 4. 無法 Reset 的狀況為 (1) 故障可能是觸發條件未解除，將故障條件排除後，即可 Reset。 (2) 開機時的故障狀態檢查，須將故障條件排除後，重新開機。
FWD REV	運轉的方向命令鍵 1. F/R 為變頻器方向命令鍵，但不帶有運轉命令。F 為 FWD 正轉方向，R 為 REV 反轉方向。 2. 變頻器運轉方向的狀態 LED 顯示請參考第 9-6 頁的燈號功能說明。
ENTER	確認鍵 按下 Enter 鍵會進入反白選項的下一層，如果已經是最後一層，就是確認執行。
ESC	ESC 鍵 ESC 在各有子目錄的功能中擔任“回上一個目錄”功能，按 ESC 鍵就是跳出回上一頁。或者作為取消的功能。
MENU	在任何畫面下按下 MENU 鍵，都會直接回到主選單的畫面。MENU 清單： 1. 參數設定 7. 選擇語言 12. 螢幕顯示設定 15. PC 連線 5. 參數複製 8. 設定時間 13. 開機畫面設定 6. 故障紀錄 9. 按鍵上鎖 14. 主畫面設定 **註記：**未列在上述 MENU 清單內的選項表示 IED-S 不支援

按鍵名稱	說明
^ v < >	分別為 「上」、「下」、「右」、「左」4 個按鍵 1. 當在數值設定模式時，用左右鍵來移動數值位數與上下鍵加減數值。 2. 當在表單選擇模式與文字選項模式時，用上下鍵來移動選項。
F1 F4	功能鍵 功能鍵，可以依使用者設定定義，但有出廠預設定義。目前出廠只有 F1 與 F4 鍵可以搭配頁面下方功能列執行功能，如 F1 為 JOG 功能及 F4 為快速簡易設定功能之我的模式參數之增加與刪除。

燈號功能說明

燈號名稱	說明
STOP RESET	常亮：變頻器停止命令指示燈。燈亮代表變頻器於停止中。 閃爍：變頻器處於待機狀態。 常滅：變頻器沒有執行停止命令。
FWD REV	變頻器運轉方向燈 1. [綠燈] 常亮：變頻器處於正轉狀態。 2. [紅燈] 常亮：變頻器處於反轉狀態。 3. 閃爍：變頻器正在改變運轉方向。
CANopen~ “RUN”	綠燈 RUN：

燈號定義	燈號亮滅情形
OFF	CANopen 在初始狀態 無燈號亮滅情況
閃爍中	CANopen 在預操作狀態 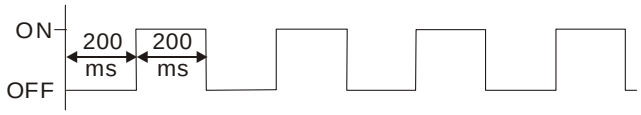
單次閃爍	CANopen 在停止狀態 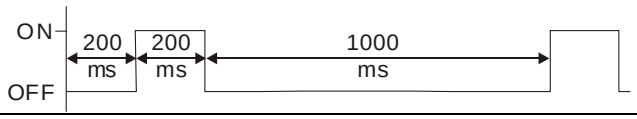
ON	CANopen 在操作狀態 

<table>
<tr><th>燈號名稱</th><th>說明</th></tr>
<tr><td>CANopen~ “ERR”</td><td>紅燈 ERR：
<table>
<tr><th>燈號定義</th><th>燈號亮滅情形</th></tr>
<tr><td>OFF</td><td>沒有錯誤</td></tr>
<tr><td>單次閃爍</td><td>至少有一筆 CANopen 封包錯誤
 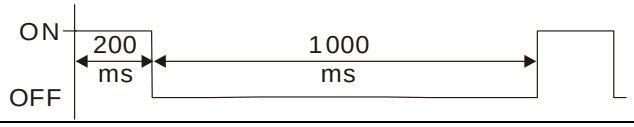
</td></tr>
<tr><td>雙次閃爍</td><td>節點監控 (node guarding) 錯誤或心跳訊息 (heartbeat message) 錯誤
 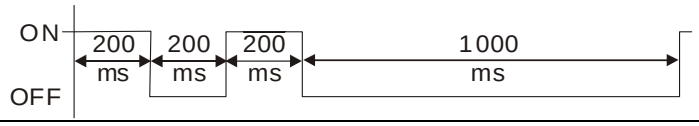
</td></tr>
<tr><td>連三閃爍</td><td>同步錯誤
 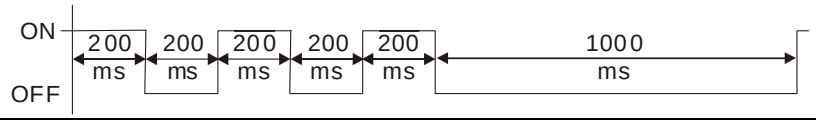
</td></tr>
<tr><td>ON</td><td>總線關閉 (Bus off)
 
</td></tr>
</table></td></tr>
</table>

外觀尺寸

單位：mm [inch]

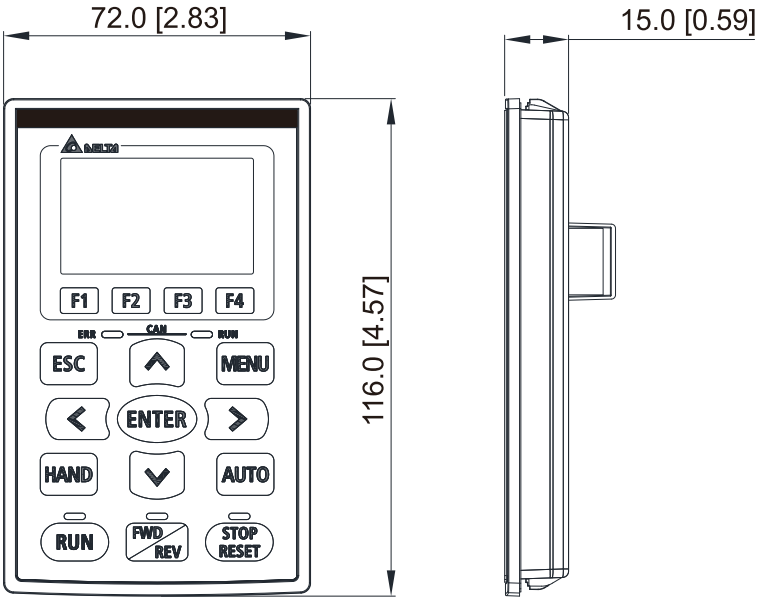

數位操作器 RJ45 延長線選購品

料號	說明
CBC-K3FT	RJ45 通訊連接線 3 feet (約 0.9 公尺)
CBC-K5FT	RJ45 通訊連接線 5 feet (約 1.5 公尺)
CBC-K7FT	RJ45 通訊連接線 7 feet (約 2.1 公尺)
CBC-K10FT	RJ45 通訊連接線 10 feet (約 3 公尺)
CBC-K16FT	RJ45 通訊連接線 16 feet (約 4.9 公尺)

註記：自行購買時，請選用無隔離，24 AWG，4 雙絞線，100 ohms 的通訊線材。

07 配件卡

下列配件卡皆為選購品，使用者可自行選購或詢問經各地銷商選擇適合的配件卡，可大幅提升變頻器使用效能。配件卡不支援熱插拔功能，若需安裝或移除，請先將變頻器斷電後再進行。

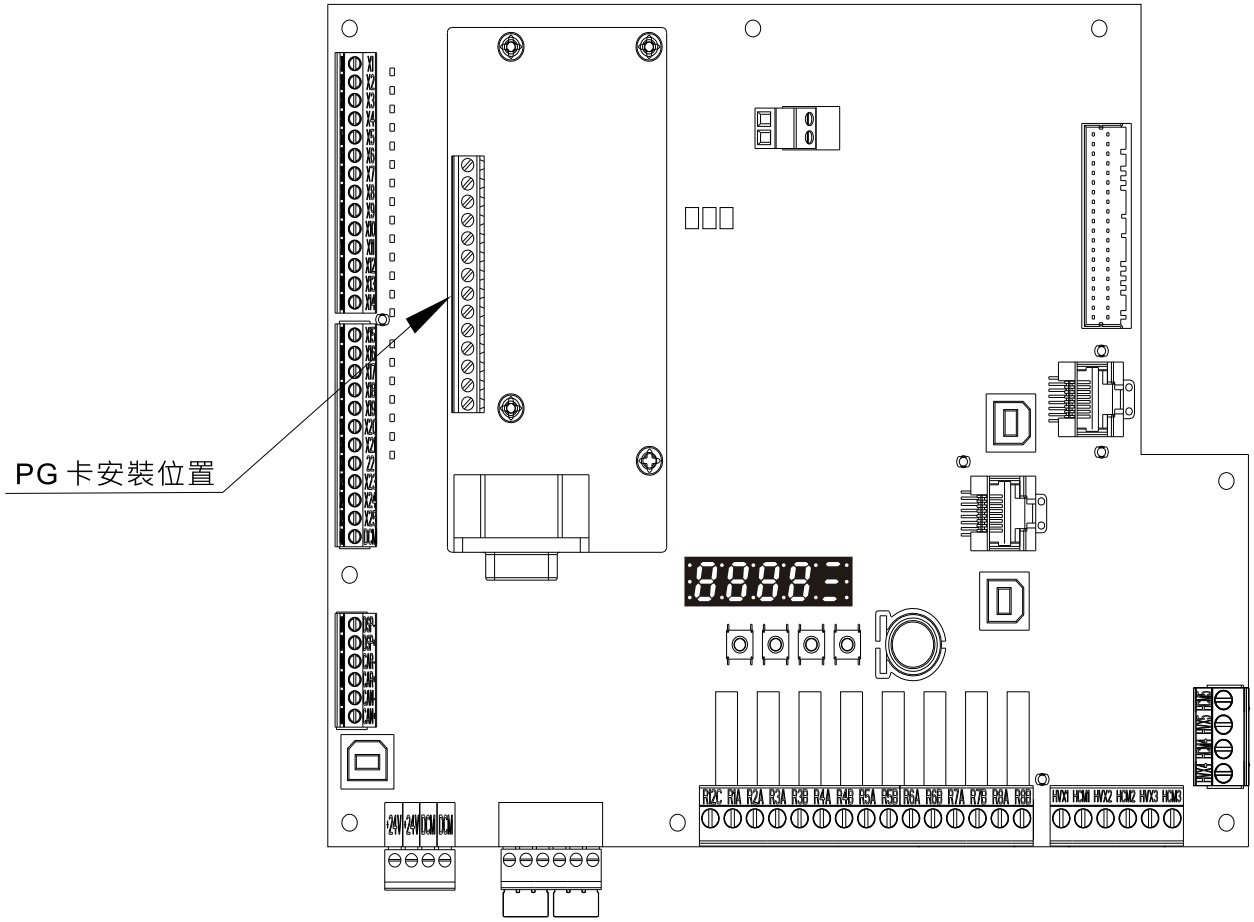

PG 卡端子規格

PG 卡	線徑	扭力
EMED-PGABD-2	0.05~1.31 mm^2 (30~16 AWG)	1.6 kg-cm (1.4 lb-in.)
EMED-PGHSD-3		
EMED-PGHSD-4		

7-1 EMED-PGABD-2

7-1-1 產品外觀

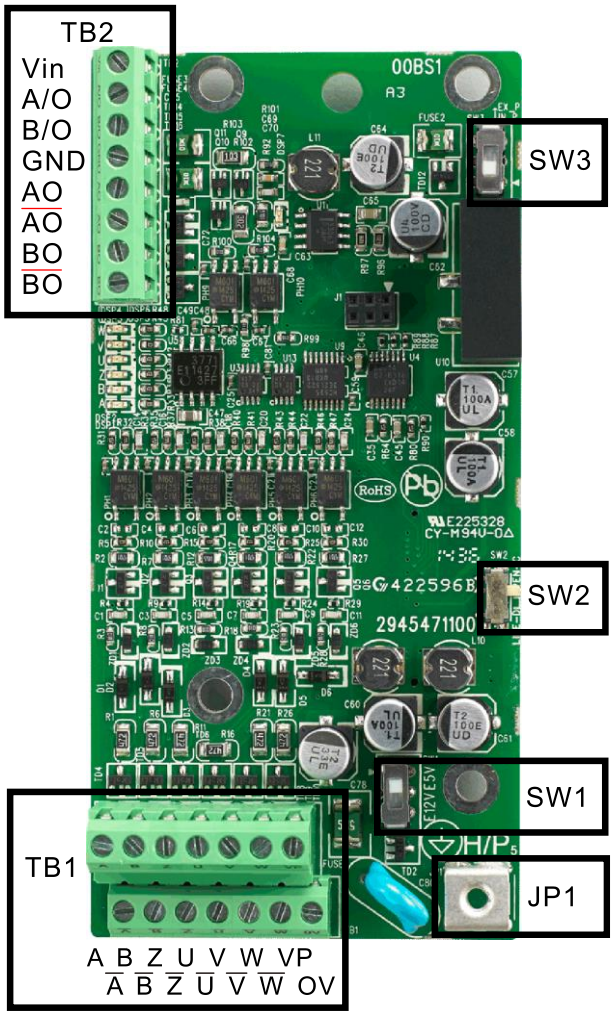

尺寸圖　　單位：mm [inch]

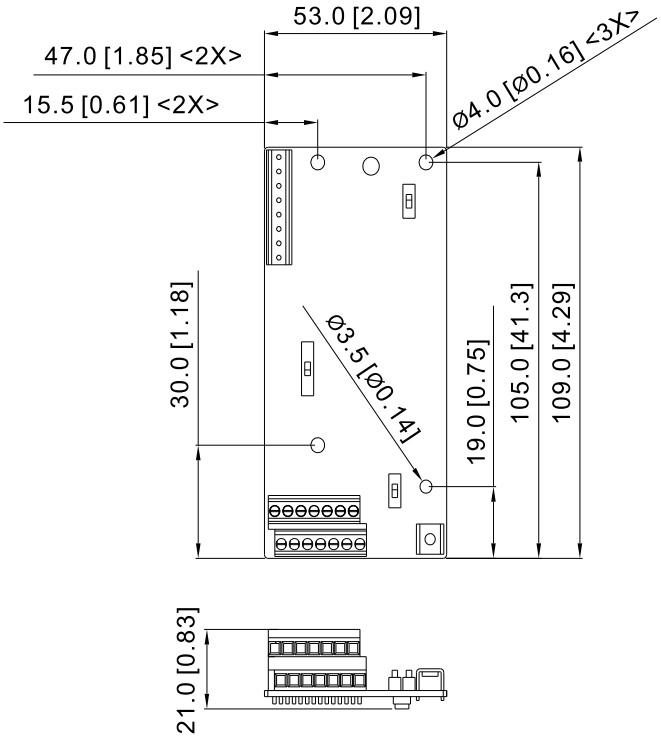

註記：

1. 適用編碼器：A/B/Z 和 U/V/W 絕對型編碼器
2. 螺絲規格：

線徑	0.2–1.5 mm^2 (30–16 AWG)
扭力	1.6 kg-cm (1.4 lb-in.)

7-1-2 端子功能

端子名稱		說明
TB2	Vin	由使用者依據需求由外部輸入電壓，既供調節 A/O、B/O 兩埠輸出電壓振幅，並同時通過轉換成 5V 電壓，供線性驅動輸出信號使用。 Vin 電壓範圍：8~24V 最大值：24V
	A/O、B/O	推挽電壓型除頻輸出信號 出廠預設輸出振幅約為+24V，可利用 SW3 切斷內部預設電源，並由 Vin-GND 埠輸入所需電源 (即輸出電壓的振幅) Vin 電壓範圍：8~24V 最大值：24V 推挽型電壓輸出 (Push-Pull Voltage Output) 輸出最大頻率 100kHz 可除頻輸出，除頻範圍：1~31
	GND	與上控器參考準位連接公共點
	AO、$\overline{AO}$、BO、$\overline{BO}$	線性驅動型除頻輸出信號 線性驅動 RS422 輸出最大頻率 150kHz 可除頻輸出，除頻範圍：1~31
TB1	VP	電源輸出，編碼器專用 **註記：**可利用 SW1 設定輸出電壓振幅 電壓：+5V±0.5V 或 +12V±1V 電流：200mA 最大值
	0V	編碼器專用電源公共點
	A、$\overline{A}$、B、$\overline{B}$、Z、$\overline{Z}$	編碼器增量信號輸入 輸入信號類型：線性驅動、電壓、推挽、開集極型 **註記：**不同輸入信號，其接線方式不同，請參照指定方式配線。 輸入最大頻率150kHz
	U、$\overline{U}$、V、$\overline{V}$、W、$\overline{W}$	編碼器絕對信號輸入 輸入信號類型：線性驅動、電壓、推挽、開集極性 **註記：**不同輸入信號，其接線方式不同，請參照指定方式配線。 輸入最大頻率 150kHz
JP1	⏚	接大地端子 與變頻器的電源系統大地相連，供接 PG 遮蔽使用。
SW1		編碼器 5V/12V 切換
SW2		斷線偵測控制開關。LINE-D 信號輸入時，有斷線偵測功能，須將 SW2 撥至 LINE-D 側；OPEN-C 信號輸入時，無斷線偵測功能，須將 SW2 撥至 OPEN-C 側。
SW3		除頻輸出供電選擇開關。SW3 撥至 IN_P 側為內部提供 24V 電源；SW3 撥至 EX_P 側為外部(客戶)提供 24V 電源。

7-1-3 可搭配編碼器輸出的型式

1. 開集極型輸出編碼器應用，各組輸入電流 5~15mA，另外須加一提升電阻，電阻規格可參考下表。若開集極型輸入電壓使用外部 5V 或 12V 電源，則請參考如下 PG 配線圖 2

5V	建議提升電阻：150~520ohm，1/2 W 以上
12V	建議提升電阻：600~2Kohm，1/2 W 以上

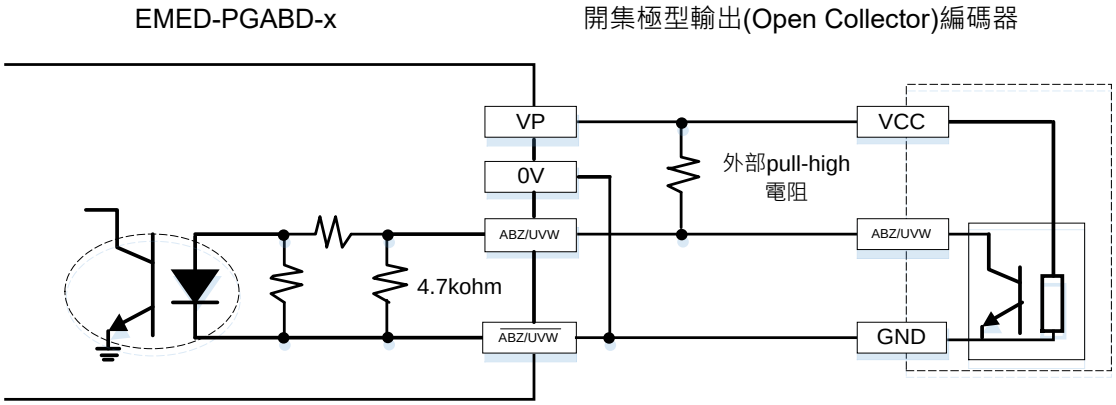

圖 1

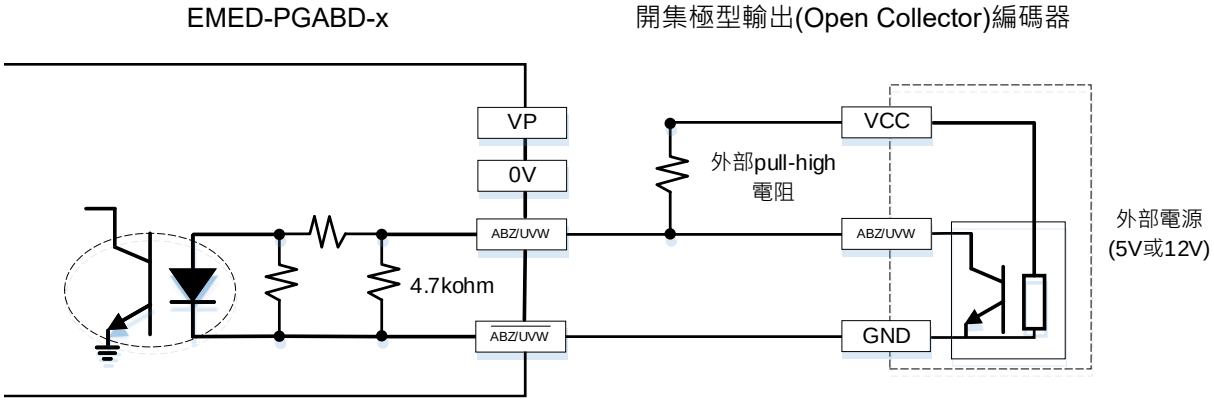

圖 2

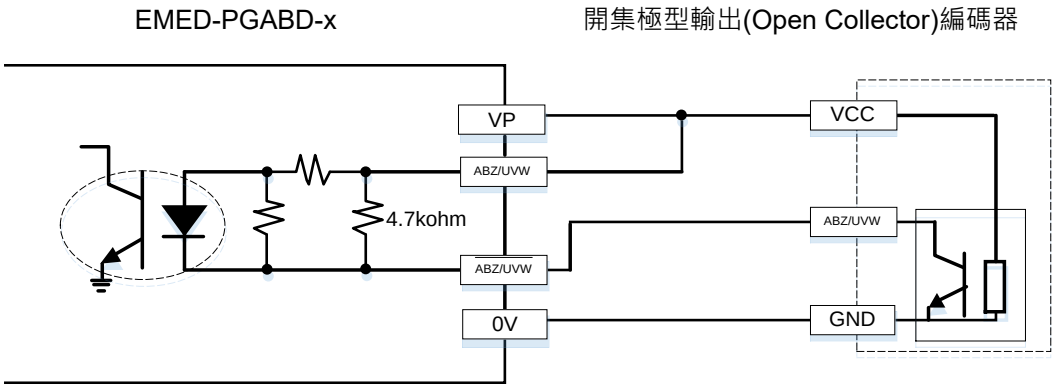

圖 3

2. 電壓型輸出型編碼器應用，各組輸入電流 5~15mA，若輸入電壓使用外部 5V 或 12V 電源，則請參考如下 PG 配線圖 5

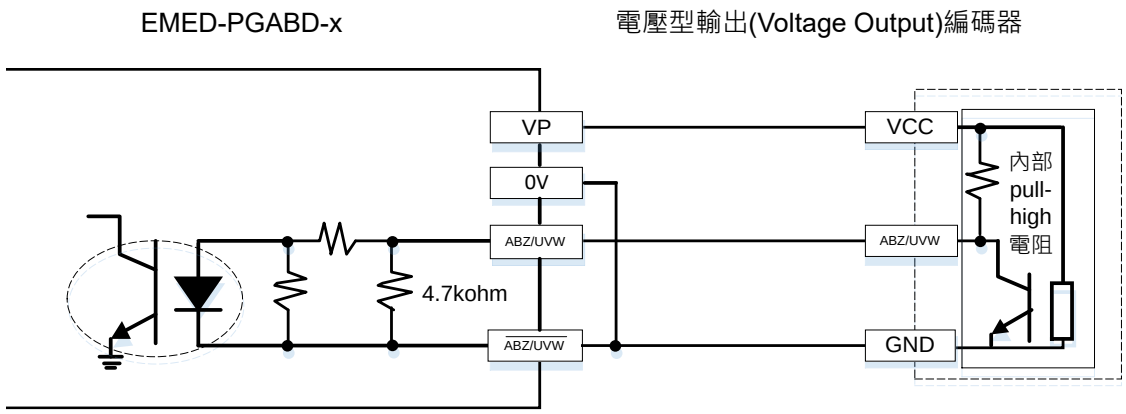

圖 4

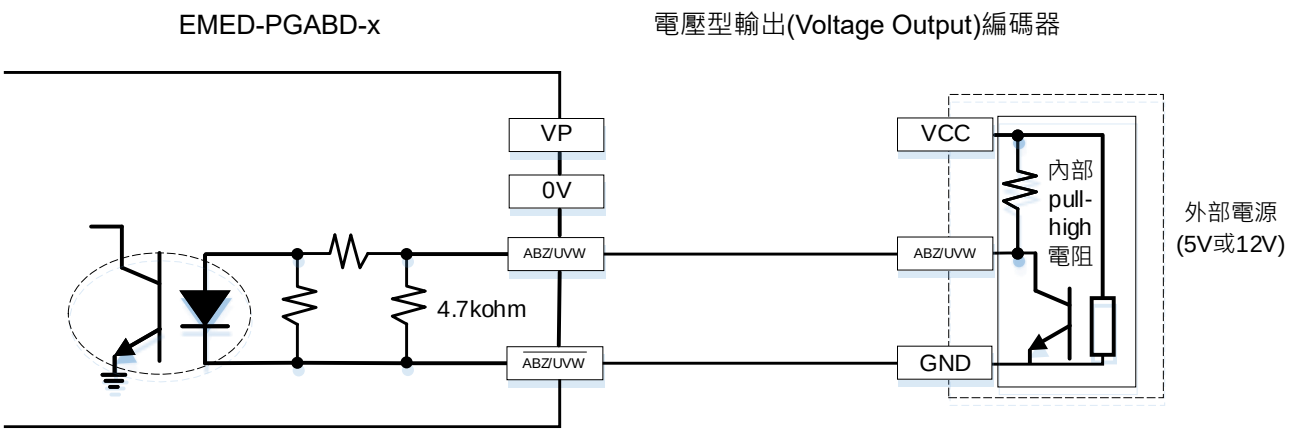

圖 5

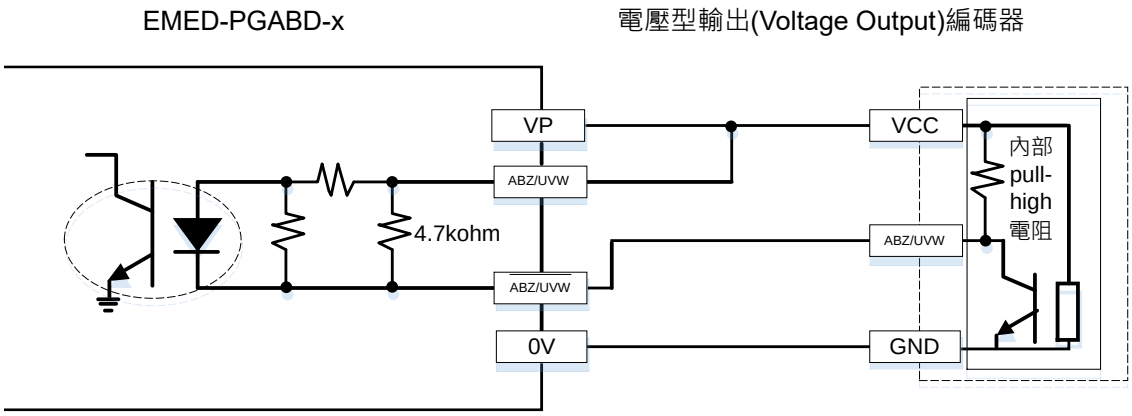

圖 6

3. 推挽型輸出型編碼器應用，各組輸入電流 5~15mA，若輸入電壓使用外部 5V 或 12V 電源，則請參考如下 PG 配線圖 8

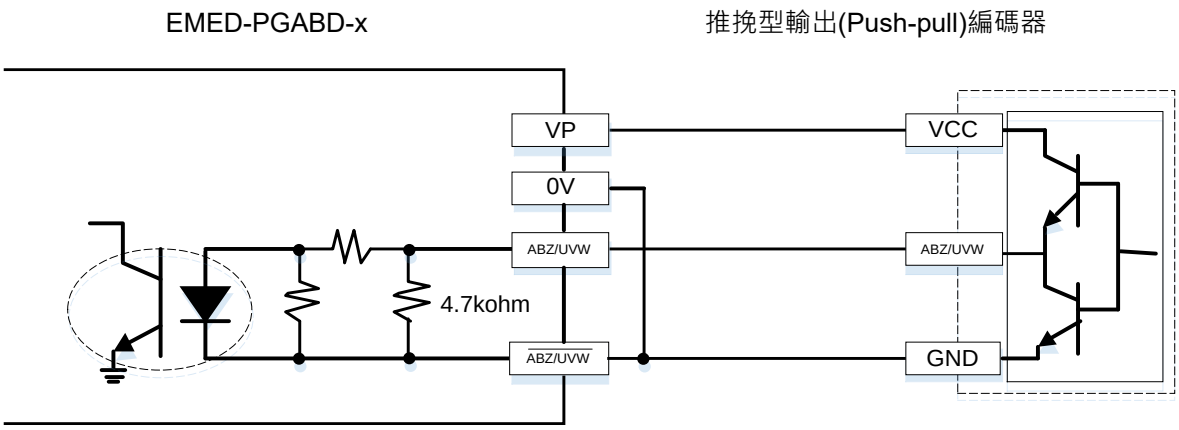

圖 7

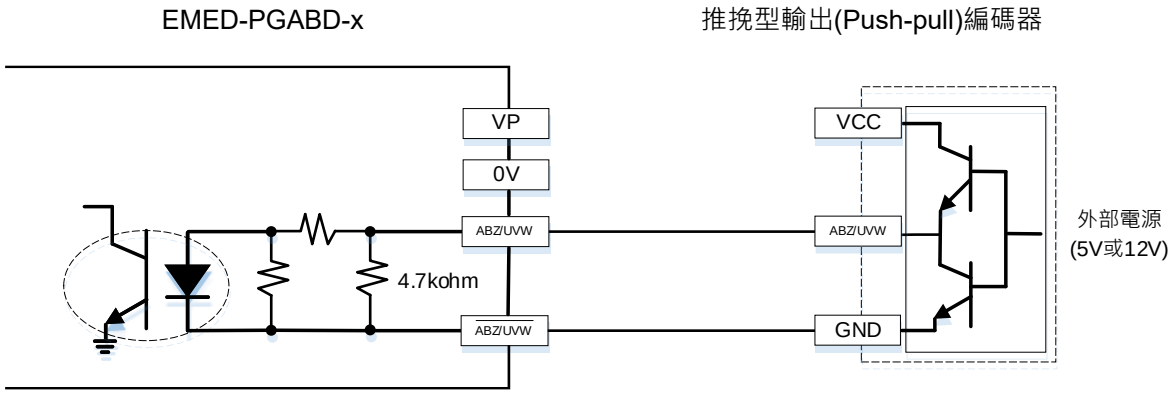

圖 8

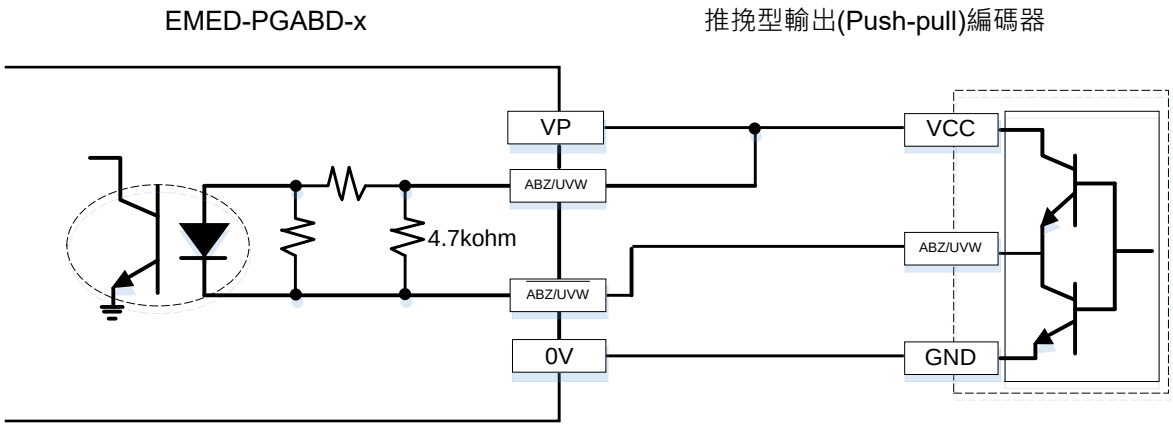

圖 9

4. 線性驅動型輸出型編碼器應用，各組輸入電流 5~15mA，若輸入電壓使用外部 5V 或 12V 電源，則請參考如下 PG 配線圖 11

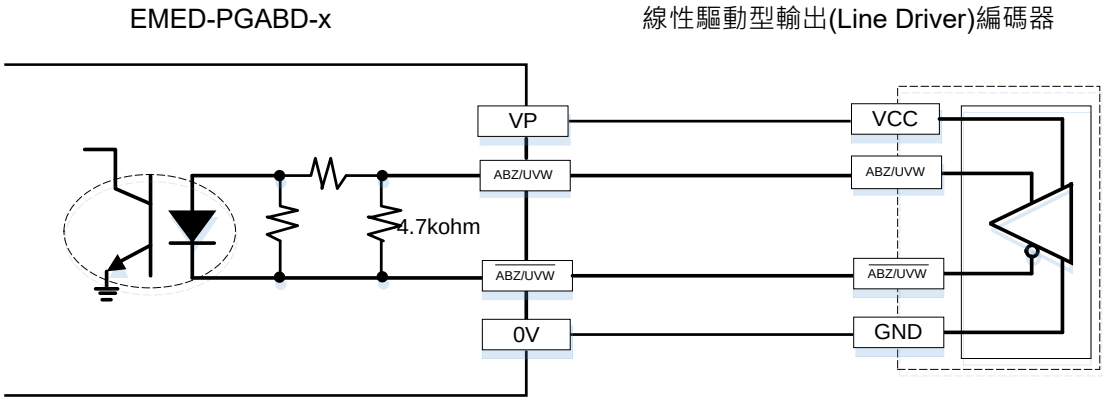

圖 10

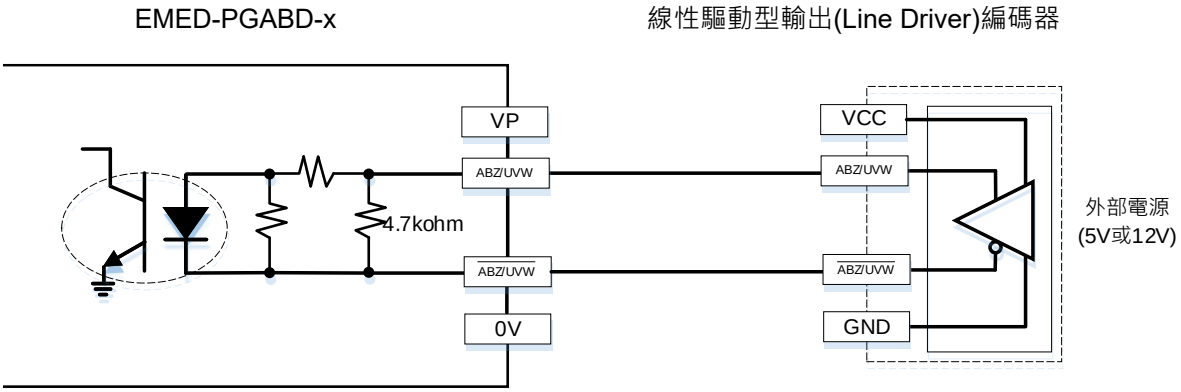

圖 11

註記：

- 上電前請注意 SW1 狀態為正確電壓輸出。
- 配線時請遠離強電線路，以降低干擾問題。
- 使用推挽 (Push-pull)、電壓 (Voltage Output) 型輸出時，要將 $\overline{A}$ 、 $\overline{B}$ 、 $\overline{Z}$ 與 0V 短路。
- 使用開集極 (Open Collector) 型輸出時，要將 A、B、Z 與 VP 短路。

7-1-4 接線圖

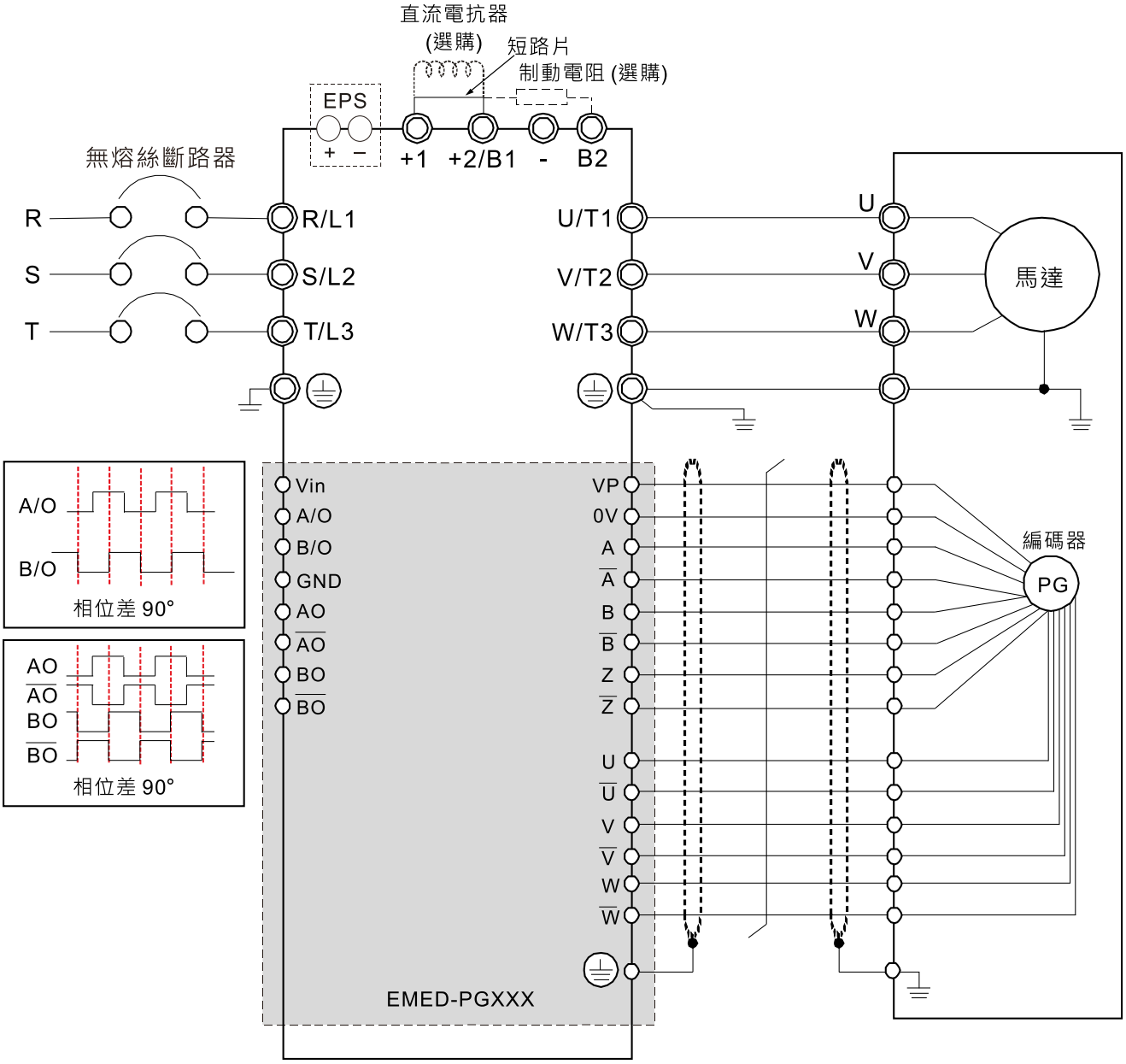
直流電抗器
(選購)
短路片
制動電阻 (選購)
EPS
+ −
+1
+2/B1
-
B2
無熔絲斷路器
R
S
T
R/L1
S/L2
T/L3
U/T1
V/T2
W/T3
U
V
W
馬達
A/O
B/O
相位差 90°
AO
AO
BO
BO
相位差 90°
Vin
A/O
B/O
GND
AO
AO
BO
BO
VP
0V
A
A
B
B
Z
Z
U
U
V
V
W
W
編碼器
PG
EMED-PGXXX

7-2 EMED-PGHSD-3

7-2-1 產品外觀

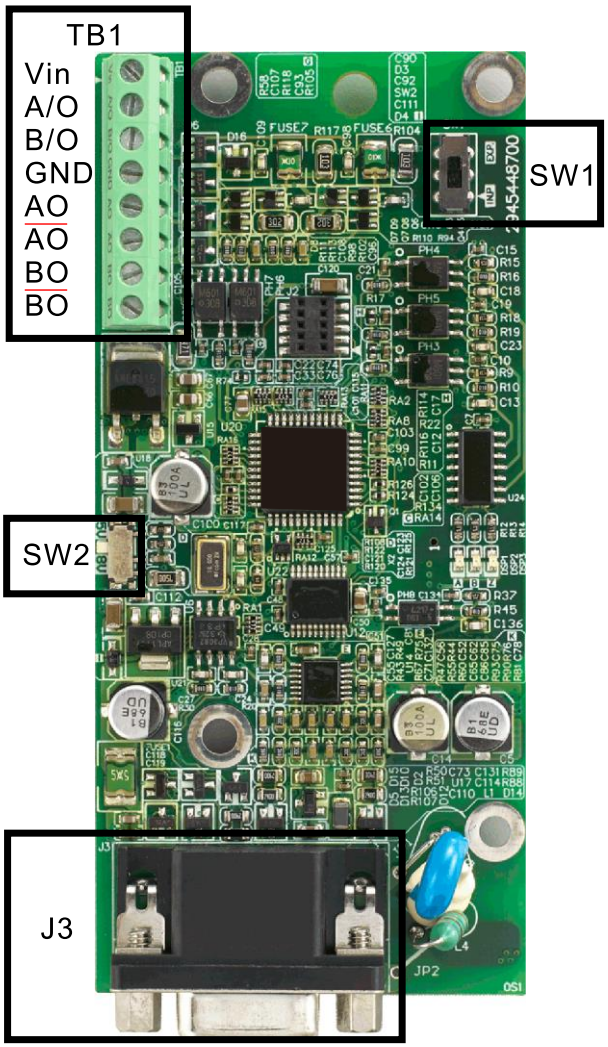

尺寸圖　　單位：mm [inch]

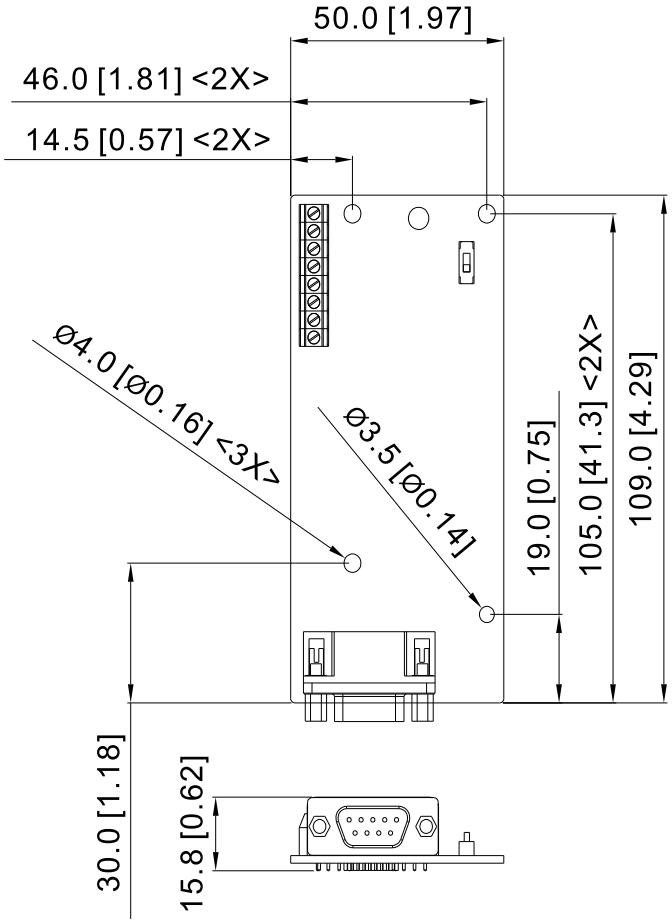

註記：

1. 適用編碼器：

   SIN/COS：Heidenhain ERN1387

   EnDat2.1/01：Heidenhain ECN413、ECN1313

   SICK HIPERFACE：SRS50/60

2. 螺絲規格：

線徑	0.2–1.5 mm^2 (30–16 AWG)
扭力	1.6 kg-cm (1.4 lb-in.)

3. 支援 Heidenhain ERN1387、EnDat2.1、HIPERFACE

7-2-2 端子功能

端子名稱		說明
TB1	Vin	輸入電源 (供調整推挽型脈波輸出之電壓幅值) 最大輸入電壓：24V_{DC} 最大輸入電流：30mA
	A/O、B/O	推挽型脈波輸出信號 (Push-pull Pulse Output Signal) 最大輸出頻率 50 kHz
	GND	輸入電源/輸出信號共同點
	AO、$\overline{AO}$、BO、$\overline{BO}$	線性驅動型除頻輸出信號 線性驅動 RS422 輸入最大頻率 100kHz
J3	(D-SUB 母座)	編碼器信號輸入
SW1		除頻輸出電源供應選擇 INP：由 PG 卡內部供應電源 EXP：由外部供應電源
SW2		編碼器專用電源輸出 (Up) **註記：**可利用 SW2 設定輸出方式，直接用在 PG 卡上的撥切開關 (dip switch) 切換電壓。 5V：5V_{DC} 8V：8V_{DC}

EMED-PGHSD-3 (端子 J3) 搭配編碼器使用說明

端子		適用編碼器		
J3	編號	Heidenhain ERN1387	Heidenhain ECN1313	HIPERFACE®
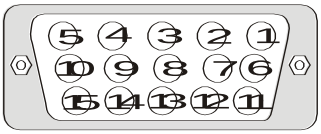	①	B-	B-	REFSIN
	②	-	-	-
	③	R+	DATA	DATA+
	④	R-	/DATA	DATA-
	⑤	A+	A+	+COS
	⑥	A-	A-	REFCOS
	⑦	0V	0V	GND
	⑧	B+	B+	+SIN
	⑨	Up	Up	Up
	⑩	C-	-	-
	⑪	C+	-	-
	⑫	D+	-	-
	⑬	D-	-	-
	⑭	-	/CLOCK	-
	⑮	-	CLOCK	-

端子功能

端子名稱		說明	規格
J3	Up (VP)	給編碼器使用的輸出電壓，可利用 SW2 的撥切開關 (dip switch) 設定 +5V 或+8V	電壓：+5.1V_{DC}±0.3V；+8.4V_{DC}±1.5V 電流：200mA 最大值
	0 V	編碼器專用電源共點	編碼器電源之參考準位
	A+、A-、B+、B-、R+、R-	編碼器弦波差動信號輸入(增量訊號)	輸入頻率：40k Hz 最大值 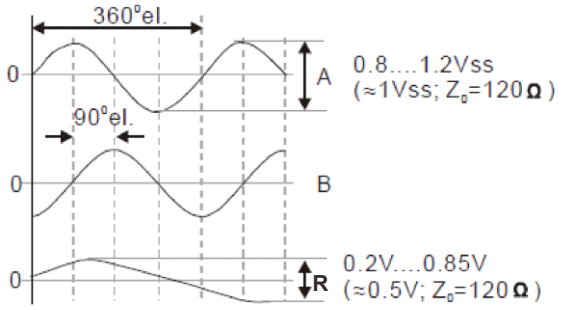
	+SIN、+COS、REFSIN、REFCOS	編碼器弦波差動信號輸入(增量訊號)	輸入頻率：20k Hz 最大值 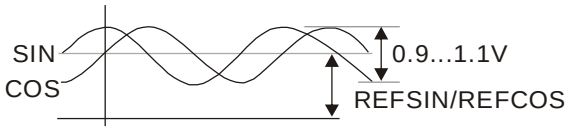
	C+、C-、D+、D-	編碼器弦波差動信號輸入(絕對訊號)	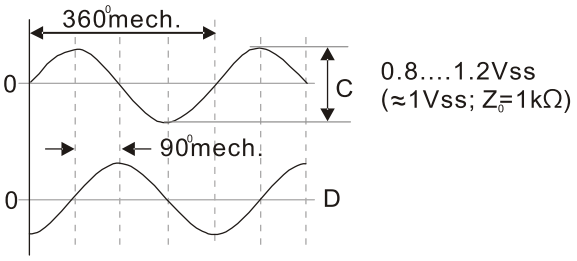
	DATA+ (DATA)、DATA- (/DATA)	RS-485 通訊介面	終端電阻約 130Ω
	CLOCK、/CLOCK	CLOCK 差動輸出適用於 ENDAT 通訊格式	線性驅動 RS422 準位輸出

註記：

- 上電前請注意 SW2 狀態為正確電壓輸出。
- 配線時請遠離強電線路，以降低干擾問題。

7-2-3 接線圖

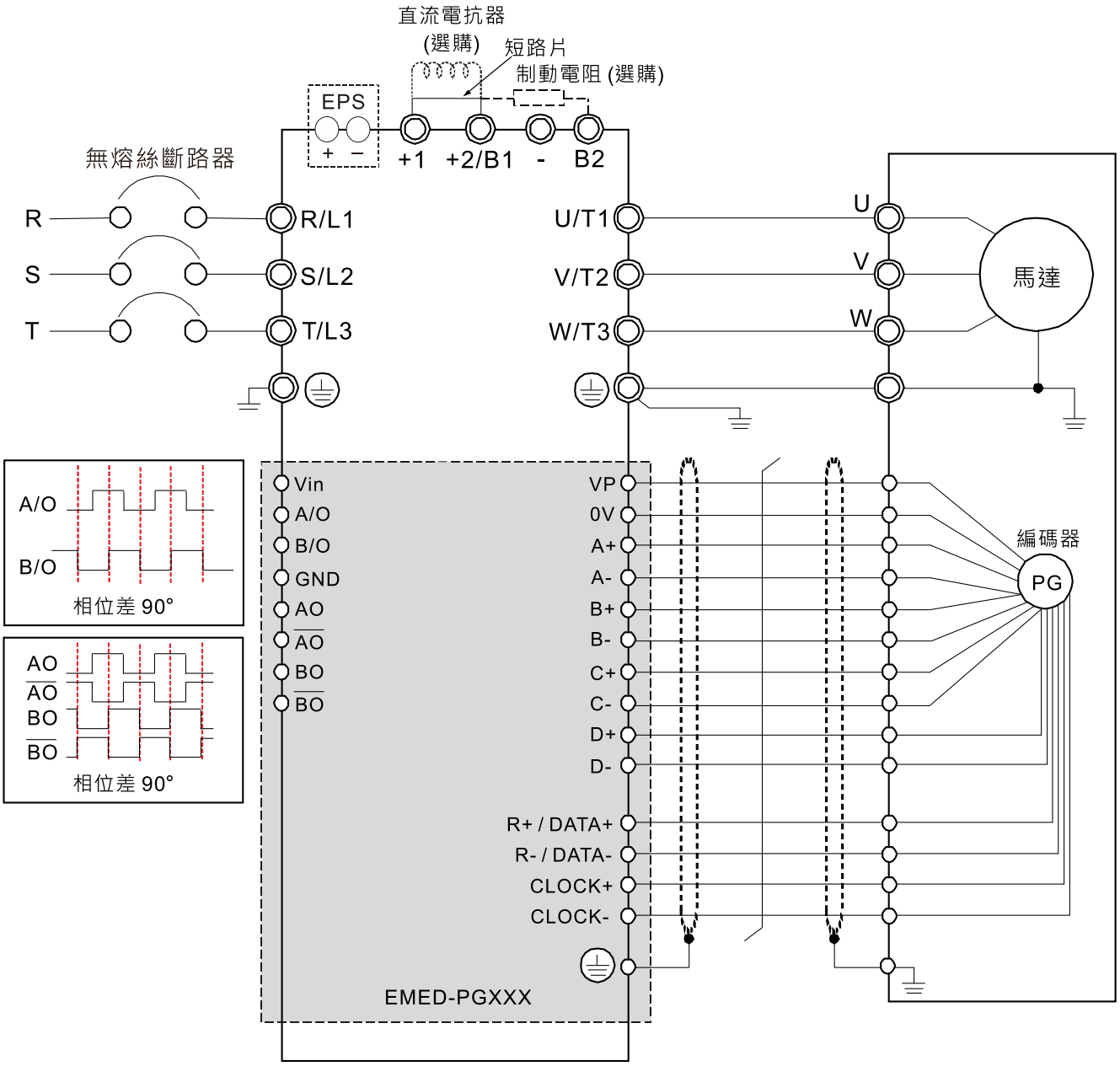
直流電抗器
(選購)
短路片
制動電阻 (選購)
EPS
+ −
+1
+2/B1
-
B2
無熔絲斷路器
R
S
T
R/L1
S/L2
T/L3
U/T1
V/T2
W/T3
U
V
W
馬達
A/O
B/O
相位差 90°
AO
AO
BO
BO
相位差 90°
Vin
A/O
B/O
GND
AO
AO
BO
BO
VP
0V
A+
A-
B+
B-
C+
C-
D+
D-
R+ / DATA+
R- / DATA-
CLOCK+
CLOCK-
編碼器
PG
EMED-PGXXX

7-3 EMED-PGHSD-4

7-3-1 產品外觀

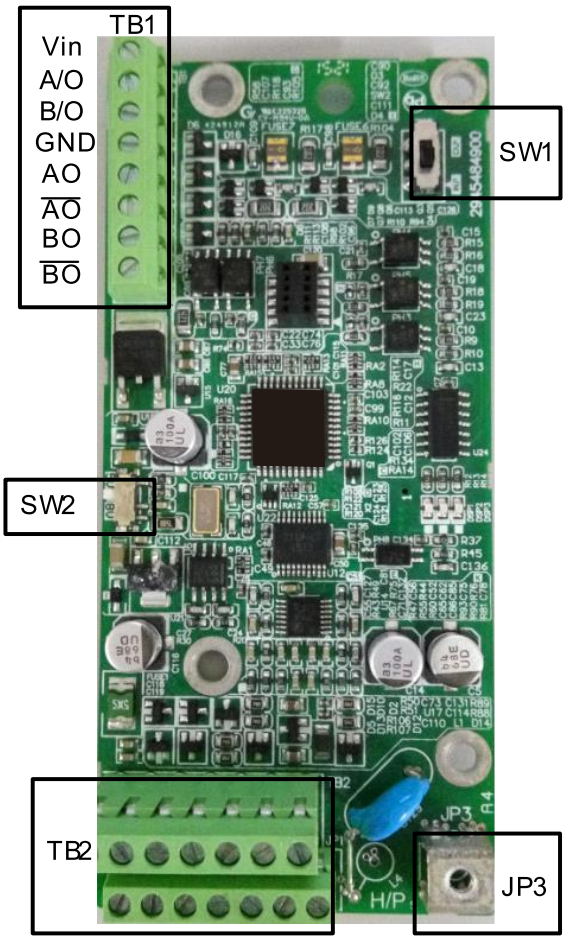

尺寸圖　　單位：mm [inch]

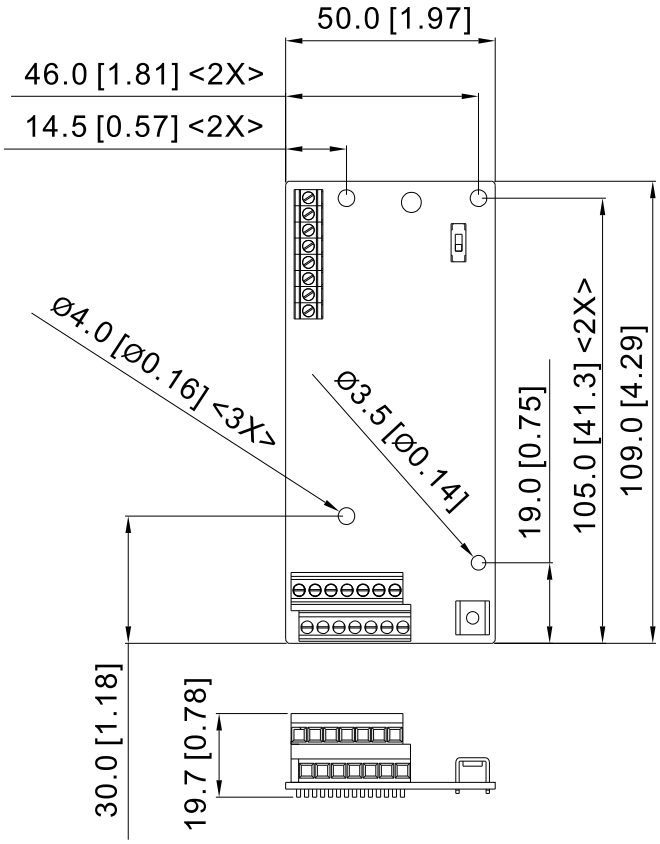

註記：

1. 適用編碼器：

   SIN/COS：Heidenhain ERN1387

   EnDat2.1/01：Heidenhain ECN413、ECN1313

   SICK HIPERFACE：SRS50/60

2. 螺絲規格：

線徑	0.2–1.5 mm^2 (30–16 AWG)
扭力	1.6 kg-cm (1.4 lb-in.)

3. 支援 Heidenhain ERN1387、EnDat2.1、HIPERFACE

7-3-2 端子功能

端子名稱		說明
TB1	Vin	輸入電源 (供調整推挽型脈波輸出之電壓幅值) 最大輸入電壓：24 V_{DC} 最大輸入電流：30 mA
	A/O、B/O	推挽型脈波輸出信號 (Push-pull Pulse Output Signal) 最大輸出頻率：50 kHz
	GND	輸入電源/輸出信號共同點
	AO、$\overline{AO}$、BO、$\overline{BO}$	線性驅動型除頻輸出信號 線性驅動 RS422 輸入最大頻率 100 kHz
TB2		編碼器信號輸入
JP3	⏚	接大地端子 與變頻器的電源系統大地相連，供接 PG 遮蔽使用
SW1		除頻輸出電源供應選擇 INP：由 PG 卡內部供應電源 EXP：由外部供應電源
SW2		編碼器專用電源輸出(Up) **註記：**可利用 SW2 設定輸出方式，直接用在 PG 卡上的撥切開關 (dip switch) 切換電壓。 5V：5 V_{DC} 8V：8 V_{DC}

EMED-PGHSD-4 (端子 TB2) 搭配編碼器使用說明

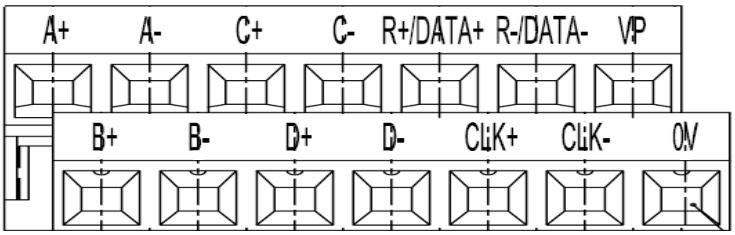

端子名稱	Heidenhain ERN1387		Heidenhain ECN1313	HIPERFACE®
A+	A+		A+	+COS
A-	A-		A-	REFCOS
C+	C+	必須設定	-	-
C-	C-	參數 13-25=1	-	-
R+/DATA+	R+		DATA	DATA+
R-/DATA-	R-		/DATA	DATA-
VP	Up		Up	Up
B+	B+		B+	+SIN
B-	B-		B-	REFSIN
D+	D+		-	-
D-	D-		-	-
CLK+	-		CLOCK	-
CLK-	-		/CLOCK	-
0V	0V		0V	GND

端子功能

端子名稱		說明	規格
TB2	Up (VP)	給編碼器使用的輸出電壓，可利用 SW2 的撥切開關 (dip switch) 設定+5V 或+8V	電壓：+5.1V_{DC}±0.3V；+8.4V_{DC}±1.5V 電流：200mA 最大值
	0V	編碼器專用電源共點	編碼器電源之參考準位
	A+、A-、B+、B-、R+、R-	編碼器弦波差動信號輸入 (增量訊號)	輸入頻率：40k Hz 最大值 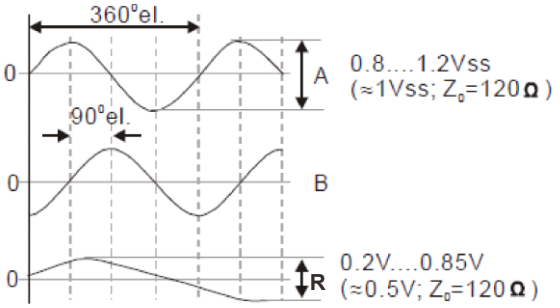
	+SIN、+COS、REFSIN、REFCOS	編碼器弦波差動信號輸入 (增量訊號)	輸入頻率：20k Hz 最大值 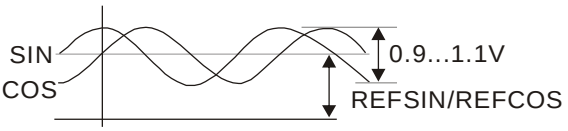
	C+、C-、D+、D-	編碼器弦波差動信號輸入 (絕對訊號)	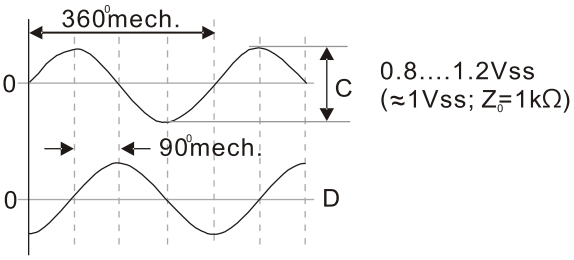
	DATA+(DATA)、DATA-(/DATA)	RS-485通訊介面	終端電阻約 130Ω
	CLOCK、/CLOCK	CLOCK差動輸出適用於 ENDAT通訊格式	線性驅動 RS422 準位輸出

註記：

- 上電前請注意 SW2 狀態為正確電壓輸出。
- 配線時請遠離強電線路，以降低干擾問題。

7-3-3 接線圖

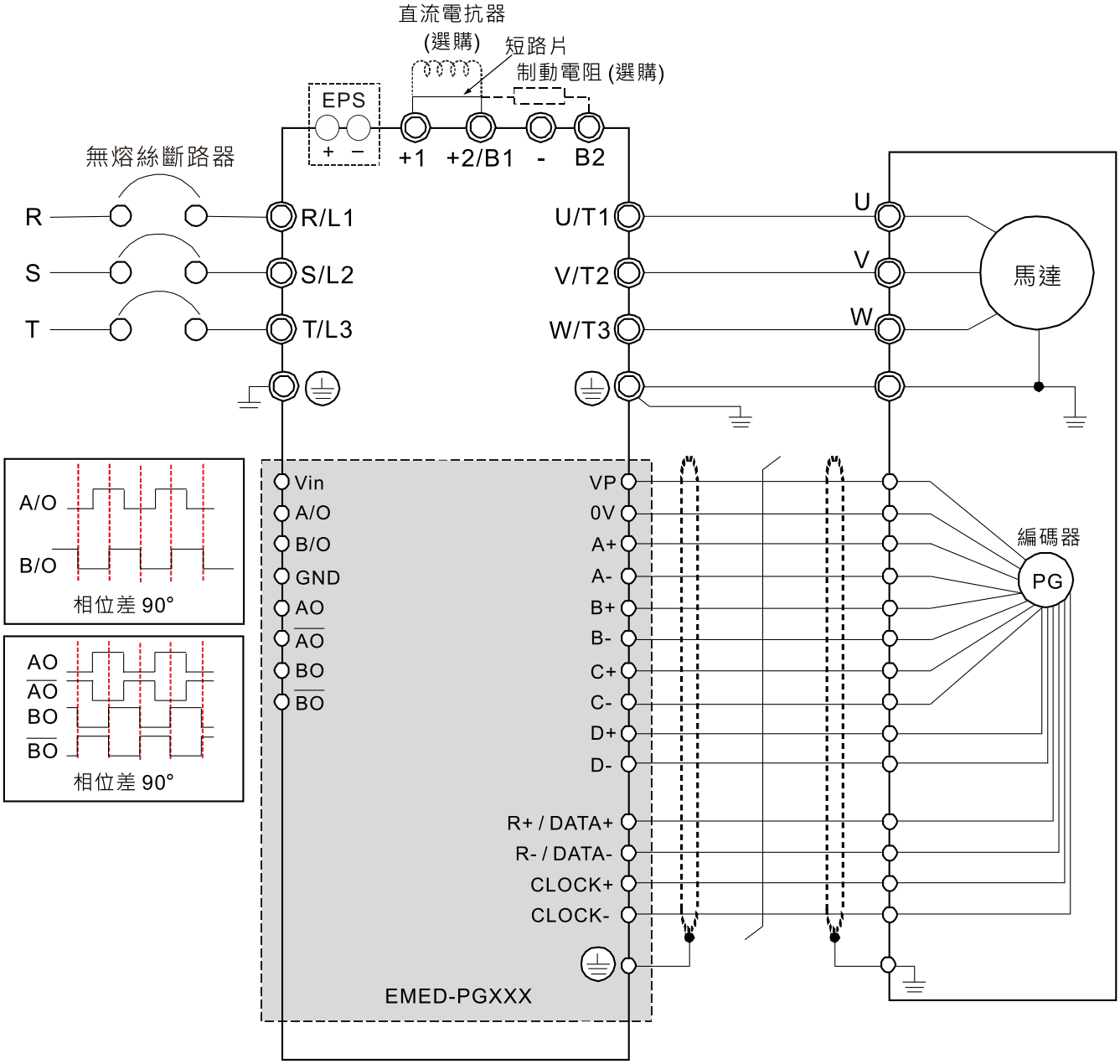
直流電抗器
(選購)
短路片
制動電阻 (選購)
EPS
+ −
+1
+2/B1
-
B2
無熔絲斷路器
R
S
T
R/L1
S/L2
T/L3
U/T1
V/T2
W/T3
U
V
W
馬達
A/O
B/O
相位差 90°
AO
AO
BO
BO
相位差 90°
Vin
A/O
B/O
GND
AO
AO
BO
BO
VP
0V
A+
A-
B+
B-
C+
C-
D+
D-
R+ / DATA+
R- / DATA-
CLOCK+
CLOCK-
編碼器
PG
EMED-PGXXX

7-4 EA-CT01 轉頂板

7-4-1 產品外觀

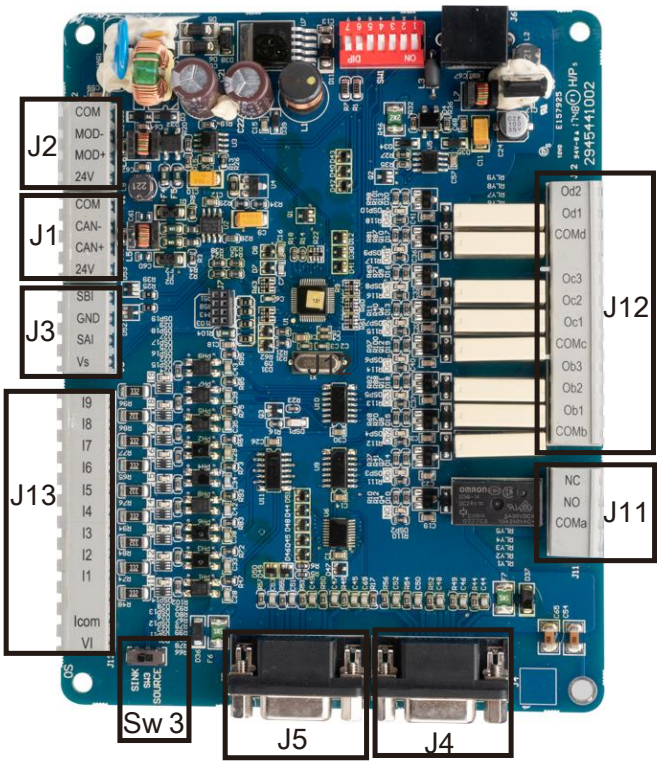

尺寸圖　　單位：mm [inch]

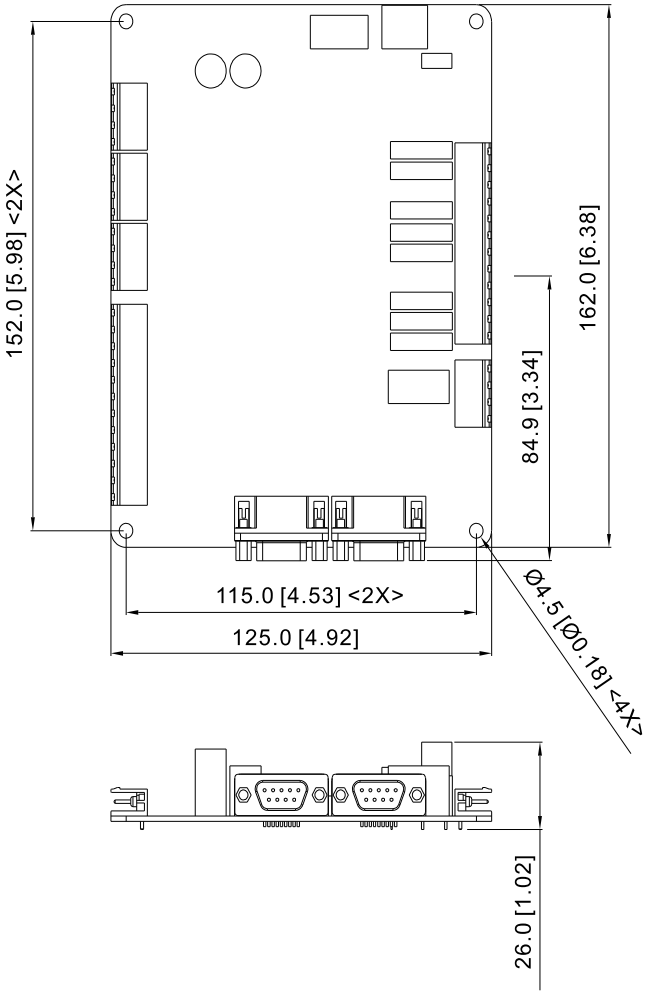

7-4-2 端子功能

端子名稱		說明	規格
J1	COM	公共地	24V，800mA
	CAN-	CAN 通訊	
	CAN+		
	24V	外部電源輸入+24V_{DC}	24V，800mA
J2	COM	公共地	24V，800mA
	MOD+	Modbus 通訊	
	MOD-		
	24V	外部電源輸入+24V_{DC}	24V，800mA
J3	SBI	秤重訊號輸入	
	GND		
	SAI		
	Vs		
J4 (D-SUB 母座)		指令板通訊	
J5 (D-SUB 母座)			
J11	NC	風扇 / 照明輸出	多功能繼電器輸出埠 (1) 功能可自定義 (2) 電阻式負載 3A (N.O.) / 2A (N.C.) 250V_{AC} / 30V_{DC} (3) 電感性負載 (COS 0.4) 1.0A (N.O.) / 0.6A (N.C.) 250V_{AC} / 30V_{DC}
	NO		
	COMa		
J12	Od2	前門開門	
	Od1	前門關門	
	COMd	Od 的共同點	
	-	-	
	Oc3	蜂鳴器	
	Oc2	門鎖旁路聲光報警	
	Oc1	轎底燈	
	COMc	Oc 的共同點	
	Ob3	超載	
	Ob2	到站鐘	
	Ob1	轎內風扇	
	COMb	Ob 的共同點	
J13	I9	前門安全觸板	功能可自定義 光耦合非隔離型輸入 保證導通(ON)時，電壓 > 19V_{DC}； 保證斷路(OFF)時，電壓 < 9V_{DC}
	I8	滿載開關	
	I7	前門光幕	
	I6	前門馬達溫度開關	
	I5	超載開關	
	I4	前門開門到位	
	I3	轎頂檢修下行	
	I2	轎頂檢修上行	
	I1	轎頂檢修開關	
	-	-	
	Icom	多功能輸入端子的共同端子	
	VI	外部電源輸入+24V_{DC}	
SW3		多功能輸入端子SINK / SOURCE切換	

7-5 EA-CP16 轎內指令板

7-5-1 產品外觀

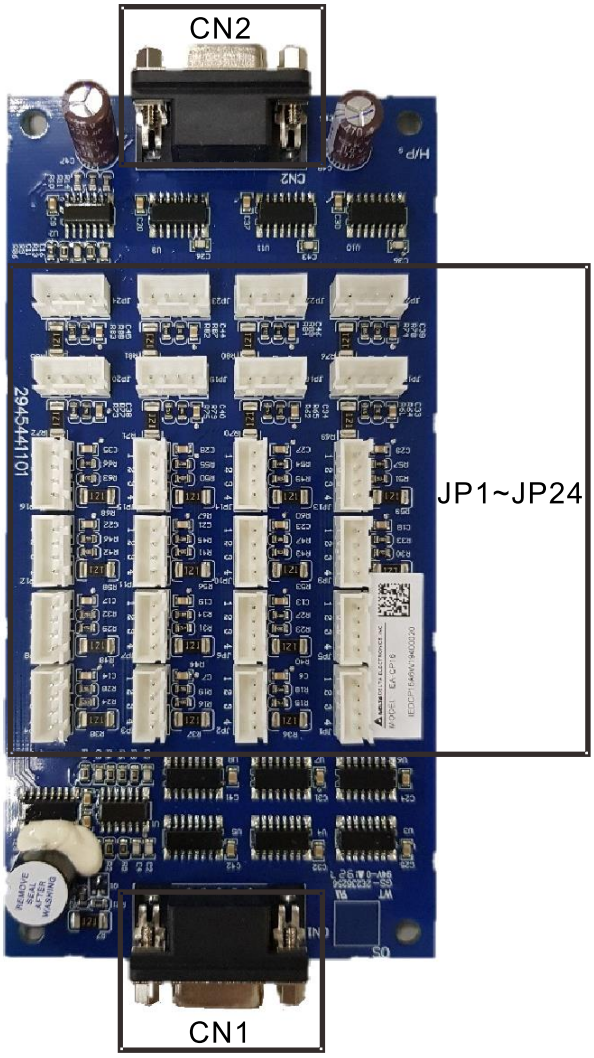

尺寸圖　　單位：mm [inch]

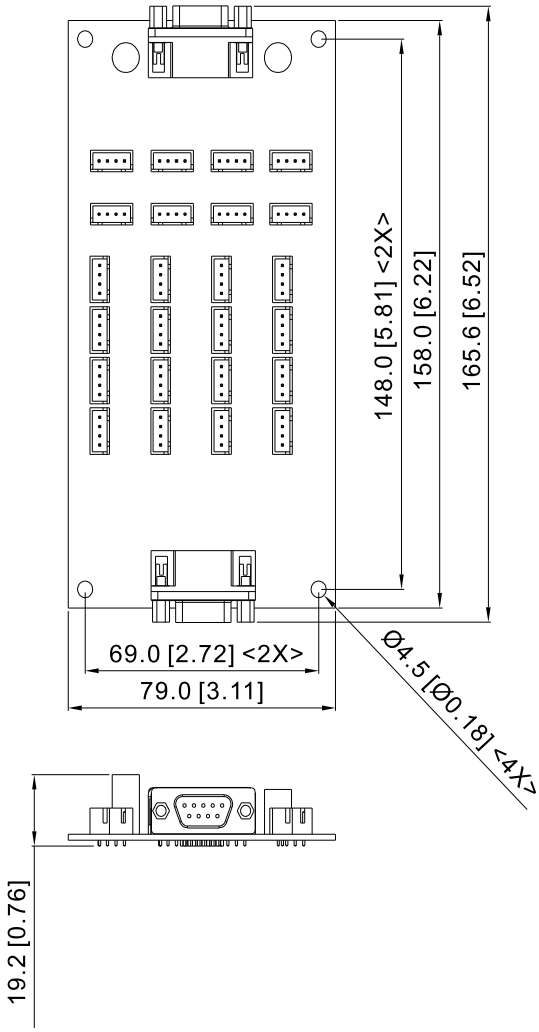

7-5-2 端子功能

端子名稱		說明	規格
JP1~JP24	1~16	樓層按鈕輸入 / 顯示輸出	
	17	開門按鈕輸入 / 顯示輸出	
	18	關門按鈕輸入 / 顯示輸出	
	19	開門延時按鈕輸入 / 顯示輸出	
	20	直達輸入 / 顯示輸出	
	21	司機輸入	
	22	換向輸入	
	23	獨立運行輸入	
	24	消防員輸入	
CN1 (D-SUB 母座)		轎頂板通訊	
CN2 (D-SUB 母座)		延伸指令板通訊	

7-6 外召 / 轎內顯示板

7-6-1 產品外觀

EA-FM02MVN02

直式矩陣型樓層顯示板

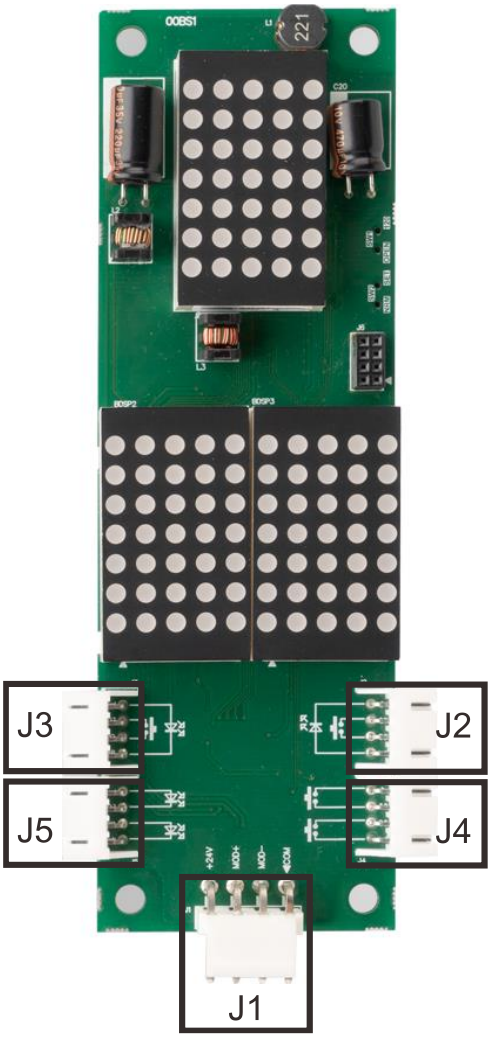

尺寸圖　　單位：mm [inch]

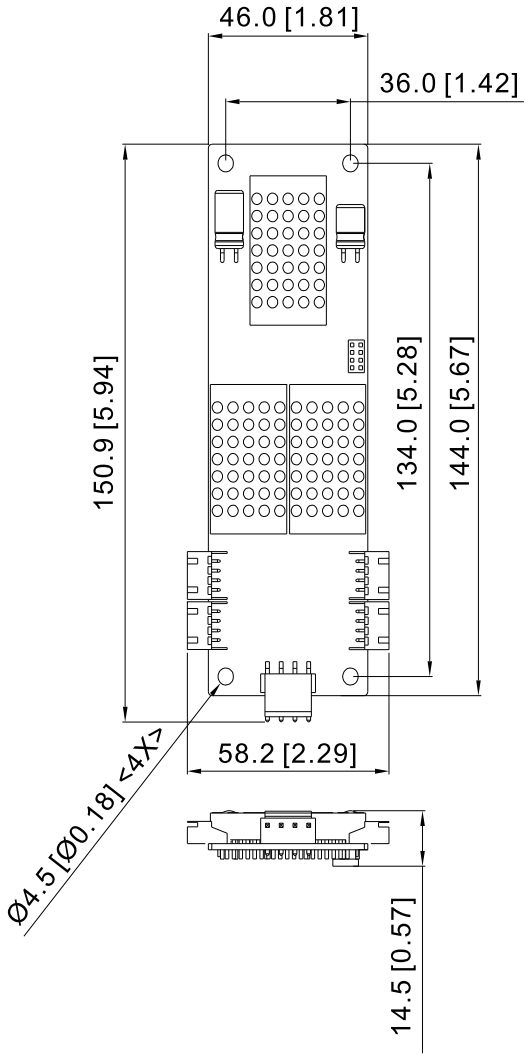

7-6-2 端子功能

端子名稱			說明	規格
J1	+24V		外部電源輸入+24V_{DC}	24V，800mA
	MOD+		Modbus 通訊	
	MOD-			
	COM		公共地	24V，800mA
J2 (上行叫車按鈕介面)		1、4	按鈕燈輸出信號控制	
		2、3	輸入開關量接線引腳	
J3 (下行叫車按鈕介面)		1、4	按鈕燈輸出信號控制	
		2、3	輸入開關量接線引腳	
J4 (鎖梯、消防)		1、2	鎖梯輸入開關量接線引腳	
		3、4	消防輸入開關量接線引腳	
J5		1、2	輸出信號控制	
		3、4	輸出信號控制	

7-6-3 產品外觀

EA-FM02MBT01

直橫式矩陣型樓層顯示板

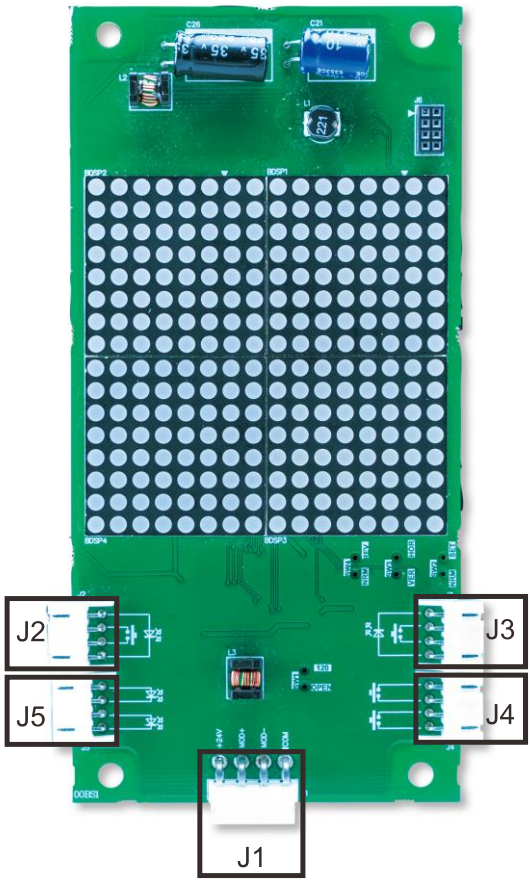

尺寸圖　　單位：mm [inch]

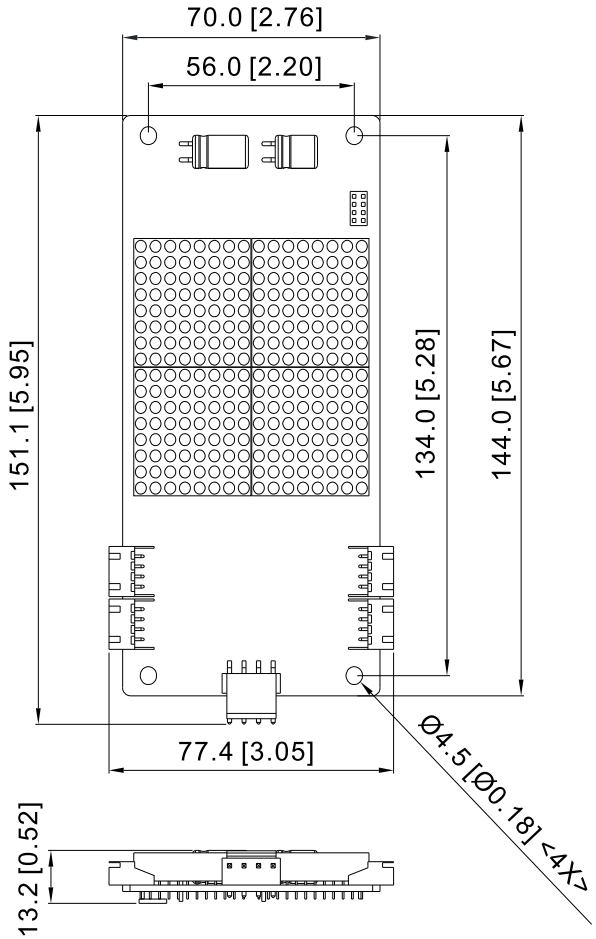

7-6-4 端子功能

端子名稱			說明	規格
J1	+24V		外部電源輸入+24V_{DC}	24V，800mA
	MOD+		Modbus 通訊	
	MOD-			
	COM		公共地	24V，800mA
J2 (下行叫車按鈕介面)		1、4	按鈕燈輸出信號控制	
		2、3	輸入開關量接線引腳	
J3 (上行叫車按鈕介面)		1、4	按鈕燈輸出信號控制	
		2、3	輸入開關量接線引腳	
J4 (鎖梯、消防)		1、2	鎖梯輸入開關量接線引腳	
		3、4	消防輸入開關量接線引腳	
J5		1、2	輸出信號控制	
		3、4	輸出信號控制	

08 規格表

8-1 230V 機種

框號		C			D		
型號 IED-_ _ _S21/23A		055	075	110	150	185	220
適用馬達功率 (kW)		5.5	7.5	11	15	18.5	22
適用馬達功率 (HP)		7.5	10	15	20	25	30
輸出	額定輸出容量 (kVA)	9.5	12.5	19	25	29	34
	額定輸出電流 (A)	24	30	45	58	77	87
	最大輸出電壓 (V)	對應實際輸入電壓					
	輸出頻率範圍 (Hz)	0.00~299.00					
	載波頻率範圍 (kHz)	2~15					
	額定輸出最高載波頻率 (kHz)	10			8		
電源	輸入電流 (A)	23	30	47	56	73	90
	額定電壓 (V)	200~240 / 三相					
	額定頻率 (Hz)	50/60					
	容許電源電壓變動 (V)	180~264					
	容許電源頻率變動 (Hz)	47~63					
冷卻方式		強制風冷					
重量 (kg)		8	10	10	13	13	13

註記：如果有單相機種的需求，可以參考附錄 A.單相應用。

8-2 460V 機種

框號		C					D		E			
型號 IED-_ _ _S43A		055	075	110	150	185	220	300	370	450	550	750
適用馬達功率 (kW)		5.5	7.5	11	15	18.5	22	30	37	45	55	75
適用馬達功率 (HP)		7.5	10	15	20	25	30	40	50	60	75	100
輸出	額定輸出容量 (kVA)	10.4	13.5	18.3	24	30.3	36	46.2	63.7	80	96.4	116.3
	額定輸出電流 (A)	13	17	23	30	38	45	58	80	100	128	165
	最大輸出電壓 (V)	對應實際輸入電壓										
	輸出頻率範圍 (Hz)	0.00~299.00										
	載波頻率範圍 (kHz)	2~15						2~9			2~6	
	額定輸出最高載波頻率 (kHz)	10			8			6				
電源	輸入電流 (A)	14	17	24	30	37	47	58	80	100	128	165
	額定電壓 (V)	380~480 / 三相										
	額定頻率 (Hz)	50/60										
	容許電源電壓變動 (V)	342~528										
	容許電源頻率變動 (Hz)	47~63										
冷卻方式		強制風冷										
重量 (kg)		8	10	10	10	10	13	14.5	36	36	50	50

註記：上表輸入/輸出電流會受系統實際裝置的輸入電抗器、變壓器、線材連接及電源阻抗等因素影響而有所變動。

8-3 共同特性

項目		規格	
控制特性	控制方式	FOC 向量控制+編碼器 (FOC+PG)、FOC 向量控制永磁馬達 (FOC+PM)	
	啟動轉矩	啟動轉矩在 0 Hz 時可達 150%	
	速度控制範圍	1：1000	
	速度控制精度	± 0.02%	
	速度反應能力	30 Hz	
	最高輸出頻率	0.00~299.00 Hz	
	頻率設定解析度	數位指令 0.01 Hz；0.01 m/s	
	轉矩限制	最大 200%轉矩電流	
	加 / 減速度	0.10~1.50 m/s^2	
	動力制動	使用選購的制動電阻，在 30% ED 時，約 125%制動能力 註：ED (Executive Duty)	
保護特性	馬達保護	電子熱動電驛保護	
	過電流保護	過電流保護 250%變頻器額定電流	
	接地漏電流保護	馬達漏電流達變頻器的額定電流 50%以上	
	過載能力	150%額定電流可持續 60 秒； 180%額定電流可持續 10 秒	
	電壓保護	過電壓準位： [230V 機種] V_{DC} > 400V [460V 機種] V_{DC} > 800V	低電壓準位： [230V 機種] V_{DC} < 200V [460V 機種] V_{DC} < 400V
	輸入電源過壓保護	突波吸收器 (MOV)	
	過溫保護	內建溫度感測器	
環境特性	保護等級	IP00	
	操作溫度	-10°C~40°C，降容操作可達 50°C	
	儲存溫度	-20°C~60°C	
	濕度	90% RH 以下 (無結霜)	
	振動	小於 20 Hz 時為 1.0G；20~60 Hz 時為 0.6 G	
	冷卻系統	強制風冷	
	安裝高度	高度 1,000m 以下 (無腐蝕性氣體及液體，無塵埃)	
國際認證*1		CE UL CERTIFIED	

註記：

*1：相關證書與宣告書請至 Delta | Download Center (deltaww.com)

8-4 操作、貯藏及搬運環境特性

<table>
<tr><td colspan="5">變頻器絕對不能夠暴露在惡劣的環境中，如灰塵、日照、腐蝕性及易燃性氣體中、油脂、潮濕、水滴及震動。空氣中含鹽量必須保持在每年 0.01 mg/cm^2 以下。</td></tr>
<tr><td rowspan="13">環境特性</td><td>安裝場合</td><td colspan="3">IEC60364-1/IEC60664-1 污染等級 2。僅適用於室內。</td></tr>
<tr><td rowspan="5">周遭溫度</td><td rowspan="3">操作</td><td colspan="2">-10~40°C，降容操作可達 50°C</td></tr>
<tr><td rowspan="2">40~50°C 降容</td><td>5.5~30 kW：每升高 1°C，需降低 2.5%之變頻器額定電流</td></tr>
<tr><td>37~75 kW：每升高 1°C，需降低 2.0%之變頻器額定電流</td></tr>
<tr><td>貯藏/運輸</td><td colspan="2">-20~60°C</td></tr>
<tr><td colspan="3">只允許於無水露與無傳導性污染凝結環境</td></tr>
<tr><td rowspan="3">額定濕度</td><td>操作</td><td colspan="2">最大值：90%</td></tr>
<tr><td>貯藏/運輸</td><td colspan="2">最大值：90%</td></tr>
<tr><td colspan="3">只允許於無水露與無傳導性污染凝結環境</td></tr>
<tr><td>高度</td><td>操作</td><td colspan="2">變頻器使用於海拔 0~1000 公尺時，依一般操作限制應用。當使用於海拔 1000~3000 公尺時，高度每升高 100 公尺，需減少 1%之變頻器額定電流或降低 0.5°C 之操作環溫。而在接地系統採 Corner Grounded 時，僅可操作在海拔 3000 公尺以下。若要使用在海拔 3000 公尺以上，請洽台達原廠。</td></tr>
<tr><td>電力系統</td><td colspan="3">TN 系統*1*2</td></tr>
<tr><td rowspan="2">包裝落下</td><td>貯藏</td><td colspan="3" rowspan="2">ISTA 程序 1A (根據重量) IEC60068-2-31</td></tr>
<tr><td>運輸</td></tr>
<tr><td>震動</td><td colspan="4">● 1.0 mm，峰-峰值從 2~13.2 Hz；
● 0.7~1.0 G，從 13.2~55 Hz。
符合 IEC 60068-2-6</td></tr>
<tr><td>衝擊</td><td colspan="4">符合 IEC/EN 60068-2-27</td></tr>
<tr><td>保護等級</td><td colspan="4">IP00</td></tr>
<tr><td>EMC 等級</td><td colspan="4">IEC 61800-3 和 IEC 61000-4</td></tr>
</table>

註記：

*1：TN 系統：電力系統的中性點直接和大地相連，暴露在外之金屬元件經由保護性的接地導體連接到大地。

*2：單相電源機種使用單相三線電力系統。

8-5 降容曲線圖

- 如需精確選型，須將影響降容的因素，例如環溫、海拔、載波等，一併考量計算

環溫-降容曲線圖

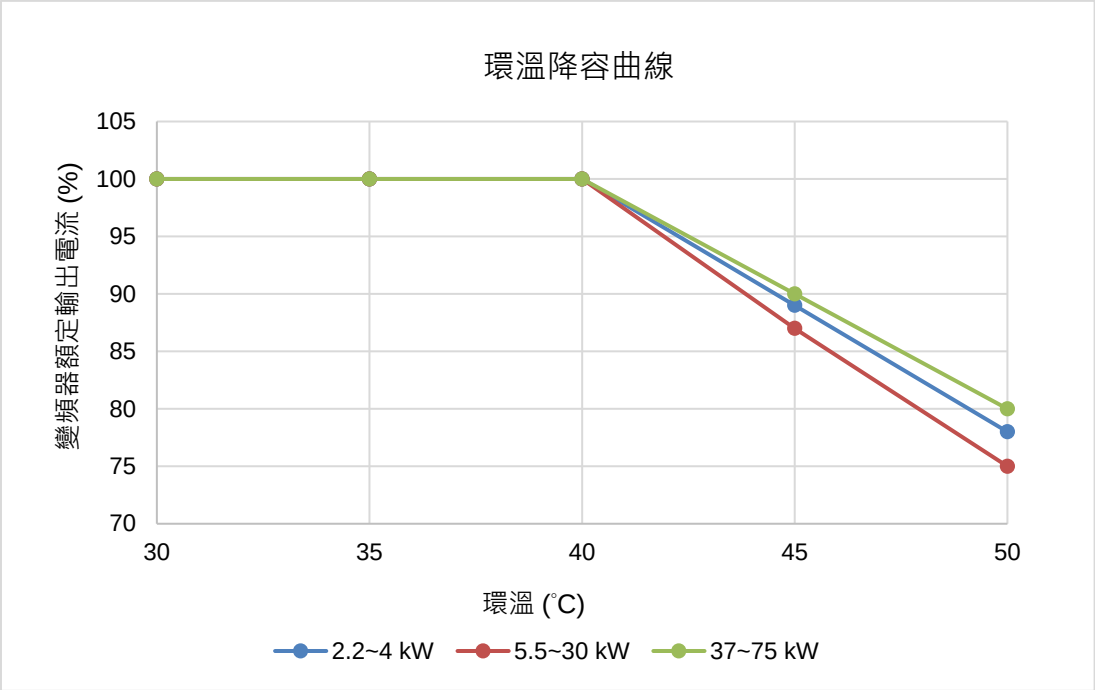

不同環溫下之輸出電流降容額定 (單位：%)

環溫(°C) / 型號	30	35	40	45	50
2.2~4 kW	100	100	100	89	78
5.5~30 kW	100	100	100	87	75
37~75 kW	100	100	100	90	80

海拔-降容曲線圖

操作條件	環境溫度限制
高海拔操作	變頻器使用於海拔 0~1000 公尺時，依一般操作限制應用。當使用於海拔 1000~3000 公尺時，高度每升高 100 公尺，需減少 1%之變頻器額定電流或降低 0.5°C 之操作環溫。而在接地系統採 Corner Grounded 時，僅可操作在海拔 3000 公尺以下。若要使用在海拔 3000 公尺以上，請洽台達原廠。

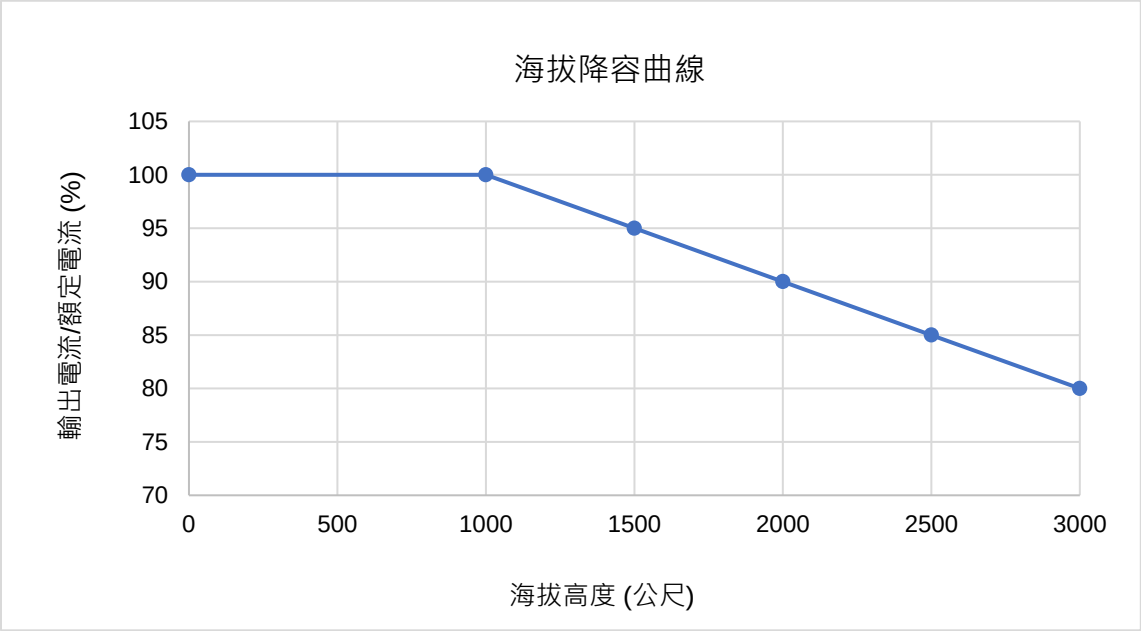

不同海拔高度下之輸出電流降容額定 (單位：%)

海拔高度 (公尺)	0	1000	1500	2000	2500	3000
輸出電流/額定電流 (%)	100	100	95	90	85	80

載波-降容曲線圖

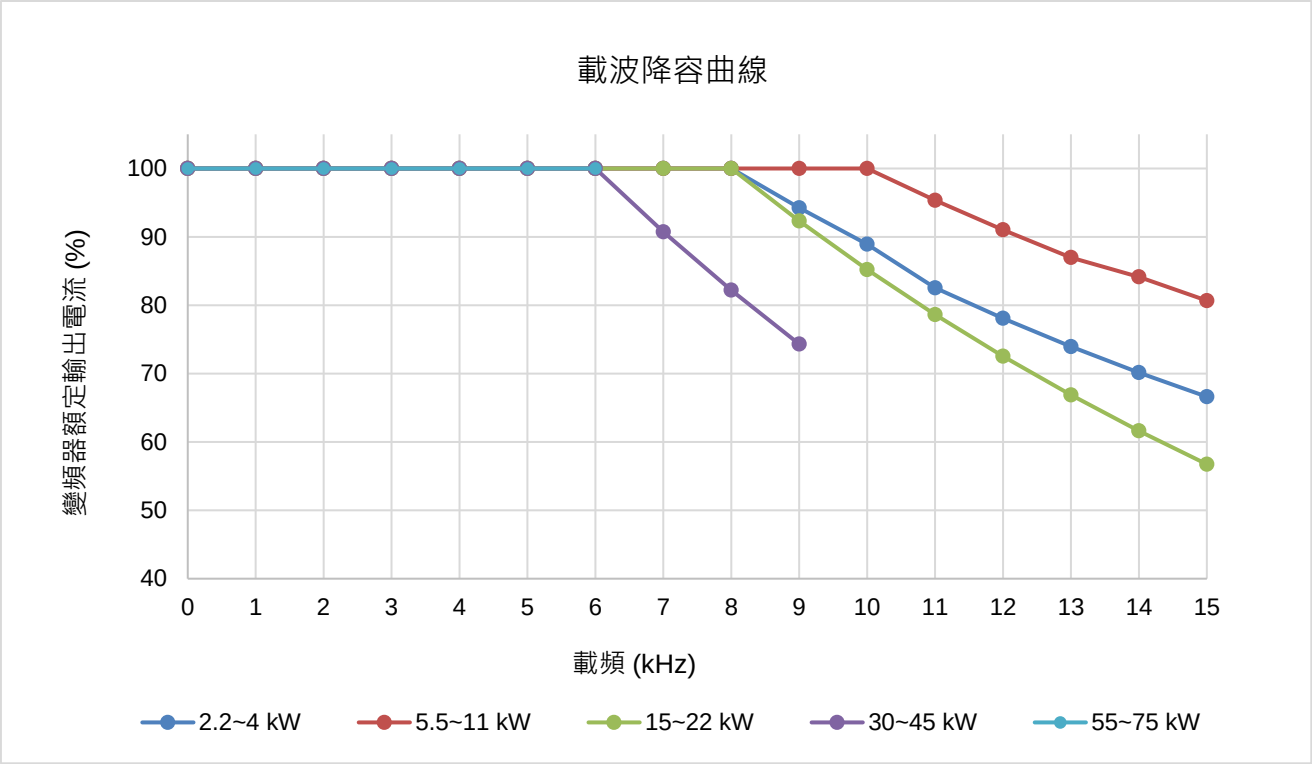

不同載波下之輸出電流降容額定 (單位：%)

載波(kHz) / 框號/型號		2	4	6	7	8	9	10	11	12	13	14	15
C	2.2~4 kW	100	100	100	100	100	94.24	88.92	82.54	78.08	73.95	70.14	66.61
C	5.5~11 kW	100	100	100	100	100	100	100	95.35	91.02	86.98	84.14	80.67
D	15~22 kW	100	100	100	100	100	92.32	85.21	78.63	72.53	66.87	61.62	56.74
E	30~45 kW	100	100	100	90.73	82.20	74.31	-	-	-	-	-	-
E	55~75 kW	100	100	100	-	-	-	-	-	-	-	-	-

[此頁有意留為空白]

09 LED 面板顯示及數位操作器說明

9-1 LED 面板顯示與操作說明

鍵盤面板外觀

按鍵功能說明

按鍵名稱	說明
MENU	**返回鍵** 長按此鍵可返回上一功能頁面
ENTER	**參數資料設定鍵** 用以讀取修改各項參數設定 **錯誤重置** 變頻器發生錯誤時可長按此鍵重置
	**上/下鍵** 分別為”上” “下” 兩個按鍵： 1. 當在表單選擇模式與文字選項模式時，用上下鍵來移動選項 2. 當在數值設定模式時，用上下鍵加減數值

LED 燈號功能說明

燈號名稱	說明
	**上限位狀態顯示燈** ● LSU：上限位 ● ULS1：上一級強迫減速 ● ULS2：上二級強迫減速
	**下限位狀態顯示燈** ● LSD：下限位 ● DLS1：下一級強迫減速 ● DLS2：下二級強迫減速
	**變頻器樓層顯示燈** 變頻器目前樓層 (個位數)
	**運行方向顯示燈**  → 上 → 下

	**IED-S 樓層顯示燈** IED-S 目前樓層 (兩位數)
	**平層顯示燈**  → DZU 上平層感應器 → SX1 門區 → DZD 下平層感應器

功能顯示項目說明

顯示項目	說明
	顯示參數設定
	顯示外召下呼車
	顯示外召上呼車
	顯示內召呼車

警告故障碼顯示說明

顯示項目	說明
	變頻器警告顯示碼，範圍 1001~1100
	變頻器故障顯示碼，範圍 E001~E100
	IED-S 警告顯示碼，範圍 1101~1255
	IED-S 故障顯示碼，範圍 F101~F255

內建操作器面板操作流程

畫面選擇

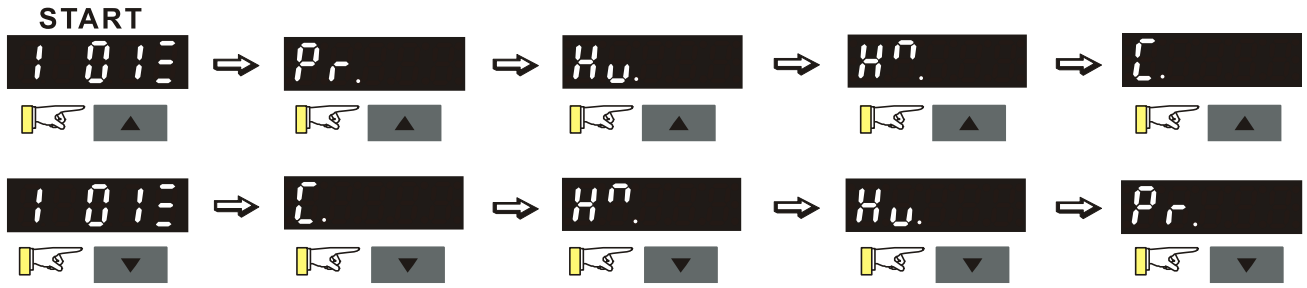

參數設定

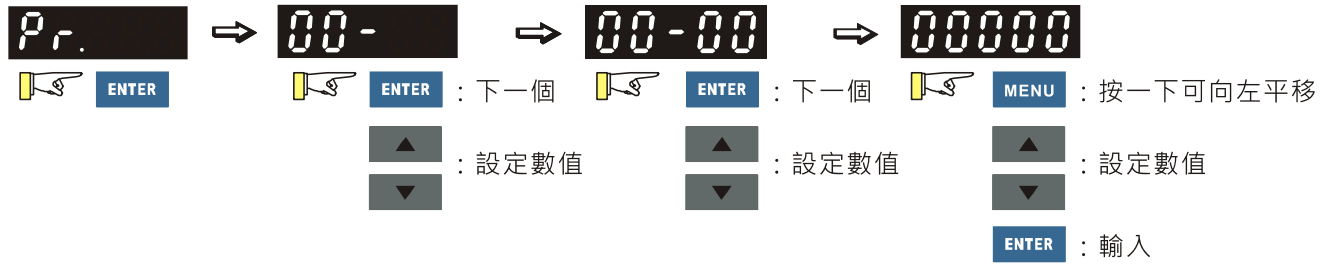

外召下呼車

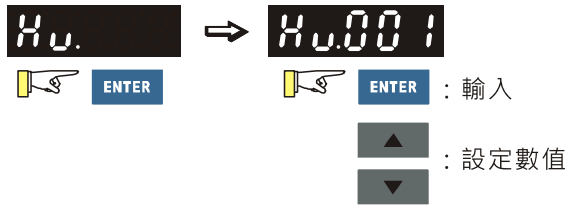

返回

外召上呼車

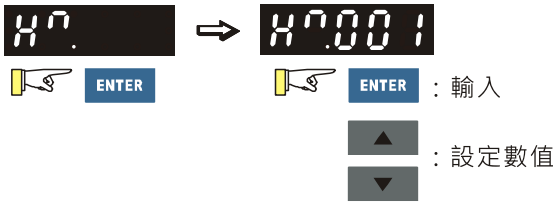

重置

內召呼車

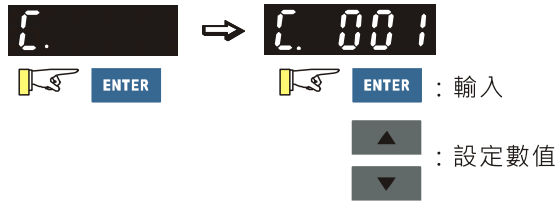

9-2 數位操作器 KPC-CC01 面板說明

KPC-CC01

通訊介面

RJ45 (母座)、RS-485 介面

通訊格式

RTU19200, 8, N, 2

安裝方式

☑ 內崁入式，可平貼控制箱表面，正面防水。

☑ 或可以選購型號：MKC-KPPK，保護等級為 IP66 的配件，客戶可自行做凸盤式安裝或是平盤式安裝。

☑ RJ45 通訊連接線可用的最大長度為 5 公尺 (16 英呎)

☑ 此通訊面板僅可用於台達電子變頻器 C2000、 CH2000、CP2000 及 IED-S 系列等產品。

按鍵功能說明

按鍵名稱	說明
RUN	運轉命令鍵 1. 此鍵在變頻器運轉命令來源是操作器時才有效。 2. 此鍵可使變頻器依功能設定開始運轉，命令執行時的狀態 LED 顯示依照燈號說明。 3. 停機過程中允許重複操作“RUN”鍵。
STOP RESET	停止命令鍵 1. 命令來源為數位操作器時，此鍵有最高優先權。 2. 當接受停止命令時，無論變頻器目前處於輸出或停止狀態，變頻器均須執行“STOP”命令。 3. 當出現故障訊息時按下 STOP / RESET 鍵可以 RESET。 4. 無法 Reset 的狀況為 (1) 故障可能是觸發條件未解除，將故障條件排除後，即可 Reset。 (2) 開機時的故障狀態檢查，須將故障條件排除後，重新開機。
FWD REV	運轉的方向命令鍵 1. F/R 為變頻器方向命令鍵，但不帶有運轉命令。F 為 FWD 正轉方向，R 為 REV 反轉方向。 2. 變頻器運轉方向的狀態 LED 顯示請參考第 9-6 頁的燈號功能說明。
ENTER	確認鍵 按下 Enter 鍵會進入反白選項的下一層，如果已經是最後一層，就是確認執行。
ESC	ESC 鍵 ESC 在各有子目錄的功能中擔任“回上一個目錄”功能，按 ESC 鍵就是跳出回上一頁。或者作為取消的功能。
MENU	在任何畫面下按下 MENU 鍵，都會直接回到主選單的畫面。MENU 清單： 1. 參數設定 7. 選擇語言 12. 螢幕顯示設定 15. PC 連線 5. 參數複製 8. 設定時間 13. 開機畫面設定 6. 故障紀錄 9. 按鍵上鎖 14. 主畫面設定 **註記：**未列在上述 MENU 清單內的選項表示 IED-S 不支援

按鍵名稱	說明
^ v < >	分別為 「上」、「下」、「右」、「左」4 個按鍵 1. 當在數值設定模式時，用左右鍵來移動數值位數與上下鍵加減數值。 2. 當在表單選擇模式與文字選項模式時，用上下鍵來移動選項。
F1 F4	功能鍵 功能鍵，可以依使用者設定定義，但有出廠預設定義。目前出廠只有 F1 與 F4 鍵可以搭配頁面下方功能列執行功能，如 F1 為 JOG 功能及 F4 為快速簡易設定功能之我的模式參數之增加與刪除。

燈號功能說明

燈號名稱	說明
STOP RESET	常亮：變頻器停止命令指示燈。燈亮代表變頻器於停止中。 閃爍：變頻器處於待機狀態。 常滅：變頻器沒有執行停止命令。
FWD REV	變頻器運轉方向燈 1. [綠燈] 常亮：變頻器處於正轉狀態。 2. [紅燈] 常亮：變頻器處於反轉狀態。 3. 閃爍：變頻器正在改變運轉方向。
CANopen~ “RUN”	綠燈 RUN：

燈號定義	燈號亮滅情形
OFF	CANopen 在初始狀態 無燈號亮滅情況
閃爍中	CANopen 在預操作狀態 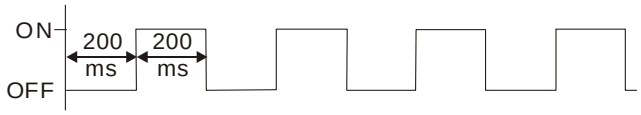
單次閃爍	CANopen 在停止狀態 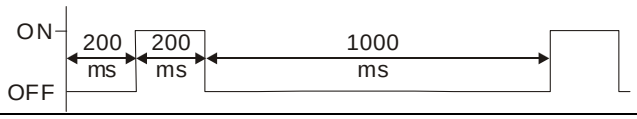
ON	CANopen 在操作狀態 

<table>
<tr><th>燈號名稱</th><th>說明</th></tr>
<tr><td>CANopen~ “ERR”</td><td>紅燈 ERR：
<table>
<tr><th>燈號定義</th><th>燈號亮滅情形</th></tr>
<tr><td>OFF</td><td>沒有錯誤</td></tr>
<tr><td>單次閃爍</td><td>至少有一筆 CANopen 封包錯誤
 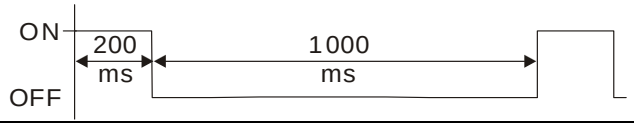
</td></tr>
<tr><td>雙次閃爍</td><td>節點監控 (node guarding) 錯誤或心跳訊息 (heartbeat message) 錯誤
 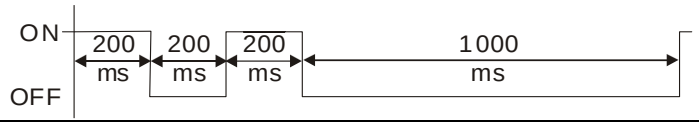
</td></tr>
<tr><td>連三閃爍</td><td>同步錯誤
 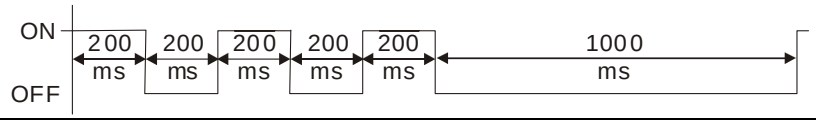
</td></tr>
<tr><td>ON</td><td>總線關閉 (Bus off)
 
</td></tr>
</table></td></tr>
</table>

9-3 數位操作器 KPC-CC01 按鍵功能階層圖

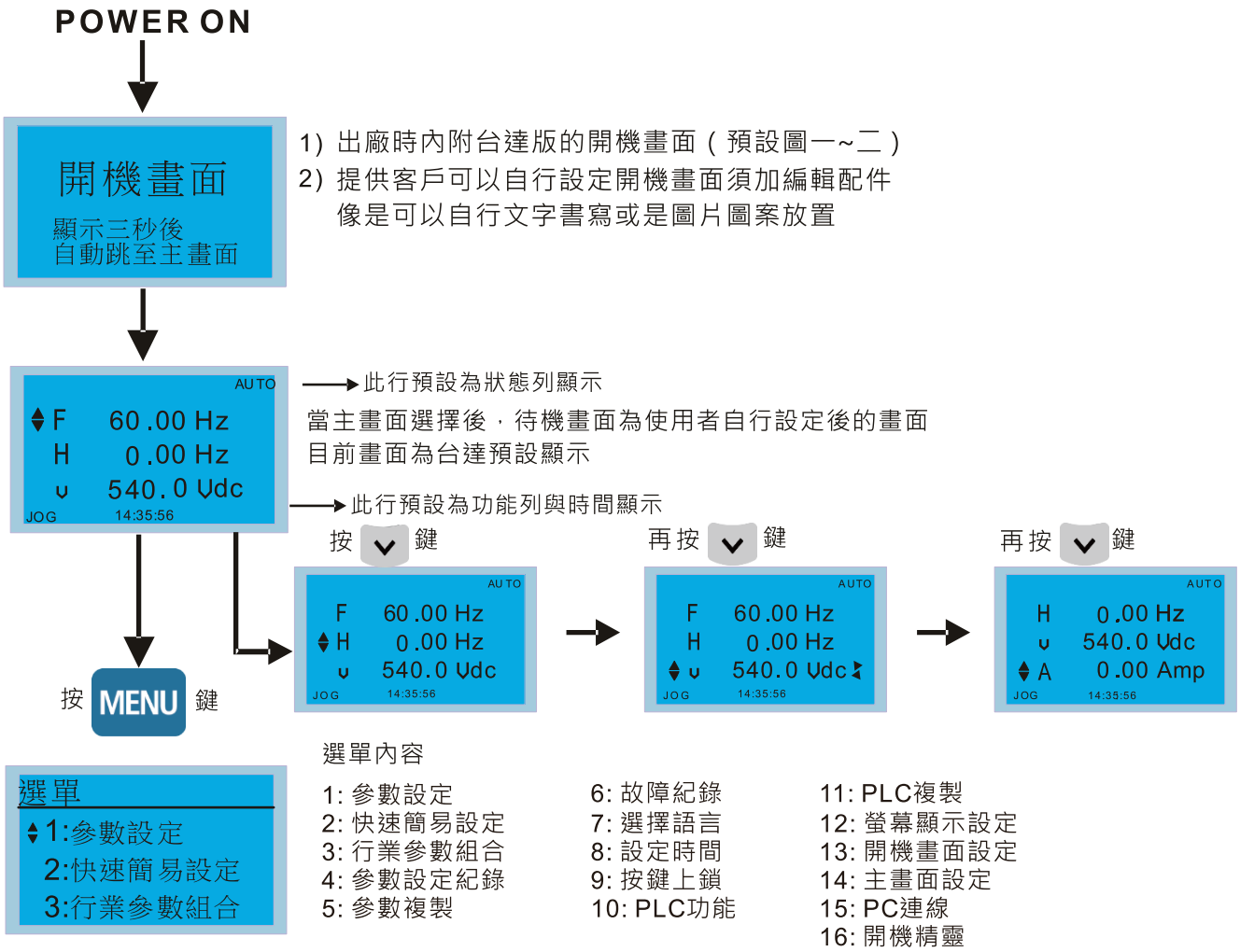

選單內容

1: 參數設定	6: 故障紀錄	11: PLC複製
2: 快速簡易設定	7: 選擇語言	12: 螢幕顯示設定
3: 行業參數組合	8: 設定時間	13: 開機畫面設定
4: 參數設定紀錄	9: 按鍵上鎖	14: 主畫面設定
5: 參數複製	10: PLC功能	15: PC連線
		16: 開機精靈

註記：

1. 開機畫面固定為靜態圖片顯示，不能作跑馬燈等動態顯示。
2. IED-S 僅支援以下選單項目：

1. 參數設定	6. 故障紀錄	8. 設定時間	12. 螢幕顯示設定	14. 主畫面設定
5. 參數複製	7. 選擇語言	9. 按鍵上鎖	13. 開機畫面設定	15. PC 連線

畫面符號說明

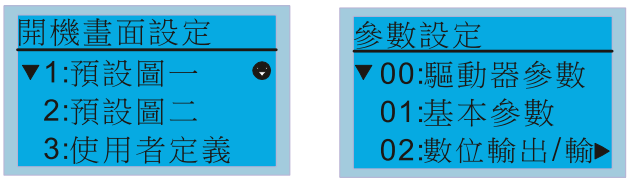

- ⊙ 表示出廠預設值
- ▼ 表示後續還有項目內容未顯示完成

  可按 ^ / v 鍵了解後面內容說明
- ▶ 表示後續還有字未顯示完成

選單項目操作說明

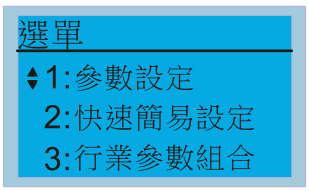

選單內容

1: 參數設定	6: 故障紀錄	11: PLC複製
2: 快速簡易設定	7: 選擇語言	12: 螢幕顯示設定
3: 行業參數組合	8: 設定時間	13: 開機畫面設定
4: 參數設定紀錄	9: 按鍵上鎖	14: 主畫面設定
5: 參數複製	10: PLC功能	15: PC連線
		16: 開機精靈

1. 參數設定

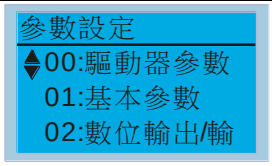

按 ENTER 鍵，進入設定畫面；
使用上 / 下鍵選擇參數群組；
選取後，按 ENTER 鍵進入該群組

範例：設定頻率命令來源

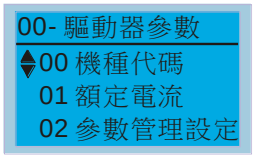

進入 00 變頻器參數群組後
使用上 / 下鍵選擇參數 20：AUTO 頻率指令

選取後，按 ENTER 鍵進入該參數設定畫面

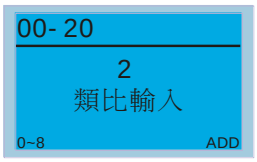

使用上 / 下鍵選擇適當的選項
例如：2 類比輸入
選取後，按 ENTER 鍵

按 ENTER 鍵後，會出現 END 畫面
表示參數設定完成

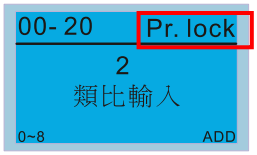

註記：當參數鎖定 / 密碼保護 2 功能開啟時，參數設定畫面右上角會顯示"Pr. lock"字樣，此時參數無法做寫入動作或受到密碼保護。

5. 參數複製

按 ENTER 鍵，進入 001~004 儲存位置內容

提供四組複製
如下列範例中步驟流程
範例：存至驅動器

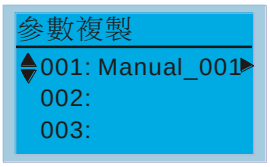

1. 進入參數複製內容
2. 選擇欲複製的組別並按 ENTER

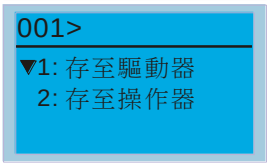

1. 選擇「1：存至驅動器」
2. 按 ENTER 鍵，進入存至驅動器畫面

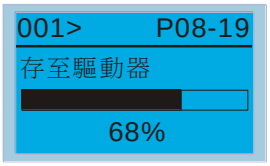

開始參數複製直到完成

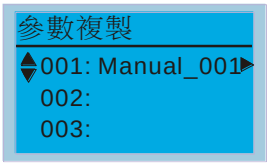

參數複製完成後，會自動回到此畫面

範例：存至操作器

1. 進入參數複製內容
2. 選擇欲複製的組別並按 ENTER

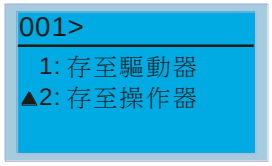

1. 選擇「2：存至操作器」
2. 按 ENTER 鍵，進入存至操作器畫面

使用上 / 下鍵選擇字元符號
並使用左 / 右鍵來移動游標以決定檔案名稱

字元符號表：

! " # $ % & ' ( ) * + , - . / 0 1 2 3 4 5 6 7 8 9 : ; < = > ? @ A B C D E F G H I J K L M N O P Q R S T U V W X Y Z [\ ] ^ _ ' a b c d f g h i j k l m n o p q r s t u v w x y z { | } ~

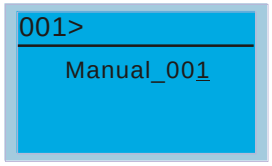

檔案名稱確認後，按 ENTER 鍵

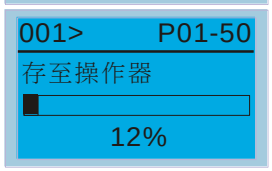

開始參數複製直到完成

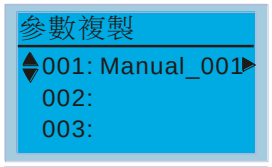

參數複製完成後，會自動回到此畫面

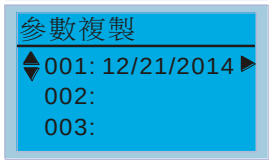

使用右鍵可以查看參數複製的日期

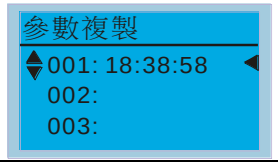

使用右鍵可以查看參數複製的時間

6. 故障紀錄

按 ENTER 鍵，進入詳細資料

可累計 6 組故障代碼 (數位操作器 V1.02 以前版本)
可累計 30 組故障代碼 (數位操作器 V1.20 以後版本)
最前面的一次為離目前最近的日期所發生的異常紀錄，點選進入可查看詳細紀錄 (包含時間、頻率、電流、電壓、DC bus 電壓、日期等)

範例

使用上 / 下鍵選擇欲觀察之故障紀錄
選取後，按 ENTER 鍵進入該故障記錄內容

	1: oL 電流: 79.57 電壓: 189.2 BUS電壓: 409.5 1: oL 日期: 01/20/2014 時間: 21:02:24 頻率: 32.61 進入後使用上 / 下鍵來檢視發生此故障紀錄時的日期、時間、頻率、電流、電壓、DC bus 電壓等資訊 故障紀錄 1:oL 2:ovd 3:GFF 使用 ESC 鍵回到故障紀錄畫面。 使用上 / 下鍵選擇欲觀察之故障紀錄 選取後，按 ENTER 鍵進入該故障記錄內容 2: oL 日期: 01/20/2014 時間: 21:02:24 頻率: 32.61 2: oL 電流: 79.57 電壓: 189.2 BUS電壓: 409.5 進入後使用上 / 下鍵來檢視發生此故障紀錄時的日期、時間、頻率、電流、電壓、DC bus 電壓等資訊 **註記:**此功能僅作為當下所使用變頻器之故障紀錄，並記憶在 KPC-CC01。使用者若任意更換 KPC-CC01 數位操作器置於他台變頻器，就需自行留意。若將 KPC-CC01 數位操作器由 A 變頻器換至 B 變頻器，則此 KPC-CC01 的錯誤紀錄為 A 變頻器之紀錄，請勿與 B 變頻器混淆。

7. 選擇語言

語言設定 1:English 2:繁體中文 3:簡体中文 使用上 / 下鍵選擇語言並按 ENTER 鍵	語言設定選項是選擇以該語言的字型顯示 語言設定項目 1. English 2. 繁體中文 3. 簡體中文 **註記：**IED-S 目前僅支援此三種語言

8. 設定時間

時間設定 2009/01/01 00 : 00 : 00 使用左 / 右鍵選擇要設定年、月、日、時、分或秒	時間設定 2014/01/01 00 : 00 : 00 使用上 / 下鍵設定年份 時間設定 2014/01/01 00 : 00 : 00 使用上 / 下鍵設定月份 時間設定 2014/01/01 00 : 00 : 00 使用上 / 下鍵設定日期

	時間設定 2014/01/01 21 : 00 : 00 使用上 / 下鍵設定小時 時間設定 2014/01/01 21 : 12 : 00 使用上 / 下鍵設定分鐘 時間設定 2014/01/01 21 : 12 : 14 使用上 / 下鍵設定秒鐘 時間設定 END 全部設定後，按 ENTER 鍵以確認設定完成 **註記：** 使用限制：數位操作器裡 (KPC-CC01) 金電容充電時間約六分鐘，即可完成。**當拔除數位操作器後，待命時間約能維持七日**，超過期限時間需重新做設定。

9. 按鍵上鎖

按鍵上鎖 按ENTER鍵確認 鍵盤鎖住 按 ENTER 鍵即上鎖	此功能選定上鎖功能 當按鍵上鎖後，主畫面並不會顯示上鎖狀態，只要一按到任何按鍵，會跳出一個對話框，說明「按 ESC 鍵三秒後鍵盤解鎖」 AUTO F 60.00Hz H 0.00Hz u 540.0Vdc JOG 14:35:58 當按鍵上鎖後，主畫面並不會顯示上鎖狀態 按鍵上鎖 按ESC鍵三秒後 鍵盤解鎖 按任意鍵後，會跳出如左之畫面 AUTO F 60.00Hz H 0.00Hz u 540.0Vdc JOG 14:35:58 若沒按 ESC 鍵，則會自動回到此畫面 按鍵上鎖 按ESC鍵三秒後 鍵盤解鎖 此時按鍵仍然是被鎖住的，按任意鍵後，仍會跳出如左之畫面 AUTO F 60.00Hz H 0.00Hz u 540.0Vdc JOG 14:35:58 按 ESC 鍵 3 秒以解開按鍵鎖後，會回到此畫面 之後，面板上的所有按鍵皆可使用，斷電再上電也不會鎖住按鍵

12. 螢幕顯示設定

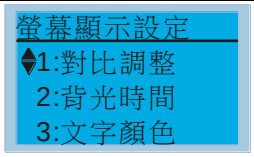

按 ENTER 鍵，進入設定畫面

1. 對比調整

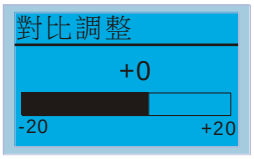

使用上 / 下調整設定值

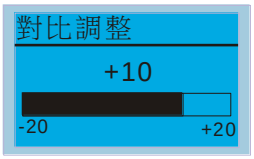

選取後，按 ENTER 鍵

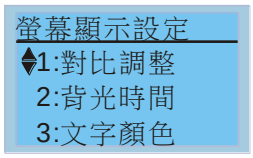

對比調整設定值+10 的顯示結果

選取後，按 ENTER 鍵

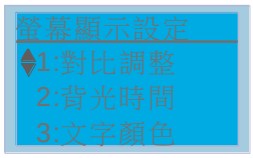

對比調整設定值-10 的顯示結果

2. 背光時間

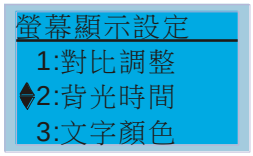

選取後，按 ENTER 鍵
背光時間設定畫面

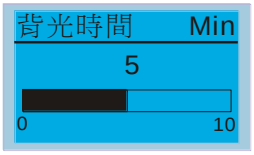

使用上 / 下調整設定值

當設定為「0」Min 時，操作器背光源會常亮

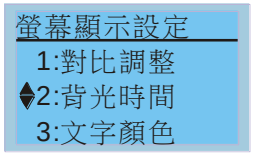

當設定為「10」Min 時，背光源會在 10 分鐘後關閉

3. 文字顏色

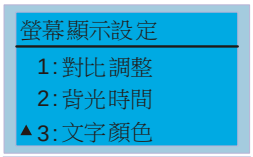

選取後，按 ENTER 鍵
文字顏色設定畫面

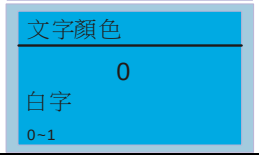

出廠時設定為白字

	文字顏色 1 藍字 0~1	使用上 / 下鍵調整設定值
	螢幕顯示設定 ▼1:對比調整 2:背光時間 3:文字顏色	文字顯示為藍字時的螢幕狀態

13. 開機畫面設定

開機畫面選擇 1:預設圖一 2:預設圖二 3:使用者定義	1. 預設圖一 DELTA LOGO 圖形  2. 預設圖二 DELTA 文字的圖形  3. 須搭配編輯配件 (軟體 TPEditor 及通訊轉換模組 IFD6530) 沒有編輯配件時，按使用者定義，會顯示空白畫面，當使用過編輯配件後，選 [使用者定義]，即可選取自行編輯過的內容  通訊轉換模組 IFD6530 為選購配件，使用詳細說明可參閱配件選購。 TPEditor 軟體請至台達網站下載，選取 TPEditor V1.60 或更新版本，操作方式請參閱此章節 <15. PC 連線>。

14. 主畫面設定

主畫面選擇 ▼1.預設畫面 2.使用者定義 提供預設畫面及自行編輯方式選擇 按 ENTER 鍵，進入設定畫面	1. 預設畫面  F 60.00Hz >>> H >>> U >>> A (循環顯示) 2. 使用者定義 須搭配編輯配件 (軟體 TPEditor 及通訊轉換模組 IFD6530) 沒有編輯配件時，選擇使用者定義，會顯示空白畫面，當使用過編輯配件後，選「使用者定義」，即可選取自行編輯過的內容 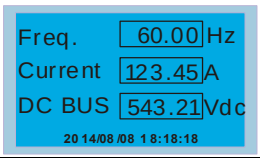 

	通訊轉換模組 IFD6530 為選購配件，使用詳細說明可參閱配件選購。 TPEditor 軟體請至台達網站下載，選取 TPEditor V1.60 或更新版本， 操作方式請參閱此章節 <15. PC 連線>。

15. PC 連線

1. TPEditor：選擇此功能是要與電腦連線下載使用者自行編輯的頁面。

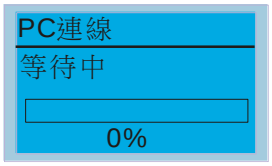

按 ENTER 鍵進入 PC 連線等待中

在 TPEditor 選擇「通訊」功能中的「人機寫入」功能

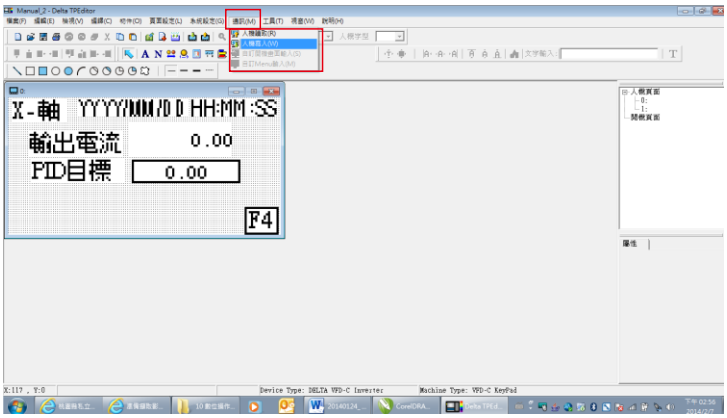

在「寫入確認」的答問框中選擇「YES」

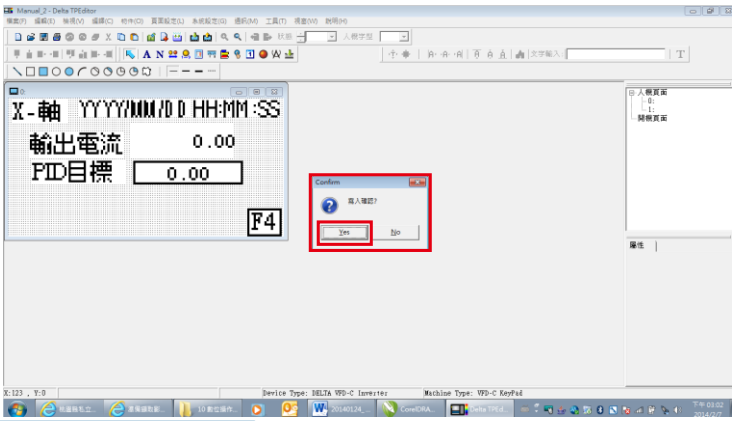

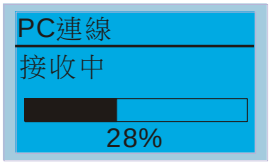

開始將編輯之畫面下載到 KPC-CC01

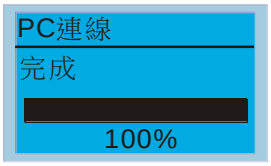

下載完成

2. VFDSoft：選擇此功能是要與 VFDSoft 操作軟體連線以上傳儲存在 KPC-CC01 的參數複製 1~4

註記：若使用者電腦為 Win10 作業系統，需在 VFDSoft 軟體圖示點按滑鼠右鍵進入「內容」後，於「相容性」中勾選「以系統管理員的身分執行此程式」。 (參考下圖紅框處)

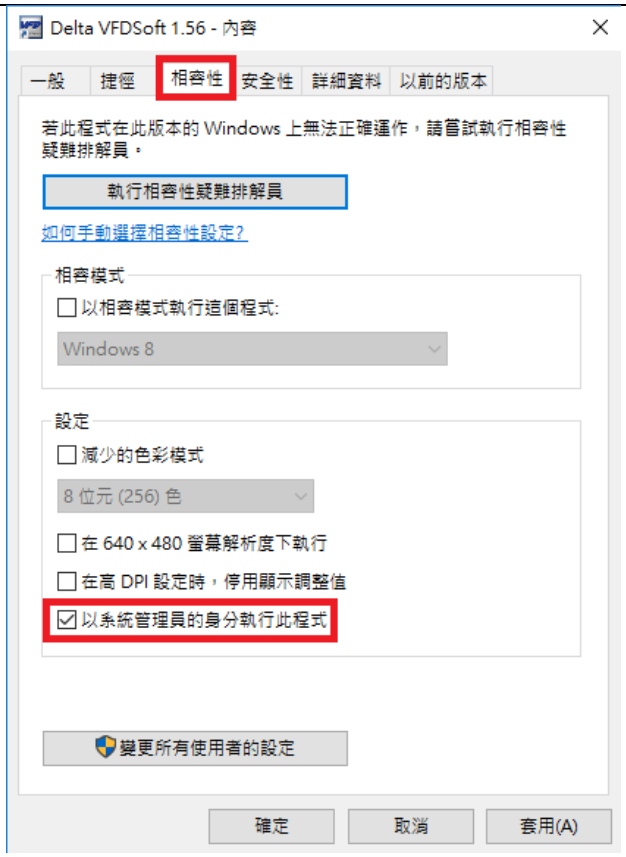

KPC-CC01 與電腦連線

選擇 2：VFDSoft 並按 ENTER 鍵

使用上 / 下鍵選擇欲上傳到 VFDSoft 的參數組別並按 ENTER 鍵

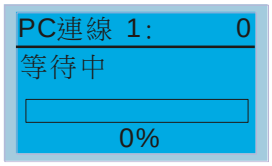

PC 連線等待中

開啟 VFDSoft 軟體。選擇「參數總管」功能

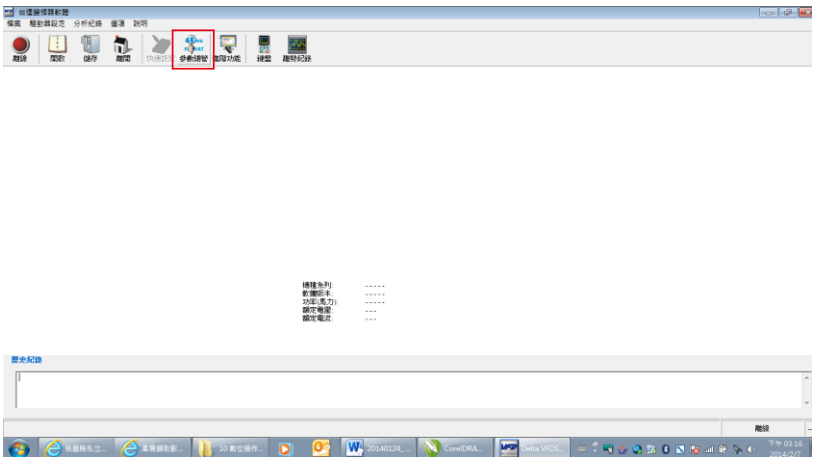

進入參數總管後，選擇「表格」功能表中的「從 KPC-CC01 載入參數表」

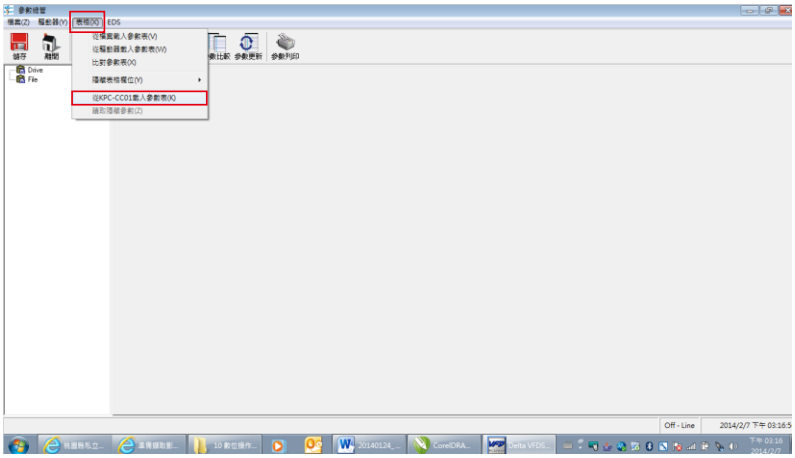

選擇正確的通訊埠並按「OK」鍵

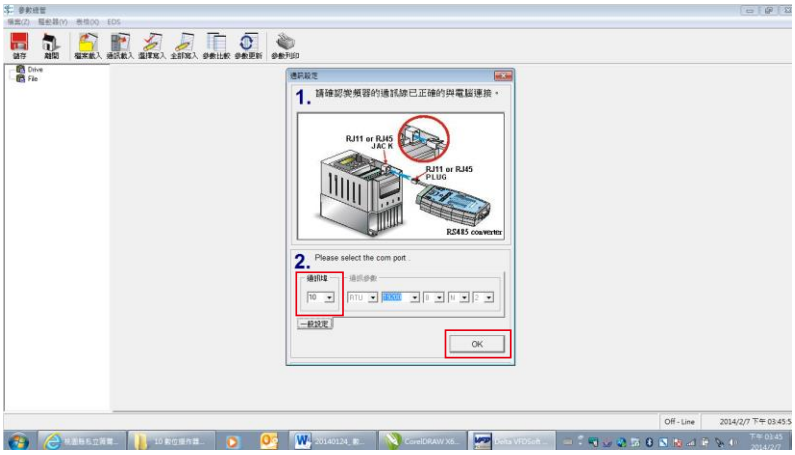

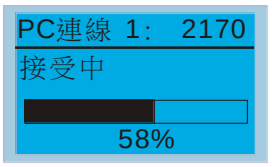

開始上傳參數到 VFDSoft

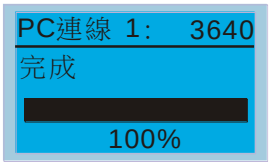

參數上傳完成

當要使用使用者定義的開機畫面與主畫面時，需要先把開機畫面設定與主畫面設定都先選在使用者定義的選項，如果沒有下載自行編輯的頁面在 KPC-CC01 裡面，則開機畫面與主畫面會顯示空白頁面。

其他顯示

當故障發生時，顯示如下：

1. 按 Reset 鍵做重置動作，若無任何反應，請洽詢各地代理商或送廠維修以了解其故障原因。若想查閱當時異常的 DC bus 電壓值，輸出電流 / 電壓值，可以按「MENU」鍵選擇「故障紀錄」來查閱詳細的狀況。 (請參考上述「6.故障紀錄」的內容說明。)
2. Reset 重置後，若能自動回到主畫面，且按 ESC 鍵不再顯示該故障畫面，則表示異常狀態已排除。
3. 當出現故障或者警告訊息時，背光燈會一直閃爍直到故障清除或者警告結束。

數位操作器 RJ45 延長線選購品

料號	說明
CBC-K3FT	RJ45 通訊連接線 3 feet (約 0.9 公尺)
CBC-K5FT	RJ45 通訊連接線 5 feet (約 1.5 公尺)
CBC-K7FT	RJ45 通訊連接線 7 feet (約 2.1 公尺)
CBC-K10FT	RJ45 通訊連接線 10 feet (約 3 公尺)
CBC-K16FT	RJ45 通訊連接線 16 feet (約 4.9 公尺)

註記：自行購買時，請選用無隔離，24 AWG，4 雙絞線，100 ohms 的通訊線材。

9-4 數位操作器 KPC-CC01 錯誤碼說明

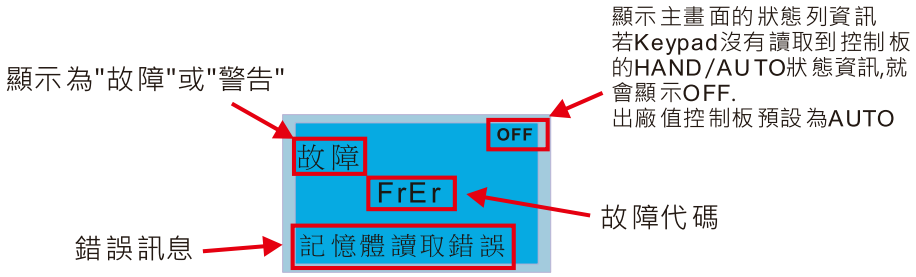

故障碼

LCD 面板顯示	故障碼名稱	說明	故障排除方法
AUTO 故障 FrEr 記憶體讀取錯誤	記憶體讀取錯誤 (FrEr)	數位操作器快閃記憶讀取錯誤	數位操作器資料 IC 錯誤。 1.請以 RESET 鍵作 Fault 清除。 2.確認 Flash IC 是否有問題。 3.重新上電作開機程序。 若以上方法無效，則送廠維修。
AUTO 故障 FsEr 記憶體存取錯誤	記憶體存取錯誤 (FsEr)	數位操作器快閃記憶存取錯誤	數位操作器資料 IC 錯誤。 1.請以 RESET 鍵作 Fault 清除。 2.確認 Flash IC 是否有問題。 3.重新上電作開機程序。 若以上方法無效，則送廠維修。
AUTO 故障 FPEr 記憶體參數錯誤	記憶體參數錯誤 (FPEr)	數位操作器快閃記憶參數錯誤	數位操作器參數預設值錯誤。一般為更新過不同韌體版本所造成。 1.請以 RESET 鍵作 Fault 清除。 2.確認 Flash IC 是否有問題。 3.重新上電作開機程序。 若以上方法無效，則送廠維修。
AUTO 故障 VFDr 讀VFD資訊錯誤	讀 VFD 資訊錯誤 (VFDr)	數位操作器讀取變頻器資料錯誤	數位操作器不能正常讀取到變頻器相關資料。 1.確認通訊接線與接點之通訊品質。 2.請以 RESET 鍵作 Fault 清除。 3.重新上電作開機程序。 若以上方法無效，則反應給原廠技術人員。
AUTO 故障 CPUEr CPU錯誤	CPU 錯誤 (CPUEr)	數位操作器 CPU 發生嚴重錯誤	數位操作器 CPU 有嚴重的執行問題。 1.確認 CPU Clock 是否有問題。 2.確認 Flash IC 是否有問題。 3.確認 RTC IC 是否有問題。 4.確認通訊 RS-485 通訊品質是否良好。 5.重新上電作開機程序。 若以上方法無效，則送廠維修。

警告碼

LCD 面板顯示	警告碼名稱	說明	故障排除方法
AUTO 警告 CE1 通訊錯誤	通訊錯誤 (CE1)	變頻器對數位操作器之間 Modbus 功能碼錯誤	變頻器對數位操作器的通訊命令不接受。 1.確認通訊接線與接點之通訊品質。 2.請以 RESET 鍵作 Fault 清除。 若以上方法無效，則反應給原廠技術人員。
AUTO 警告 CK1 通訊命令錯誤	通訊命令錯誤 (CK1)	數位操作器通訊內容無法處理，不合法通訊命令。 (此警告碼為數位操作器自行偵測錯誤並顯示)	數位操作器對變頻器的通訊命令無法處理。 1.建議移除數位操作器再重新接回。 2.確認 Baud rate = 19200 bps, Format = RTU8, N, 2 3.確認通訊接線與接點之通訊品質。 若以上方法無效，則反應給原廠技術人員。
AUTO 警告 CE2 通訊資料位址錯誤	通訊資料位址錯誤 (CE2)	變頻器對數位操作器之間 Modbus 資料位址錯誤	變頻器對數位操作器的通訊位址不接受。 1.確認通訊接線與接點之通訊品質。 2.請以 RESET 鍵作 Fault 清除。 若以上方法無效，則反應給原廠技術人員。
AUTO 警告 CK2 通訊位址錯誤	通訊位址錯誤 (CK2)	數位操作器通訊內容無法處理，不合法通訊資料位址。 (此警告碼為數位操作器自行偵測錯誤並顯示)	數位操作器對變頻器的通訊命令無法處理。 1.建議移除數位操作器再重新接回。 2.確認 Baud rate = 19200 bps, Format = RTU8, N, 2 3.確認通訊接線與接點之通訊品質。 若以上方法無效，則反應給原廠技術人員。
AUTO 警告 CE3 通訊內容值錯誤	通訊內容值錯誤 (CE3)	變頻器對數位操作器之間 Modbus 資料內容值錯誤	變頻器對數位操作器的通訊資料不接受。 1.確認通訊接線與接點之通訊品質。 2.請以 RESET 鍵作 Fault 清除。 若以上方法無效，則反應給原廠技術人員。
AUTO 警告 CK3 通訊內容值錯誤	通訊內容值錯誤 (CK3)	數位操作器通訊內容無法處理，不合法通訊資料值。 (此警告碼為數位操作器自行偵測錯誤並顯示)	數位操作器對變頻器的通訊命令無法處理。 1.建議移除數位操作器再重新接回。 2.確認 Baud rate = 19200 bps, Format = RTU8, N, 2 3.確認通訊接線與接點之通訊品質。 若以上方法無效，則反應給原廠技術人員。
AUTO 警告 CE4 驅動器無法處理	驅動器無法處理 (CE4)	變頻器對數位操作器之間 Modbus 命令但變頻器無法處理	變頻器對數位操作器的通訊命令無法處理。 1.確認通訊接線與接點之通訊品質。 2.請以 RESET 鍵作 Fault 清除。 3.重新整機上電作開機程序。 若以上方法無效，則反應給原廠技術人員。
AUTO 警告 CK4 通訊無法處理	通訊無法處理 (CK4)	數位操作器通訊內容無法處理，將資料寫到唯讀位址。 (此警告碼為數位操作器自行偵測錯誤並顯示)	數位操作器對變頻器的通訊命令無法處理。 1.建議移除數位操作器再重新接回。 2.確認 Baud rate = 19200 bps, Format = RTU8, N, 2 3.確認通訊接線與接點之通訊品質。 若以上方法無效，則反應給原廠技術人員。

LCD 面板顯示	警告碼名稱	說明	故障排除方法
	通訊傳輸超時 (CE10)	變頻器對數位操作器之間 Modbus 傳輸超時	變頻器對數位操作器的通訊命令無回應。 1.確認通訊接線與接點之通訊品質。 2.請以 RESET 鍵作 Fault 清除。 3.重新整機上電作開機程序。 若以上方法無效，則反應給原廠技術人員。
	通訊回應逾時 (CK10)	數位操作器通訊內容無法處理，傳輸超時。 (此警告碼為數位操作器自行偵測錯誤並顯示)	數位操作器對變頻器的通訊命令無法處理。 1.建議移除數位操作器再重新接回。 2.確認 Baud rate = 19200 bps, Format = RTU8, N, 2 3.確認通訊接線與接點之通訊品質。 若以上方法無效，則反應給原廠技術人員。
	未定義 TP 對象 (TPNO)	數位操作器 TP 功能使用到無支援的物件或機種	數位操作器 TP 功能使用到無支援的物件或機種。 1.確認 TP 編輯的物件與使用方法，刪除不支援的物件與設定。 2.重新編譯 TP 物件與下載。 3.確認機種是否有支援 T 功能。若不支援 TP 功能，則設定主畫面顯示為 Default。 若以上方法無效，則反應給原廠技術人員。

註記：以上警告碼 CExx 為變頻器對數位操作器的通訊發生問題時，產生的警告訊息，與變頻器對其他設備通訊無關，故如產生上述 CExx 訊息時，請注意錯誤下方說明以利判斷錯誤來源。

設定錯誤

此錯誤發生在 KPC-CC01 按下 ENTER 鍵執行動作時，由於命令無法執行而造成的錯誤訊息。以「參數複製」與「PLC 複製」兩個功能為例子。

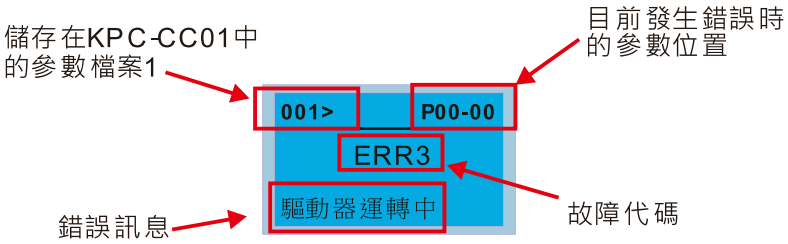

LCD 面板顯示	錯誤名稱	說明	故障排除方法
001> P00-00 ERR1 唯讀	唯讀 (ERR1)	參數 / 檔案唯讀	參數 / 檔案屬性為唯讀，不能作寫入。 1.確認手冊上之規格。 若以上方法有誤，則反應給原廠技術人員。
001> P00-00 ERR2 寫入錯誤	寫入錯誤 (ERR2)	參數 / 檔案寫入失敗	參數 / 檔案寫入錯誤。 1.確認 Flash IC 是否有問題。 2.重新整機上電作開機程序。 若以上方法無效，則反應給原廠技術人員。
001> P00-00 ERR3 驅動器運轉中	驅動器運轉中 (ERR3)	驅動器運轉中	變頻器正在運轉中，此設定無法執行。 1.確認變頻器在非運轉狀態。 若以上方法無效，則反應給原廠技術人員。
001> P00-00 ERR4 參數鎖住	參數鎖定 (ERR4)	變頻器參數鎖住	參數鎖住，此設定無法執行。 1.確認參數在非鎖住狀態。 若以上方法無效，則反應給原廠技術人員。
001> P00-00 ERR5 參數變更中	參數變更中 (ERR5)	變頻器參數變更中	參數正在變更中，此設定無法執行。 1.確認參數在非變更狀態。 若以上方法無效，則反應給原廠技術人員。
001> P00-00 ERR6 故障碼產生	故障碼產生 (ERR6)	產生故障碼未排除	變頻器有錯誤狀態，此設定無法執行。 1.確認變頻器在非錯誤狀態。 若以上方法無效，則反應給原廠技術人員。
001> P00-00 ERR7 警告碼產生	警告碼產生 (ERR7)	產生警告碼未排除	變頻器有警告狀態，此設定無法執行。 1.確認變頻器在非警告狀態。 若以上方法無效，則反應給原廠技術人員。
001> P00-00 ERR8 型態不匹配	型態不匹配 (ERR8)	複製資料與對應機種不相容	複製的資料型態不同，此設定無法執行。 1.確認互相複製的產品系列碼是否相同。 若以上方法無效，則反應給原廠技術人員。
001> P00-00 ERR9 密碼鎖住	密碼鎖住 (ERR9)	資料密碼鎖住	資料已經被鎖住，此設定無法執行。 1.確認資料在解鎖狀態或可解鎖狀態。 2.重新整機上電作開機程序。 若以上方法無效，則反應給原廠技術人員。

LCD 面板顯示	錯誤名稱	說明	故障排除方法
001> P00-00 ERR10 密碼錯誤	密碼錯誤 (ERR10)	資料密碼錯誤	資料的密碼錯誤，此設定無法執行。 1.重新確認密碼。 2.重新整機上電作開機程序。 若以上方法無效，則反應給原廠技術人員。
001> P00-00 ERR11 版本錯誤	版本錯誤 (ERR11)	複製的資料版本不同	資料的版本錯誤，此設定無法執行。 1.確認資料版本的適用性。 若以上方法無效，則反應給原廠技術人員。
001> P00-00 ERR12 驅動器回應逾時	驅動器回應逾時 (ERR12)	資料複製回應逾時 VFD Copy Enable TimeOut	資料複製回應逾時，此設定無法執行。 1.重新執行資料複製程序。 2.確認變頻器資料複製的允許狀態。 3.重新整機上電作開機程序。 若以上方法無效，則反應給原廠技術人員。

註記：此章節內容僅適用在數位操作器 KPC-CC01 之版本 V1.01 以上。

[此頁有意留為空白]

10 電梯調機步驟

10-1 簡易調機步驟

1. 馬達**參數**設定：
   參數 13-01 控制模式
   參數 13-03 電梯額定速度頻率
   參數 13-04 馬達額定頻率
   參數 13-05 馬達額定電壓
   參數 13-06 馬達額定電流
   參數 13-07 馬達額定功率
   參數 13-08 馬達額定轉速
   參數 13-09 馬達極數
   參數 13-22 編碼器種類選擇
   參數 13-23 編碼器點數
   參數 13-24 編碼器輸入型式
2. 輸入/輸出接點參數設定：
   參數 06-xx 主板接點
   參數 07-xx 轎頂接點
3. 馬達參數自學習：
   參數 13-21 馬達參數學習 (IM、PM)
   參數 13-21 磁極角學習 (PM)
4. 機械慣量：
   參數 13-26 懸掛比
   參數 13-27 齒輪比
   參數 13-28 主輪直徑
   參數 13-29 電梯額定梯速
   參數 13-60 加速時最大電流
   參數 13-30 機械慣量百分比
5. 慢車調適：
   參數 02-06 強制開關門測試
   參數 03-51 ICB (轎內指令板) 功能設定
6. 快車調適：
   參數 03-01 物理最高層
   參數 03-02 物理最低層
   參數 04-03 井道學習速度
   參數 03-24 持續運轉保護時間
   參數 03-00 井道自學習
   參數 03-60~03-67 手動煞車制動力測試
7. 群控設定：
   參數 03-03 群控站號
   參數 03-04 群控致能

10-2 馬達參數設定

如果現場配線沒有按照手冊施作或是完全沒有配線時，會有一些故障碼出現，不過不會影響調機。

10-2-1 參數 13-01 控制模式

參數設定 13: 變頻器參數 00: 系統監控 01: 故障紀錄	按 ENTER	13-變頻器參數 01: 控制模式 02: 變頻器輸出方向 03: 電梯額定速度頻
	按 ENTER	13-01 8 控制模式 0~8 ADD

3：FOC 向量控制+編碼器 (FOCPG) (IM；感應馬達)。

8：FOC 向量控制永磁馬達 (FOCPM) (PM；永磁馬達)。

10-2-2 參數 13-03 電梯額定速度頻率

參數設定 13: 變頻器參數 00: 系統監控 01: 故障紀錄	按 ENTER	13-變頻器參數 03: 電梯額定速度頻 04: 馬達額定頻率 05: 馬達額定電壓
	按 ENTER	13-03 Hz 60.00 電梯額定速度頻率 5.00~400.00 ADD

此設定值請根據馬達銘牌上的資料設定，一般設定跟馬達額定頻率一樣。

10-2-3 參數 13-04 馬達額定頻率

參數設定 13: 變頻器參數 00: 系統監控 01: 故障紀錄	按 ENTER	13-變頻器參數 04: 馬達額定頻率 05: 馬達額定電壓 06: 馬達額定電流
	按 ENTER	13-04 Hz 0.00 馬達額定頻率 0.00~400.00 ADD

此設定值請根據馬達銘牌上的資料設定。若使用的馬達為 60 Hz，則設定 60 Hz；若為 50 Hz 的馬達，則設定 50 Hz。

10-2-4 參數 13-05 馬達額定電壓

參數設定 13: 變頻器參數 00: 系統監控 01: 故障紀錄	按 ENTER	13-變頻器參數 05: 馬達額定電壓 06: 馬達額定電流 07: 馬達額定功率
	按 ENTER	13-05 V 0.0 馬達額定電壓 0.0~510.0 ADD
此設定值請根據馬達銘牌上的資料設定。若使用的馬達為 220V，則設定 220.0V；若為 200V 的馬達，則設定 200.0V。		

10-2-5 參數 13-06 馬達額定電流

參數設定 13: 變頻器參數 00: 系統監控 01: 故障紀錄	按 ENTER	13-變頻器參數 06: 馬達額定電流 07: 馬達額定功率 08: 馬達額定轉速
	按 ENTER	13-06 Amps 0.0 馬達額定電流 0.00~655.35 ADD
此設定值請根據馬達銘牌上的資料設定。		

10-2-6 參數 13-07 馬達額定功率

參數設定 13: 變頻器參數 00: 系統監控 01: 故障紀錄	按 ENTER	13-變頻器參數 07: 馬達額定功率 08: 馬達額定轉速 09: 馬達極數
	按 ENTER	13-07 Kw 0.0 馬達額定功率 0.00~655.35 ADD
此設定值請根據馬達銘牌上的資料設定。		

10-2-7 參數 13-08 馬達額定轉速

參數設定 13: 變頻器參數 00: 系統監控 01: 故障紀錄	按 ENTER	13-變頻器參數 08: 馬達額定轉速 09: 馬達極數 10: 馬達無載電流
	按 ENTER	13-08 RPM 0.0 馬達額定轉速 0.00~655.35 ADD

此參數可設定馬達之額定轉速，此設定值請根據馬達銘牌上的資料設定。

轉速(RPM) $= \frac{120 * 頻率}{極數}$

10-2-8 參數 13-09 馬達極數

參數設定 13: 變頻器參數 00: 系統監控 01: 故障紀錄	按 ENTER	13-變頻器參數 09: 馬達極數 10: 馬達無載電流 11: 馬達參數Rs
	按 ENTER	13-09 4 馬達極數 2~96 ADD

此設定值請根據馬達銘牌上的資料設定。

此參數設定馬達的極數 (不可為奇數)。

10-2-9 參數 13-22 編碼器種類選擇

參數設定 13: 變頻器參數 00: 系統監控 01: 故障紀錄	按 ENTER	13-變頻器參數 22: 編碼器種類選擇 23: 編碼器點數 24: 編碼器輸入型式
	按 ENTER	13-22 5 編碼器種類選擇 0~6 ADD

- 當參數 13-24 設定為 3、4、5 時，參數 13-22 只能設定為 0、1、2，無法設定為 3、4、5、6。
- 設定值為 3 時，編碼器每一轉會產生一個 SIN 及 COS 類比弦波輸出訊號。訊號規格需符合：訊號幅值 0.75~1.2 Vpp，相位角 90°±5 elec.。(例如：ERN 1185 ERN 1387)
- 設定值為 4 或是 6 時，須等待上電兩秒後才可以執行運轉。
- 設定值為 5 時，參數 13-16 必須設定為 360。
- 磁極偵測方式：
  (1) 設定值=1 或 5：變頻器會輸出短路電流偵測磁極，此時馬達會發出咚咚聲響。
  (2) 設定值=2：變頻器會依據編碼器的 UVW 訊號定位磁極。
  (3) 設定值=3：變頻器會依據編碼器的弦波訊號定位磁極。
  (4) 設定值=4 或 6：變頻器會依據編碼器的通訊訊號定位磁極。
- 編碼器及 PG 卡與量測對應表

參數設定	編碼器種類	適用的 PG 卡 x=2、3、…	參數 13-21=1	參數 13-21=3
13-22=1	A、B、Z	EMED-PGAB/ABD-x	N/A	N/A
13-22=2	A、B、Z+U、V、W	EMED-PGABD-x	旋轉量測*1	旋轉量測*1
13-22=3	弦波增量+弦波絕對 (例：ERN1185、ERN1387)	EMED-PGHSD-x	旋轉量測*1	參數 13-17 Bit9=0 為旋轉量測*1 參數 13-17 Bit9=1 為靜態量測*1
13-22=4	弦波增量+Endat 2.1 通訊絕對 (例：ECN1313、ECN413)	EMED-PGHSD-x	動態量測*1	靜態量測*1
13-22=5	弦波增量	EMED-PGHSD-x	N/A	N/A
13-22=6	弦波增量+Hiperface 通訊絕對 (例：SRS50/60)	EMED-PGHSD-x	動態量測*1	靜態量測*1

*1 **靜態量測**：煞車閉合，馬達不轉動/ **動態量測**：煞車釋放，馬達旋轉一圈以內/ **旋轉量測**：煞車釋放，馬達旋轉一圈以上

10-2-10 參數 13-23 編碼器點數

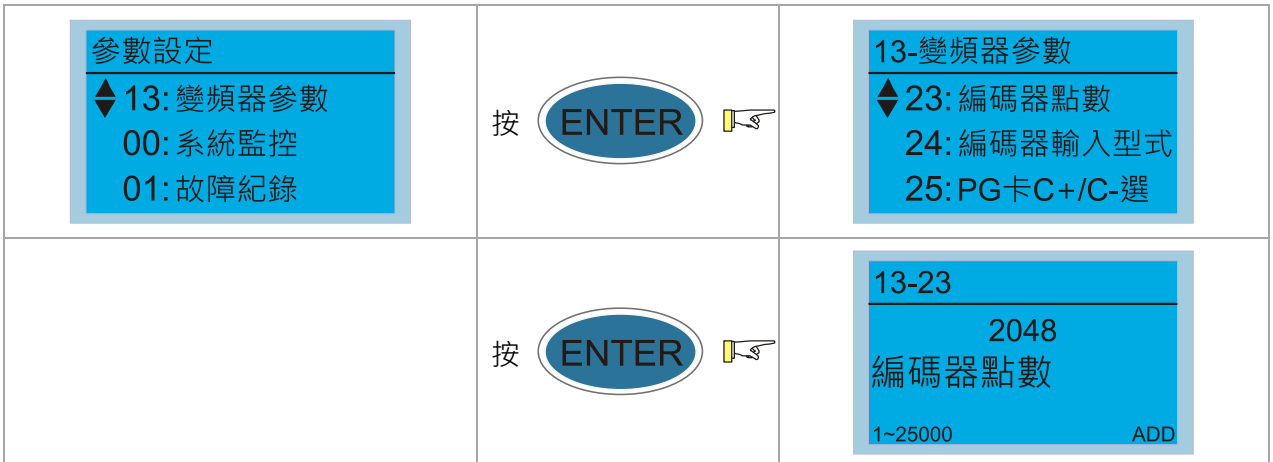

- 此參數可設定編碼器之每轉脈波數(PPR)。

10-2-11 參數 13-24 編碼器輸入型式

參數設定 13: 變頻器參數 00: 系統監控 01: 故障紀錄	按 ENTER	13-變頻器參數 24: 編碼器輸入型式 25: PG卡C+/C-選 26: 懸掛比
	按 ENTER	13-24 0 編碼器輸入型式 0~5 ADD

- 通常先將此參數設定為 1，如果有故障碼 E042 時再將設定值改成 2。
- 當參數 13-22 設定為 3、4、5、6 時，參數 13-24 只能設定為 0、1、2，無法設定為 3、4、5。
- 正確的脈波型式輸入設定，對於控制的穩定性有絕對的幫助。

10-3 輸入/輸出接點參數設定

輸入/輸出接點接線，請參考章節 10-3-1~10-3-3

10-3-1 IED-S 主板預設的輸入接點設定

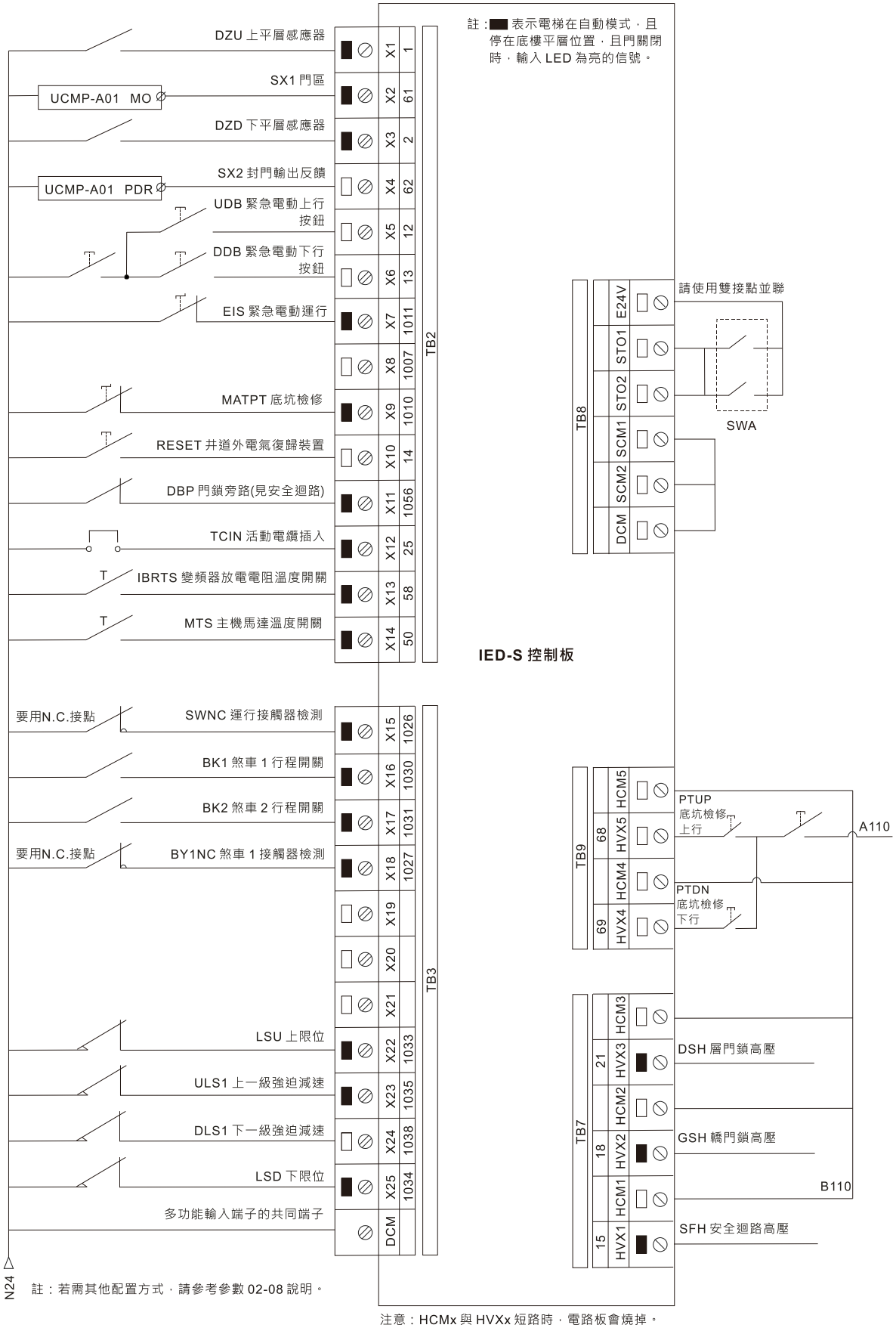

註：若需其他配置方式，請參考參數 02-08 說明。

注意：HCMx 與 HVXx 短路時，電路板會燒掉。

10-3-2 IED-S 主板預設的輸出接點設定

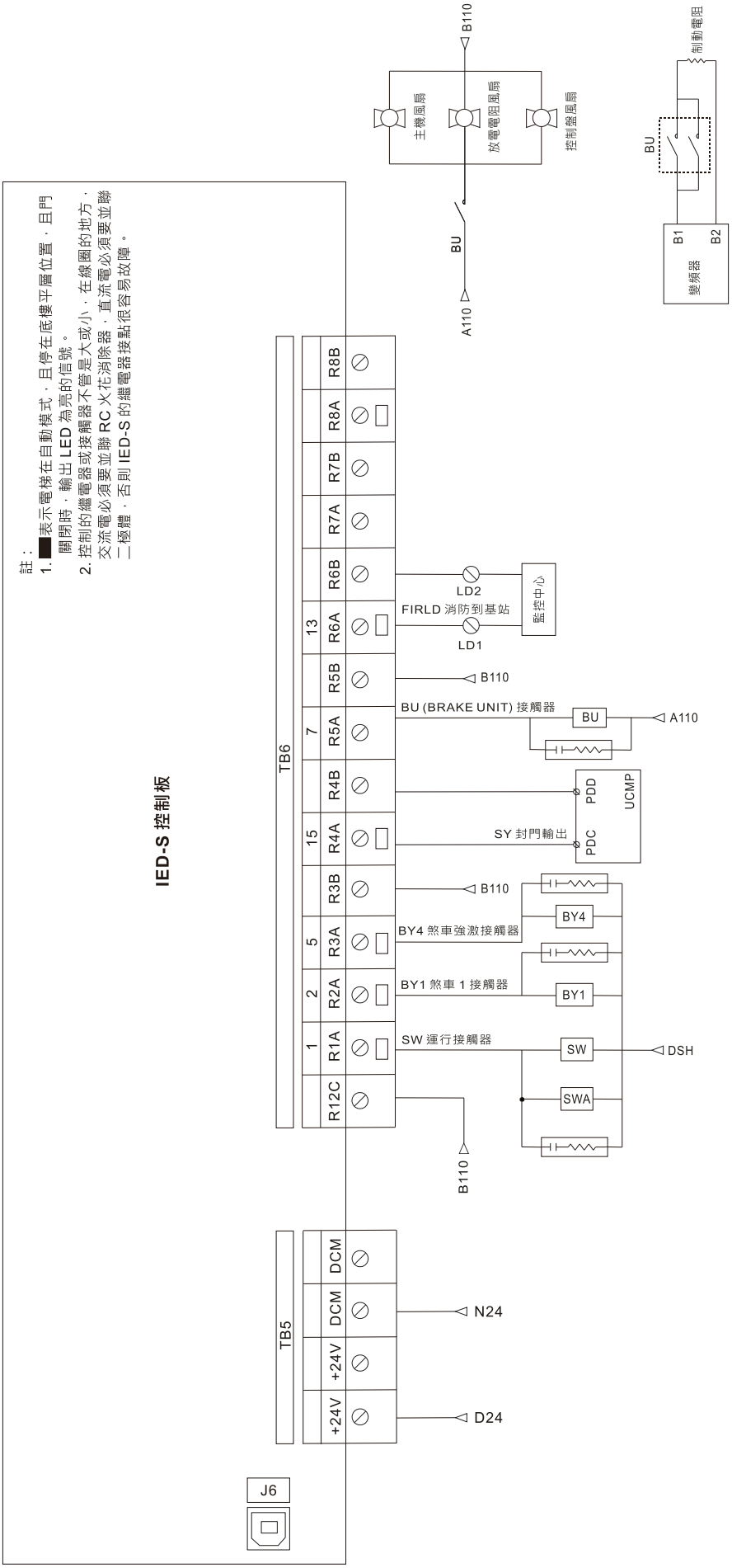

註：若需其他配置方式，請參考參數 02-08 說明。

10-3-3 IED-S 轎頂板預設的接點設定

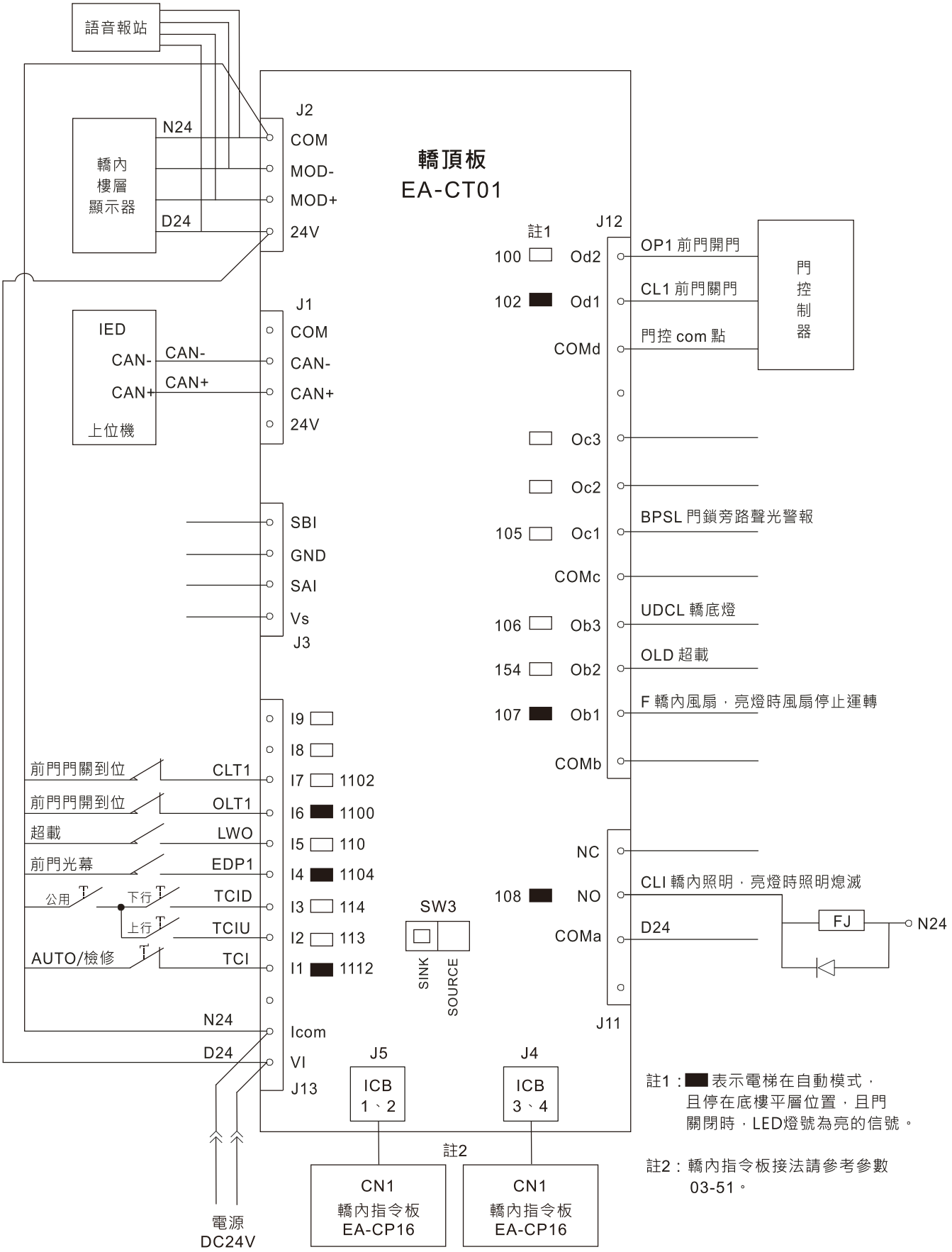

註1：■表示電梯在自動模式，且停在底樓平層位置，且門關閉時，LED燈號為亮的信號。

註2：轎內指令板接法請參考參數 03-51。

註：若需其他配置方式，請參考參數 02-08 說明。

10-3-4 IED-S 主板接點

參數 06-99 清空主板接點

因為 MI 接點的功能是唯一的，如果現場主板接點接線與章節 10-3-1、10-3-2 不同，可以按照下面的參數先將 MI/MO 接點的預設值清除。

參數設定 06: 主板接點 07: 轎頂接點 08: 樓層顯示	按 ENTER	06-主板接點 99: 清空主板接點 00: 高速MI濾波時間 01: X1
	按 ENTER	06-99 0 清空主板接點 0~3 ADD

設定值：
0：無功能
1：將主板的 MI 全部設 0
2：將主板的 MO 全部設 0
3：將主板的 MI、MO 及端口反向全部設 0

參數 06-XX 主板接點

參數設定 06: 主板接點 07: 轎頂接點 08: 樓層顯示	按 ENTER	06-主板接點 01: X1 02: X2 03: X3
	按 ENTER	06-01 1 X1 0~1299 ADD

- X1 必須設定成 1 (DZU；上平層感應器)；X3 必須設定成 2 (DZD；下平層感應器)。其他端子可依需要，設定成不同的功能。
- 設定千位數為設定反向接點。例如：1=DZU (上平層感應器) 設定為常開接點；1001= DZU (上平層感應器) 設定為常閉接點。
- MI 接點功能是唯一的，意即無法同時輸入一樣的設定值在不同的參數內 (06、07 群也不可以重複)。
- 在更新 MI 在更改 MI、MO 設定後，要重送電才會正常動作。

10-3-5 IED-S 轎頂板接點

參數 07-99 清空轎頂接點

因為 MI 接點的功能是唯一的，如果現場主板接點接線與章節 10-3-1、10-3-2 不同，可以按照下面的參數先將 MI/MO 接點的預設值清除。

參數設定 07: 轎頂接點 08: 樓層顯示 09: 樓層位置1	按 ENTER	07-轎頂接點 99: 清空轎頂接點 00: 空白 01: OCB I1
	按 ENTER	07-99 0 清空轎頂接點 0~3 ADD

設定值：

0：無功能

1：將轎頂板的 MI 全部設 0

2：將轎頂板的 MO 全部設 0

3：將轎頂板的 MI、MO 及端口反向全部設 0

參數 07-XX 轎頂接點

參數設定 07: 轎頂接點 08: 樓層顯示 09: 樓層位置1	按 ENTER	07-轎頂接點 01: OCB I1 02: OCB I2 03: OCB I3
	按 ENTER	07-01 1112 OCB I1 0~1299 ADD

設定千位數為設定反向接點。例如：1=DZU (上平層感應器) 設定為常開接點；1001= DZU (上平層感應器) 設定為常閉接點。

MI 接點功能是唯一的，意即無法同時輸入一樣的設定值在不同的參數內 (06、07 群也不可以重複)。

10-4 馬達參數自學習

IM 馬達只要執行參數 13-21 的設定值 2。

PM 馬達執行參數 13-21 的設定值 2 → 設定值 1 (馬達空載) 或 設定值 3 (馬達帶載) 。

10-4-1 參數 13-21 馬達參數學習 (IM、PM)

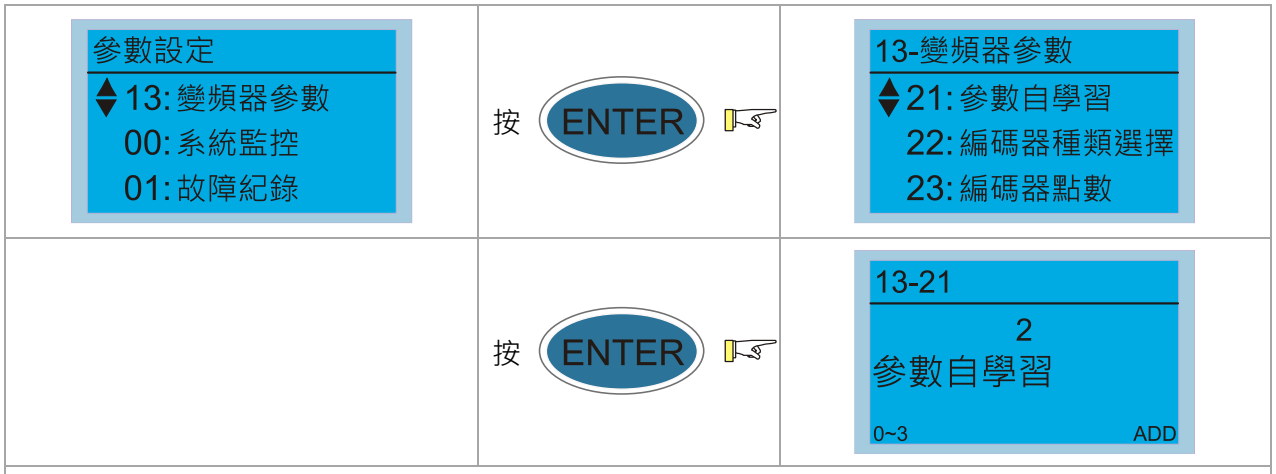

- 參數自學習時必須先將電梯放置在靠近中間樓層的位置。
- 此參數設定值為 2 時可進行馬達參數自動學習，在手動模式下(檢修)，並執行檢修上運行或下運行，立即執行自動學習工作，學習完後會停止檢修輸出 10 秒，避免電梯誤動作。
- 設定值：
  1：磁極偏移角學習，僅在無載時 (PM)
  2：馬達參數學習 (IM / PM)
  3：磁極偏移角學習 (PM)
- 馬達參數自學習注意事項：
  1. 設定為自學習模式後，會不偵測很多故障或異常 (包含安全迴路訊號、門鎖迴路訊號)，請在設定為自學習模式前，確定馬達如果發生移動(旋轉)是安全的。
  2. 不保證靜態學習馬達不會移動(旋轉)，請確保馬達如果移動(旋轉) 也不會發生危險。
  3. 設定為自學習模式後，如果 10 秒內變頻器運行沒有執行自學習，參數 13-21 會自動設為 0。
  4. 設定為自學習模式後，120 秒後不管是否還在執行自學習的動作，參數 13-21 會自動設為 0。

10-4-2 參數 13-21 PM 磁極偏移角學習 (PM)

參數設定 13: 變頻器參數 00: 系統監控 01: 故障紀錄	按 ENTER	13-變頻器參數 21: 參數自學習 22: 編碼器種類選擇 23: 編碼器點數
	按 ENTER	13-21 3 參數自學習 0~3 ADD

設定值：

1：磁極偏移角學習，僅在無載時 (PM)

2：馬達參數學習 (IM / PM)

3：磁極偏移角學習 (PM)

學習磁極偏移角時請注意以下幾點：

1. 要先完成馬達參數學習。
2. 設定值為 1 時，進行調適前，請先卸載。
3. 設定值為 3 時，進行調適前，可卸載或是負載。
4. 進行調適時，須確定煞車為釋放的狀態。
5. 調適也可調成靜態量測，但必須將參數 13-17 Bit9=1 且配合參數 13-22 的編碼器及 PG 卡與量測對應表。
6. 請確認編碼器輸入型式參數 13-24 設定正確，此參數 13-24 設定錯誤會造成磁極位置誤判，導致參數 13-16 PM 磁極偏移角學習錯誤。

當參數 13-22=5 時可以不用學習磁極偏移角，但是要將參數 13-16=360，並且重新上電。

10-5 機械慣量

以下參數 13-26~13-29、13-60 需搭配實際現場電梯廠商配置：

10-5-1 參數 13-26 懸掛比

參數設定 13: 變頻器參數 00: 系統監控 01: 故障紀錄	按 ENTER	13-變頻器參數 26: 懸掛比 27: 齒輪比 28: 主輪直徑
	按 ENTER	13-26 1 懸掛比 0~3 ADD
設定值： 0 = 1 : 1 1 = 2 : 1 2 = 4 : 1 3 = 8 : 1		

10-5-2 參數 13-27 齒輪比

參數設定 13: 變頻器參數 00: 系統監控 01: 故障紀錄	按 ENTER	13-變頻器參數 27: 齒輪比 28: 主輪直徑 29: 電梯額定梯速
	按 ENTER	13-27 1.00 齒輪比 1.00~100.00 ADD

10-5-3 參數 13-28 主輪直徑

參數設定 13: 變頻器參數 00: 系統監控 01: 故障紀錄	按 ENTER	13-變頻器參數 28: 主輪直徑 29: 電梯額定梯速 30: 機械慣量百分比
	按 ENTER	13-28 mm 400 主輪直徑 100~2000 ADD

10-5-4 參數 13-29 電梯額定梯速

參數設定 13: 變頻器參數 00: 系統監控 01: 故障紀錄	按 ENTER	13-變頻器參數 29: 電梯額定梯速 30: 機械慣量百分比 31: 起動零速頻寬
	按 ENTER	13-29 m/s 0.0 電梯額定梯速 0.10~4.00 ADD
電梯梯速 (m/sec. = m/min. / 60)		

10-5-5 參數 13-60 加速時最大電流

參數設定 13: 變頻器參數 00: 系統監控 01: 故障紀錄	按 ENTER	13-變頻器參數 60: 加速時最大電流 61: 空白 62: 空白
	按 ENTER	13-60 % 150 加速時最大電流 50~200 ADD
電梯在快車測試下，量測出的馬達最大電流。		

10-5-6 參數 13-30 機械慣量百分比

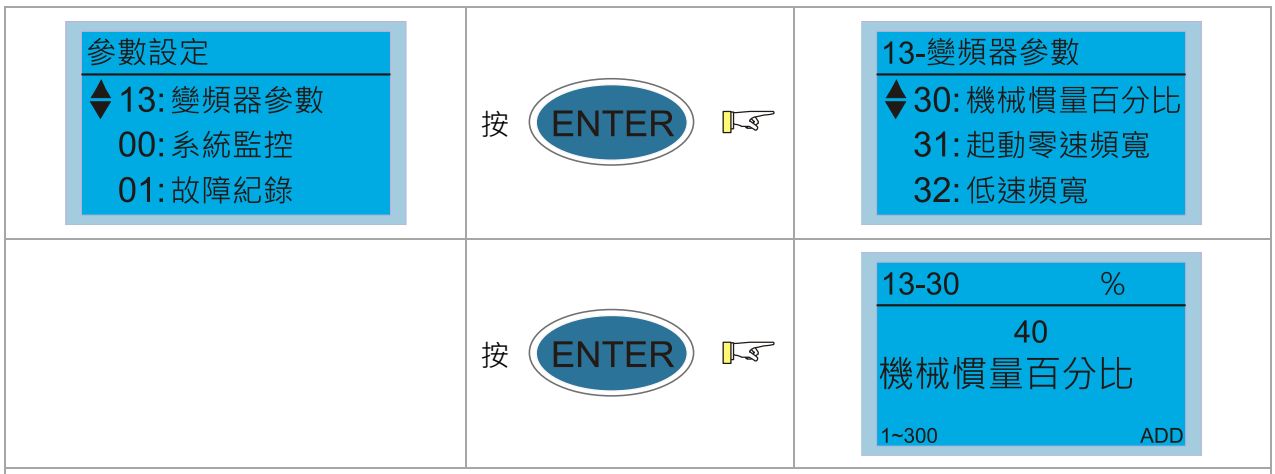

變頻器可經由輸入馬達參數、懸掛比、齒輪比、主輪直徑、電梯梯速、加速時最大電流及加速度計算出機械慣量。而此參數可調整計算所得之機械慣量百分比。

機械慣量百分比參考值：

負載/馬達	感應馬達(IM)	永磁同步馬達(PM)
空車	40	10
帶載	80~120	40

10-6 慢車調適

10-6-1 平層插板建議長度

電梯額定速度 (m/s)	平層插板建議的長度 (mm)
0.99 以下	40~800
1~1.99	80~800
2~2.99	120~800
3~3.99	160~800
4~4.99	200~800
5~5.99	240~800

10-6-2 門區平層感應器建議裝設位置

DZU 上平層感應器、DZD 下平層感應器、SX1 門區感應器裝設位置

1. 停平層時，DZU、SX1、DZD 都要動作
   DZU 距離平層插板上緣約 10~20 mm
   SX1 在平層插板的中間
   DZD 距離平層插板下緣約 10~20 mm
2. 在頂樓平層再上行到 LSU 上限位動作前，DZU 必須離開平層插板，DZD 未離開平層插板
3. 在底樓平層再下行到 LSD 下限位動作前，DZD 必須離開平層插板，DZU 未離開平層插板

10-6-3 上、下強迫減速感應器建議裝設位置

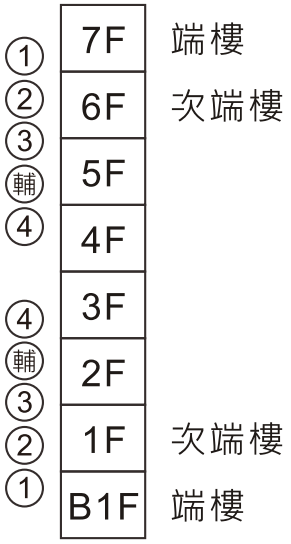

最長強迫減速感應器與端樓 (電梯平層/水平) 的距離：Lx = (額定速度(m/s) * 0.75)^2 ÷ (2 * 參數 04-08)

1 級強迫減速感應器與端樓 (電梯平層/水平) 的距離：L1

2 級強迫減速感應器與端樓 (電梯平層/水平) 的距離：L2

3 級強迫減速感應器與端樓 (電梯平層/水平) 的距離：L3

4 級強迫減速感應器與端樓 (電梯平層/水平) 的距離：L4

強迫減速感應器凸輪的有效長度：CAM

1 級強迫減速感應器最大安裝距離：Lm = 0.45 * 端樓 (電梯平層/水平) 與次端樓 (電梯平層/水平) 的樓高

1. 如果 Lx ≤ Lm，則只要在 Lx 裝設 1 級強迫減速感應器。L1=Lx
2. 如果 Lx > Lm，則必須在 Lx 裝設 2 級強迫減速感應器，並在 Lm 的位置裝設 1 級強迫減速感應器。L1=Lm、L2=Lx
3. 如果 L2 - L1 > CAM，則需要在 Lx 的位置要裝設 3 級強迫減速感應器。L1=Lm、L3=Lx、L1+CAM ≥ L2 ≥ L3-CAM
4. 如果 L3 - L1 > 2CAM，則需要在 Lx 的位置要裝設 4 級強迫減速感應器。L1=Lm、L2=L1+CAM、L4=Lx、L2+CAM ≥ L3 ≥ L4-CAM
5. 如果 L4- L1 > 3CAM，則需要在 4 級強迫減速感應器與 3 級強迫減速感應器之間加裝 4 級強迫減速感應器的輔助感應器，此輔助感應器要與 4 級強迫減速感應器的線路串聯，確保 4 級強迫減速訊號消失前 3 級強迫減速感應器已動作。
6. Lx – Lm
   如果為負或 0，只要裝設 1 級強迫減速感應器，
   如果為正值且 ≤ CAM，則要裝 2 級強迫減速感應器，
   如果為正值且 ≤ 2 倍 CAM、> 1 倍 CAM，則要裝 3 級強迫減速感應器，
   如果為正值且 ≤ 3 倍 CAM、> 2 倍 CAM，則要裝 4 級強迫減速感應器，
   如果為正值且 ≤ 4 倍 CAM、> 3 倍 CAM，則要裝 4 級強迫減速輔助感應器，
   如果為正值且 ≤ 5 倍 CAM、> 4 倍 CAM，則要裝 2 支 4 級強迫減速輔助感應器。

10-6-4 上、下強迫減速感應器裝設範例

假設端樓與次端樓的距離為 3.3m，強迫減速感應器凸輪的有效長度 (CAM) 2.2m，

參數 04-08 = 0.5 m/s^2

Lm = 0.45 * 3.3 = 1.485m

1. 額定速度 1 m/s
   Lx = $(1 * 0.75)^2 \div (2 * 0.5)$ = 0.563m
   Lx – Lm = 0.563 – 1.485 = -0.922 為負值，只要裝設 1 級強迫減速感應器。
   L1 = 0.563m
2. 額定速度 1.5 m/s
   Lx = $(1.5 * 0.75)^2 \div (2 * 0.5)$ = 1.266m
   Lx – Lm = 1.266 – 1.485 = -0.219 為負值，只要裝設 1 級強迫減速感應器。
   L1 = 1.266m
3. 額定速度 1.75 m/s
   Lx = $(1.75 * 0.75)^2 \div (2 * 0.5)$ = 1.723m
   Lx – Lm = 1.723 – 1.485 = 0.238 為正值且 ≤ CAM 要裝 2 級強迫減速感應器
   L2 = 1.723m
   L1 = 1.485m
4. 額定速度 2 m/s
   Lx = $(2 * 0.75)^2 \div (2 * 0.5)$ = 2.25m
   Lx – Lm = 2.25 – 1.485 = 0.765 為正值且 ≤ CAM 要裝 2 級強迫減速感應器
   L2 = 2.25m
   L1 = 1.485m
5. 額定速度 2.5 m/s
   Lx = $(2.5 * 0.75)^2 \div (2 * 0.5)$ = 3.516m
   Lx – Lm = 3.516 – 1.485 = 2.031 為正值且 ≤ CAM 要裝 2 級強迫減速感應器
   L2 = 3.516m
   L1 = 1.485m
6. 額定速度 3 m/s
   Lx = $(3 * 0.75)^2 \div (2 * 0.5)$ = 5.063m
   Lx – Lm = 5.063 – 1.485 = 3.587 為正值且 ≤ 2 倍 CAM，> 1 倍 CAM 要裝 3 級強迫減速感應器
   L1 = 1.485m
   L3 = 5.063m
   L1 + CAM ≥ L2 ≥ L3 - CAM
   1.485 + 2.2 ≥ L2 ≥ 5.063 - 2.2
   3.685m ≥ L2 ≥ 2.863m
7. 額定速度 4 m/s
   Lx = $(4 * 0.75)^2 \div (2 * 0.5)$ = 9m
   Lx – Lm = 9 – 1.485 = 7.515m 為正值且 ≤ 4 倍 CAM，> 3 倍 CAM 則要裝 4 級強迫減速輔助感應器
   L1 = 1.485m
   L2 = L1 + 2.2m = 1.485 + 2.2 = 3.685m
   L3 = L2 + 2.2m = 3.685 + 2.2 = 5.885m
   L4 = Lx = 9m
   L3 + CAM ≥ L4 輔助 ≥ L4 – CAM
   5.885 + 2.2 ≥ L4 輔助 ≥ 9 – 2.2
   8.085m ≥ L4 輔助 ≥ 6.8m

10-6-5 感應器訊號確認

先將電梯放置在靠近中間樓層的位置，利用檢修模式的上/下運行進行感應器訊號確認：

1. 檢查每個樓層的 DZU、SX1、DZD 訊號、安裝位置是否正確
2. 上、下強迫減速感應器訊號、安裝位置是否正確
3. 上限位、下限位訊號、安裝位置是否正確

10-6-6 參數 02-06 門功能測試

參數設定 02: 系統設置 03: 功能設定 04: 速度曲線	按 ENTER	02-系統設置 06: 強制開關門測試 07: 內外召禁能 08: 參數重置
	按 ENTER	02-06 0 強制開關門測試 0~4 ADD

📖 檢修模式下才有作用

📖 設定值：

0 = 正常模式
1 = 強制開前門
2 = 強制開後門
3 = 強制前後門打開
4 = 強制前後門關閉

📖 在非手動模式下該參數會自動設為 0，在平層或非平層都可強制開門

10-6-7 參數 03-51 ICB(轎內指令板)功能設定

參數設定 03: 功能設定 04: 速度曲線 05: 門控設定	按 ENTER	03-功能設定 51: ICB功能設定 52: 水災基站 53:
	按 ENTER	03-51 0 ICB 功能設定 0~4 ADD

📖 轎內指令板接法：

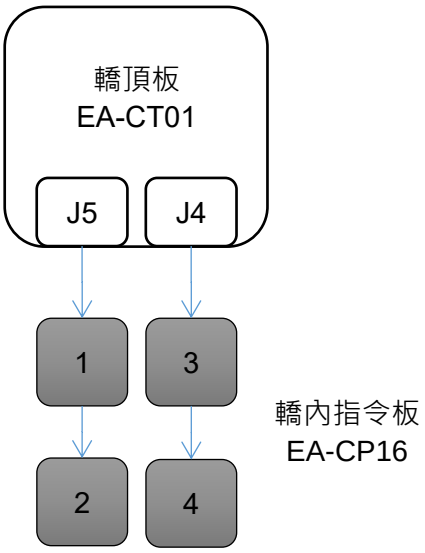

參數 03-51 設定值	功能說明	轎內指令板安裝順序			
		1	2	3	4
0	前門 1~64F	前門 1~16F	前門 17~32F	前門 33~48F	前門 49~64F
1	前門+身障 1~32F	前門 1~16F	前門 17~32F	前障 1~16F	前障 17~32F
2	前後門 1~32F	前門 1~16F	前門 17~32F	後門 1~16F	後門 17~32F
3	前後門+身障 1~16F	前門 1~16F	前障 1~16F	後門 1~16F	後障 1~16F
4 *1	有前後門非貫通模式 1~32F	1~16F	17~32F	1~16F	17~32F

註記：該參數同時會致能或禁能相對應的外召呼車

*1：該電梯有前、後門，但同一樓層沒有同時有前、後門。要搭配參數 05-02 (DSF 16~1)、參數 05-03 (DSF 32~17)、參數 05-06 (DSB 16~1)、參數 05-07 (DSB 32~17) 的設定，來判斷哪一樓要開前門，哪一樓要開後門。

10-6-8 終端電阻設定

1. IED-S 主板的左下角有 3 個單 Pin 的 DIP Switch (SW10)。
   最上方 DIP Switch 為 RS-485 與外召板通訊用，一律切到左邊 120 ohm (預設)。
   最下方 DIP Switch 為 CAN BUS 與轎頂板通訊用，一律切到左邊 120 ohm (預設)。
   中間 DIP Switch 為 CAN BUS 多台電梯聯動通訊用，終端電梯 (第一台及最後一台) 切到左邊 120 ohm (預設)，其他切到右邊 open。
2. 轎頂板的 SW1 (DIP Switch) 的 6、7 要切到 ON。
   6 為 CAN BUS 與 IED-S 通訊用。
   7 為 RS-485 與轎內的樓層顯示板通訊用。
3. 外召板：終端的那一片外召板 (距離 IED-S 最遠的那一片) 的終端電阻開關要切 ON。

10-6-9 手動運轉說明

1. 手動運轉包含檢修運轉及緊急電動運轉。
2. 上轎頂或底坑的方便方法：
   (1) 在自動模式下，同時按轎內開門按鈕、關門按鈕、底樓及次底樓叫車按鈕超過 4 秒，此時開門按鈕及關門按鈕會同時閃爍。

(2) 人走出轎廂外讓門自動關閉。

(3) 如果電梯在底樓，會自動以檢修速度向上走參數 02-42 設定的距離後停止。如果電梯不是在底樓，會自動以檢修速度向下走參數 02-42 設定的距離後停止。

(4) 電梯停止後必須在 10 秒內將層門打開，否則電梯會變回自動模式。

(5) 進入到方便上轎頂或底坑模式後 (完成步驟(1)後)，如果 60 秒內沒有完成，會自動變回自動模式。

3. 手動運轉的優先權：

MATPT 底坑檢修 = TCI 轎頂檢修開關 > INSIC 轎廂內檢修開關 > INSCP 控盤檢修開關 > EIS 緊急電動運行

4. TCIN 活動電纜插入、INSCP 控盤檢修開關、EIS 緊急電動運行、TCI 轎頂檢修開關、INSIC 轎廂內檢修開關，可產生作用的時機：

(1) 名詞定義：

a. 控盤手動：訊號接在控制盤的檢修訊號，如 INSCP 控盤檢修開關、EIS 緊急電動運行

b. 轎廂手動：訊號接在轎頂板或轎內指令板的檢修訊號，如 TCI 轎頂檢修開關、INSIC 轎廂內檢修開關。

c. CAR LINK：IED-S 與轎頂板的通訊狀況

(2) 什麼狀況下可運轉：

	TCIN	CAR LINK	轎廂手動運轉	控盤手動運轉	非手動運轉
有設定 TCIN 功能	ON	正常	可	可	可
	ON	不正常	不可	不可	不可
	OFF	正常	不可	可	不可
	OFF	不正常	不可	可	不可
無設定 TCIN 功能	X	正常	不可	可	可
	X	不正常	不可	可	不可

5. 手動運轉在參數 04-18 (手動走慢速時間) 的設定時間內會走參數 04-05 (平層內速度)，之後如果是檢修模式則加速為參數 04-01 (檢修速度)，如果是緊急電動模式則加速為參數 04-04 (平層外速度)。手動運轉時如果上或下一級強迫減速動作，速度會變成參數 04-04 (平層外速度)，之後如果上平層、或下平層、或門區動作，速度會變成參數 04-05 (平層內速度)。

6. 底坑檢修的復歸方法：進入底坑檢修模式後，不會因為底坑檢修開關切到自動後電梯就變自動模式，必須依序完成下列動作後，電梯才能變回自動模式。

(1) 在安全迴路斷開、且層門鎖斷開、且井道外電氣復歸裝置沒有按下的情況下將底坑檢修開關切到自動。

(2) 將安全迴路切正常。

(3) 將層門關閉。

(4) 按井道外電氣復歸裝置後完成復歸 (或在步驟(3) (層門關閉) 後 30 秒內，按住底樓外召按鈕 3~6 秒後放開，按住太長或太短都不行)，電梯變自動模式。

(5) 如果程序錯亂，只要將底坑檢修開關切到檢修後，重做(1)到(4)的步驟即可復歸。

10-7 快車調適

10-7-1 井道自學習

1. 井道自學習一定要先將 DZU 上平層感應器、DZD 下平層感應器、各樓層的平層插板、LSU 上限位開關、LSD 下限位開關、ULS1 上一級強迫減速開關、DLS1 下一級強迫減速開關裝設完畢。
2. 設定井道學習時的運轉速度 (參數 04-03 井道學習速度)，速度設愈慢，學習愈準確，建議值 0.25 m/s。
3. 設定參數 03-24 (持續運轉保護時間)，井道學習時從底樓運轉到頂樓時，如果時間超過參數 03-24 設定值會學習失敗(故障碼 F141)，必要時在井道學習前將該值設大，井道學習完後將該值設回正常值。
4. 將控制盤檢修開關切到檢修位置
5. 設定參數 03-01 物理最高層、參數 03-02 物理最低層。
6. 將參數 03-00 井道自學習設定為 1。
7. 將控制盤檢修開關切到自動位置
8. 當外召顯示器的樓層與檢修交互閃爍時，此時電梯為井道學習中，電梯自動向下運行至 DLS1 下一級強迫減速開關動作後，再繼續運行至 DZD 下平層感應器由 ON -> OFF 後停止，停止 5 秒後自動上行至 ULS1 上一級強迫減速開關動作後，再繼續運行至 DZU 上平層感應器由 ON -> OFF 後停止，停止 5 秒後自動下行到頂樓平層位置停止，即完成井道自學習。
9. 井道自學習的學習值會存在參數 09 群(樓層位置 1)、10 群(樓層位置 2)。
10. 將控制盤檢修開關切到檢修位置
11. 將參數 03-67 (開始-煞車測試) 設定為 1，開始執行制動力檢測。
12. 將控制盤檢修開關切到自動位置。

參數 04-03 井道學習速度

參數設定 04: 速度曲線 05: 門控設定 06: 主板接點	按 ENTER	04-速度曲線 03: 井道學習速度 04: 平層外速度 05: 平層內速度
	按 ENTER	04-03 m/s 0.20 井道學習速度 0.00~0.50 ADD

參數 03-24 持續運轉保護時間

參數設定 03: 功能設定 04: 速度曲線 05: 門控設定	按 ENTER	03-功能設定 24: 持續運轉保護時間 25: 單層運轉保護時間 26: 電梯運轉延遲時間
	按 ENTER	03-24 sec 120 持續運轉保護時間 1~600 ADD

參數 03-01 物理最高樓層

參數設定 03: 功能設定 04: 速度曲線 05: 門控設定	按 ENTER	03-功能設定 01: 物理最高層 02: 物理最低層 03: 群控站號
	按 ENTER	03-01 F 1 物理最高層 1~64 ADD

參數 03-02 物理最低樓層

參數設定 03: 功能設定 04: 速度曲線 05: 門控設定	按 ENTER	03-功能設定 02: 物理最低層 03: 群控站號 04: 群控數量
	按 ENTER	03-02 F 1 物理最低層 1~64 ADD

📖 如果實際樓層為 B1F~10F，則物理最低層為 1； 物理最高層為 11。

📖 群控時物理樓層要以所有群控內電梯的最高最低物理樓層去設定。

例如：

電梯 1 實際樓層為 B1F~9F，

電梯 2 實際樓層為 1F~10F，

	電梯/物理樓層	物理最低層	物理最高層
單控	電梯 1	1	10
	電梯 2	1	10
	電梯/物理樓層	物理最低層	物理最高層
群控	電梯 1	1	10
	電梯 2	2	11

參數 03-00 井道自學習

參數設定 03: 功能設定 04: 速度曲線 05: 門控設定	按 ENTER	03-功能設定 00: 井道自學習 01: 物理最高層 02: 物理最低層
	按 ENTER	03-00 0 井道自學習 0~1 ADD

井道自學習過程中，此參數顯示值會保持為 1，直到學習完成後會自動清除為 0。

注意：一旦執行井道自學習，務必完成才能使電梯回復正常運作。若於過程中將此參數設定為 0，雖可停止井道自學習，但電梯仍無法正常運作。

參數 03-67 開始-煞車測試

參數設定 03: 功能設定 04: 速度曲線 05: 門控設定	按 ENTER	03-功能設定 67: 開始-煞車測試 68: 空白 69: 空白
	按 ENTER	03-67 0 開始-煞車測試 0~1 ADD

動作說明：

1. 先使電梯停在平層位置，並且電梯必須處於手動模式。此外，請確保沒有任何故障發生。
2. 設定參數 03-67 (開始-煞車測試) = 1，會開始制動力測試。
3. 制動力測試完成後，參數 03-67 (開始-煞車測試) 將自動返回到 0。電梯第一次自動運行前一定要完成制動力測試。 否則，將出現故障代碼 F150 (制動力檢測不合格)。

更詳細的說明請參考第 12 章參數 03-67 (開始-煞車測試)。

10-7-2 內外召呼車測試

參數 02-00 內召測試

參數設定 02: 系統設置 03: 功能設定 04: 速度曲線	按 ENTER	02-系統設置 00: 內召測試 01: 外召上測試 02: 外召下測試
	按 ENTER	02-00 0 內召測試 0~64 ADD
利用數位操作器當作轎內指令板執行呼車。		

參數 02-01 外召上測試

參數設定 02: 系統設置 03: 功能設定 04: 速度曲線	按 ENTER	02-系統設置 01: 外召上測試 02: 外召下測試 03: 測試方法
	按 ENTER	02-01 0 外召上測試 0~64 ADD
利用數位操作器當作外召顯示板執行上行呼車。		

參數 02-02 外召下測試

參數設定 02: 系統設置 03: 功能設定 04: 速度曲線	按 ENTER	02-系統設置 02: 外召下測試 03: 測試方法 04: 測試次數
	按 ENTER	02-02 0 外召下測試 0~64 ADD
利用數位操作器當作外召顯示板執行下行呼車。		

10-7-3 將正確的樓層外召顯示值輸入第 8 群參數

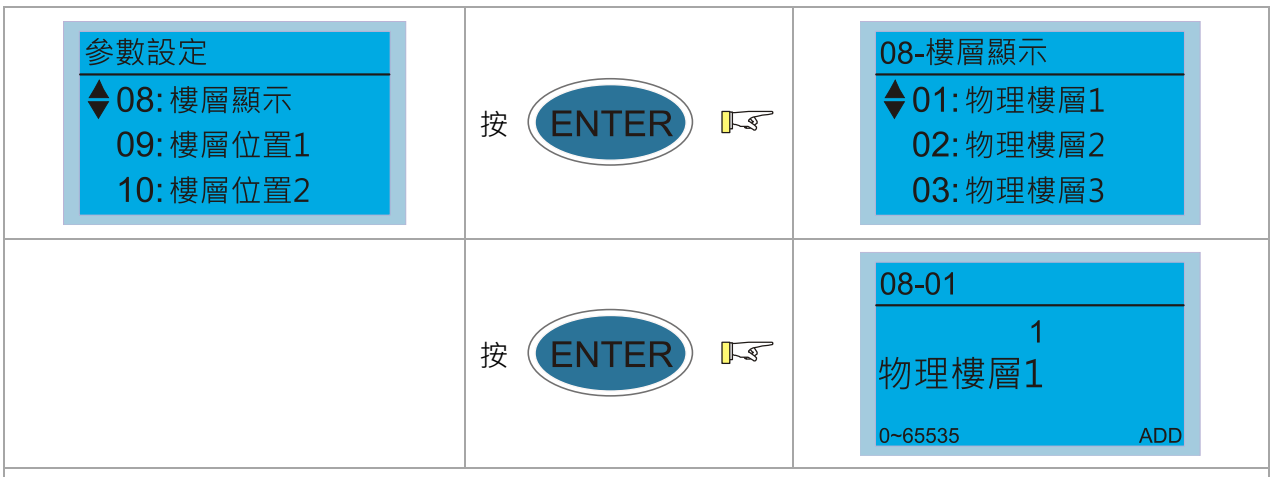

設定值：XXYY

XX：十位數	YY：個位數
00 = ’0’	
01 = ’1’	
02 = ’2’	
03 = ’3’	
04 = ’4’	
05 = ’5’	
06 = ’6’	
07 = ’7’	
08 = ’8’	
09 = ’9’	
10 = ’A’	
11 = ’B’	
12 = ’G’	
13 = ’H’	
14 = ’L’	
15 = ’M’	
16 = ’P’	
17 = ’R’	

參數 08 群為各樓層的顯示值設定，設定值前二位 (XX) 為顯示值的十位數碼，設定值後二位 (YY) 為顯示值的個位數碼。例如：設定地下一樓顯示 B1，則將 XXYY 設定為 1101。

10-8 群控設定

10-8-1 參數 03-03 群控站號

參數設定 03: 功能設定 04: 速度曲線 05: 門控設定	按 ENTER	03-功能設定 03: 群控站號 04: 群控數量 05: 空閒基站
	按 ENTER	03-03 0 群控站號 0~7 ADD
群控電梯中不可同時存在相同的群控站號。		

10-8-2 參數 03-04 群控致能

參數設定 03: 功能設定 04: 速度曲線 05: 門控設定	按 ENTER	03-功能設定 04: 群控致能 05: 空閒基站 06: 空閒返基站時間
	按 ENTER	03-04 0 群控致能 0~1 ADD
設定值： 0 = 單台運轉 1 = 群控運轉		

10-8-3 脫離群控方式

1. 將該台參數 03-04 (群控致能) 設定為 0
2. 將該台電梯的 CAR 通訊線拔除
3. 令輸入接點功能碼 161 ISS (獨立運行開關) 端子為 ON

10-9 電梯乘感搭配速度曲線參數

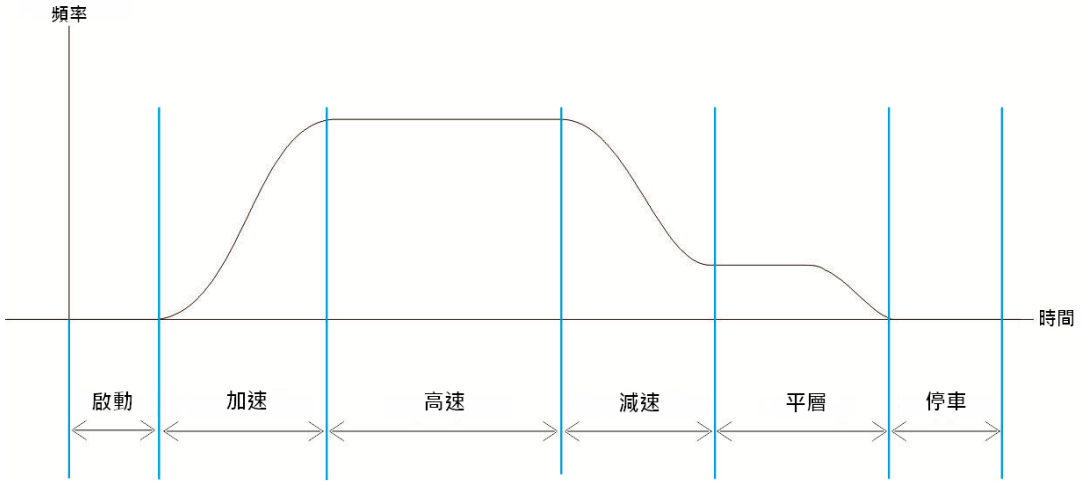

階段	功能	參數碼	控制模式	參數功能	設定範圍	出廠值
全部	系統控制	13-17	FOCPG、FOCPM	系統控制	Bit 0=1；ASR 自動調整；PDFF 致能 (參數 13-31~13-34) Bit 7=1：致能零速位置控制 (參數 13-58、13-59)	0281H
	舒適度	13-30	FOCPG、FOCPM	機械慣量百分比	1~300%	40
啟動	延遲時間	13-42	FOCPG、FOCPM	IM 機械煞車釋放延時/PM 位置控制延時	0.000~2.000 秒	0.250
	舒適度	13-31	FOCPG、FOCPM	起動零速頻寬	1~40 Hz	10
	倒拉調整	13-59	FOCPM	PM 位置控制增益 P	0.00~655.00%	80.00
		13-58	FOCPM	PM 位置控制持續時間	0.000~65.535 秒	0.000
		13-54	FOCPG、FOCPM	啟動零速時間	0.1~60.0 秒	0.7
加速	舒適度	04-07	FOCPG、FOCPM	加速度	0.10~1.50 m/s^2	0.40
		04-14	FOCPG、FOCPM	S1 加速起始時間	0.01~25.00 秒	3.00
		04-15	FOCPG、FOCPM	S2 加速到達時間	0.01~25.00 秒	1.00
		13-32	FOCPG、FOCPM	低速頻寬	1~40 Hz	10
		13-33	FOCPG、FOCPM	高速頻寬	1~40 Hz	10
高速	舒適度	13-33	FOCPG、FOCPM	高速頻寬	1~40 Hz	10
減速	舒適度	04-08	FOCPG、FOCPM	減速度	0.10~1.50 m/s^2	1.50
		04-16	FOCPG、FOCPM	S3 減速起始時間	0.01~25.00 秒	1.00
		04-17	FOCPG、FOCPM	S4 減速到達時間	0.01~25.00 秒	3.00

階段	功能	參數碼	控制模式	參數功能	設定範圍	出廠值
		13-32	FOCPG、FOCPM	低速頻寬	1~40 Hz	10
		13-33	FOCPG、FOCPM	高速頻寬	1~40 Hz	10
平層	舒適度	13-32	FOCPG、FOCPM	低速頻寬	1~40 Hz	10
停車	延遲時間	13-43	FOCPG、FOCPM	機械煞車閉合延時	0.000~2.000 秒	0.250
	舒適度	13-34	FOCPG、FOCPM	停車零速頻寬	1~40 Hz	10
	直流制動	13-55	FOCPG、FOCPM	停止零速時間	0.0~3.0 秒	0.7

10-10 常見問題 (FAQ)

1. 電梯速度調整方法
   (1) 多段速模式：假設檢修速度設 0.5 m/s，實際走 0.25 m/s，可將參數 13-03 (電梯額定速度頻率) 設成參數 13-03 × 0.5 ÷ 0.25。
   (2) 直接停靠模式：假設額定速度設 2.0 m/s，實際走 1.0 m/s，先檢查參數 13-20 (最大梯速百分比) 是否設 100%，如果是 100%，可將參數 13-03 (電梯額定速度頻率) 設成參數 13-03 × 2.0 ÷ 1.0。
   (3) 直接停靠模式：如果電梯速度正確只是想要改變直接停靠時的最高速度，請調整參數 13-20 (最大梯速百分比)，不要調整參數 13-03 (電梯額定速度頻率) 或參數 13-29 (電梯額定速度) 。

2. 飛車的可能原因
   (1) 編碼器型式錯誤
   參考章節 10-2-11 編碼器輸入型式
   (2) 機械慣量太大
   參考章節 10-5-6 機械慣量百分比
   (3) 參數 13-03 (電梯額定速度頻率) 的設定值比參數 13-04 (馬達額定頻率) 大

3. 直接停靠停車位置不準 (過頭) 調法
   (1) 參數 04-08 (減速度) 調小
   (2) 參數 04-17 (S4 減速到達時間) 調大

11 參數一覽表

使用者可快速搜尋各參數的設定範圍及出廠設定值，方便自行設定參數。可以藉由操作面板設定參數、變更設定值及重置參數。

註記：

1. ⚡表示可在運轉中執行設定功能。
2. 詳盡的參數說明，請參閱章節 12 參數詳細說明。
3. 以下為各種電機縮寫之說明：
   - IM：感應電機
   - PM：永磁同步電機

00 系統監控

參數碼	參數名稱	設定範圍	初始值
00-00	最新異常碼	0~65535	唯讀
00-01	速度指令	0~65535 5：緊急停止，使用參數 04-29 (檢修減速度) 6：煞車制動力測試 7：EPS 運轉 8：煞車制動力測試結束 10：檢修停止，使用參數 04-29 (檢修減速度) 15：執行直流制動，停車零速控制 20：多段速運行用參數 04-11 (再平層減速度) 減速到零速 25：參數 04-00 (緊急速度) 30：參數 04-01 (檢修速度) 40：參數 04-05 (平層內速度) 45：參數 04-04 (平層外速度) 55：參數 04-03 (井道學習速度) 60：參數 04-02 (返端站速度) 65：直接停靠速度 66：直接停靠啟動零速 70：不輸出 75：變頻器參數 01-22(寸動頻率)設定值修改中 76：Auto tune 77：無速度命令 80：無速度命令超過 0.1 秒或 STO 還沒有 ON	唯讀
00-02	HVX1~HVX5 狀態	0000h~FFFFh	唯讀
00-03	X1~X16 狀態	0000h~FFFFh	唯讀
00-04	X17~X25 狀態	0000h~FFFFh	唯讀
00-05	Y1~Y8 狀態	0000h~FFFFh	唯讀
00-07	電梯速度偵測	0.000~65.535	唯讀
00-08	電梯模式 0	0000h~FFFFh bit 0：手動 (EIS 緊急運轉) bit 1：手動 (INSCP 檢修) bit 2：手動 (MATPT 檢修) bit 3：手動 (TCI 檢修)	唯讀

參數碼	參數名稱	設定範圍	初始值
		bit 4：手動 (INSIC 檢修) bit 5：手動 (DBP 門鎖旁路) bit 6：水災會自動復歸 bit 7：水災不會自動復歸 bit 8：緊急電源 (UPS) 供電時，電梯會往指定樓停機 bit 9：UPS 救出運轉 bit 10：EPS 救出運轉 bit 11：火災返主消防基站 bit 12：火災返次消防基站 bit 13：地震特低模式 (地震 P 波) bit 14：地震低模式 (地震 S 波) bit 15：地震高模式	
00-09	電梯模式 1	0000h~FFFFh bit 0：故障發生 bit 1：警告發生 bit 2：FSD (強制停止減速) 模式 bit 3：正常模式 bit 4：救援模式 bit 5：檢修模式 bit 6：井道自學習 bit 7：火災返基站 bit 8：一級火災 bit 9：二級火災 bit 10：鎖梯模式 bit 11：UPS (不斷電系統) 模式 bit 12：地震模式 bit 13：水災模式 bit 14：超載模式 bit 15：滿載模式	唯讀
00-10	電梯模式 2	0000h~FFFFh bit 0：VIP 模式 bit 1：司機模式 bit 2：重上電定位 bit 3：空閒返基站 bit 4：群控上行高峰運轉 bit 5：馬達自學習 bit 6：群控下行高峰運轉 bit 7：每天一次自動煞車制動力測試 bit 8：群控任意樓高峰運轉 bit 9：設定成不群控模式。將 MI = 161 (獨立運行開關) 致能，或將參數 03-04 (群控致能) 設定為 0 可設定成不群控模式。 bit 10：保安層模式	唯讀

參數碼	參數名稱	設定範圍	初始值
		bit 11：每樓停模式 bit 12：內召密碼呼車 bit 13：醫療召回運轉 bit 14：搬貨專用 bit 15：群控運轉	
00-11	前門狀態	0000h~FFFFh bit 0：前門開門 bit 1：前門關門 bit 2：前門準備要開門 bit 3：前門關門輸出，MO = 102 (CL1) bit 4：前門開門限位，MI = 100 (OLT1) bit 5：前門關門限位，MI = 102 (CLT1) bit 6：前門光幕，MI = 104 (EDP1) bit 7：前門觸板，MI = 106 (SE1) bit 8：前門過扭力，MI = 119 (TOEX1) bit 9：前門開門按鈕，MI = 151 (DOB1) bit 10：前門輔助開門按鈕，MI = 171 (DOB1B) bit 11：前門開門延長按鈕，MI = 152 (DOBH1) bit 12：前門輔助開門延長按鈕，MI = 172 (DOBH1B) bit 13：前門開門延長按鈕燈，MO = 152 (DOBHL1)，MO = 172 (DOBHL1B) bit 14：這一樓的前門可開門，參數 05-02~05-05 bit 15：有前門，MI = 115 (HFD)	唯讀
00-12	後門狀態	0000h~FFFFh bit 0：後門開門 bit 1：後門關門 bit 2：後門準備要開門 bit 3：後門關門輸出，MO = 103 (CL2) bit 4：後門開門限位，MI = 101 (OLT2) bit 5：後門關門限位，MI = 103 (CLT2) bit 6：後門光幕，MI = 105 (EDP2) bit 7：後門觸板，MI = 107 (SE2) bit 8：後門過扭力，MI = 120 (TOEX2) bit 9：後門開門按鈕，MI = 168 (DOB2) bit 10：後門輔助開門按鈕，MI = 174 (DOB2B) bit 11：後門開門延長按鈕，MI = 169 (DOBH2) bit 12：後門輔助開門延長按鈕，MI = 175 (DOBH2B) bit 13：後門開門延長按鈕燈，MO = 169 (DOBHL2)，MO = 175 (DOBHL2B) bit 14：這一樓的後門可開門，參數 05-06~05-09 bit 15：有後門，MI = 116 (HBD)	唯讀
00-13	OCB 輸入狀態	0000h~FFFFh	唯讀
00-14	OCB 輸出狀態	0000h~FFFFh	唯讀

參數碼	參數名稱	設定範圍	初始值
00-15	ICB_1 輸入	0000h~FFFFh	唯讀
00-16	ICB_1 輸出	0000h~FFFFh	唯讀
00-17	目前層	0~65535S	唯讀
00-18	目標層	0~65535S	唯讀
00-19	最遠層	0~65535S	唯讀
00-20	目前位置 高位	-32768~32767 m	唯讀
00-21	目前位置 低位	-3276.8~3276.7 mm	唯讀
00-22	運行次數(萬)	0~65535	0
00-23	運行次數(次)	0~9999	0
00-24	累計運行的時間(時)	0~65535	0
00-25	累計運行的時間(秒)	0.0~3599.9	0.0
00-27	HCB_F 異常 16~01	0000h~FFFFh	唯讀
00-28	HCB_F 異常 32~17	0000h~FFFFh	唯讀
00-29	HCB_F 異常 48~33	0000h~FFFFh	唯讀
00-30	HCB_F 異常 64~49	0000h~FFFFh	唯讀
00-31	HCB_B 異常 16~01	0000h~FFFFh	唯讀
00-32	HCB_B 異常 32~17	0000h~FFFFh	唯讀
00-33	HCB_B 異常 48~33	0000h~FFFFh	唯讀
00-34	HCB_B 異常 64~49	0000h~FFFFh	唯讀
00-35	可就近停止層	0~65535S	唯讀
00-36	累計送電時間(天)	0~65535	0
00-37	累計送電時間(分)	0~1439	0
00-38	ICB_2 輸入	0000h~FFFFh	唯讀
00-39	ICB_2 輸出	0000h~FFFFh	唯讀
00-40	ICB_3 輸入	0000h~FFFFh	唯讀
00-41	ICB_3 輸出	0000h~FFFFh	唯讀
00-42	ICB_4 輸入	0000h~FFFFh	唯讀
00-43	ICB_4 輸出	0000h~FFFFh	唯讀
00-44	J4-12 HCB_F 16~01	0000h~FFFFh	唯讀
00-45	J4-12 HCB_F 32~17	0000h~FFFFh	唯讀
00-46	J4-12 HCB_F 48~33	0000h~FFFFh	唯讀
00-47	J4-12 HCB_F 64~49	0000h~FFFFh	唯讀
00-48	J4-12 HCB_B 16~01	0000h~FFFFh	唯讀
00-49	J4-12 HCB_B 32~17	0000h~FFFFh	唯讀
00-50	J4-12 HCB_B 48~33	0000h~FFFFh	唯讀
00-51	J4-12 HCB_B 64~49	0000h~FFFFh	唯讀
00-52	J4-34 HCB_F 16~01	0000h~FFFFh	唯讀
00-53	J4-34 HCB_F 32~17	0000h~FFFFh	唯讀
00-54	J4-34 HCB_F 48~33	0000h~FFFFh	唯讀
00-55	J4-34 HCB_F 64~49	0000h~FFFFh	唯讀
00-56	J4-34 HCB_B 16~01	0000h~FFFFh	唯讀

參數碼	參數名稱	設定範圍	初始值
00-57	J4-34 HCB_B 32~17	0000h~FFFFh	唯讀
00-58	J4-34 HCB_B 48~33	0000h~FFFFh	唯讀
00-59	J4-34 HCB_B 64~49	0000h~FFFFh	唯讀
00-61	群控各台連線狀態	0000h~FFFFh bit 0：站號 0 是否上線 bit 1：站號 1 是否上線 bit 2：站號 2 是否上線 bit 3：站號 3 是否上線 bit 4：站號 4 是否上線 bit 5：站號 5 是否上線 bit 6：站號 6 是否上線 bit 7：站號 7 是否上線 bit 8：站號 0 是否為群控主站 bit 9：站號 1 是否為群控主站 bit 10：站號 2 是否為群控主站 bit 11：站號 3 是否為群控主站 bit 12：站號 4 是否為群控主站 bit 13：站號 5 是否為群控主站 bit 14：站號 6 是否為群控主站 bit 15：站號 7 是否為群控主站	唯讀
00-62	電梯運行方向	0000h~FFFFh bit 0：上位機 (控制器) 要上行 bit 1：上位機 (控制器) 要下行 bit 2：上位機 (控制器) 叫變頻器上行 bit 3：上位機 (控制器) 叫變頻器下行 bit 4：變頻器回饋收到上行命令 bit 5：變頻器回饋收到下行命令 bit 6：上行高速啟動命令 bit 7：下行高速啟動命令 bit 8：停車後要再次運行的方向是上行 bit 9：停車後要再次運行的方向是下行 bit 10：外召顯示箭頭上行 bit 11：外召顯示箭頭下行 bit 12：內召顯示箭頭上行 bit 13：內召顯示箭頭下行	唯讀
00-63	井道學習動作狀態	0~65535 0：不是在 INSCP (控盤檢修開關) 或 EIS (緊急運轉) 模式 1：不是在 INSCP (控盤檢修開關) 或 EIS (緊急運轉) 模式 2：參數 03-00 (井道自學習) 設定 1 後，還在檢修模式 3：將檢修開關切換至自動 10：門還沒有關閉 11：電梯開始下行 12：電梯下行，下一級強迫減速 (DLS1) ON	0

參數碼	參數名稱	設定範圍	初始值
		13：電梯下行，下一級強迫減速 (DLS1) ON 14：電梯下行，下一級強迫減速 (DLS1) 和平層感應器 ON 15：下平層感應器 (DZD) ON，門區信號 (SX1)、上平層感應器 (DZU) OFF 16：下平層感應器 (DZD)、門區信號 (SX1) ON，上平層感應器 (DZU) OFF 17：下平層感應器 (DZD)、門區信號 (SX1)、上平層感應器 (DZU) ON 18：下平層感應器 (DZD) OFF，門區信號 (SX1)、上平層感應器 (DZU) ON 19：下平層感應器 (DZD)、門區信號 (SX1) OFF，上平層感應器 (DZU) ON 20：下平層感應器 (DZD)、門區信號 (SX1)、上平層感應器 (DZU) OFF 21：下限位 (LSD) ON 24：下限位 (LSD) ON 25：下限位 (LSD) ON 超過 2 秒 26：電梯開始上行 27：電梯上行，上一級強迫減速 (ULS1) ON 28：電梯上行，上一級強迫減速 (ULS1) ON 29：電梯上行，上一級強迫減速 (ULS1) 和平層感應器 ON 30：電梯上行，上一級強迫減速 (ULS1) 和平層感應器 ON 31：上限位 (LSU) ON 32：上限位 (LSU) ON 33：上限位 (LSU) ON 超過 1 秒 34：上限位 (LSU) ON 超過 1.5 秒 35：上限位 (LSU) ON 超過 2 秒 36：上限位 (LSU) ON 超過 2 秒 37：電梯停在平層 (水平) 超過 2 秒 38：電梯停在平層 (水平) 超過 2 秒 39：井道自學習結束 200 (異常)：在異常狀態下，將參數 03-00 設定 1 201 (異常)：在參數 03-01=1 (物理最高層) 時，將參數 03-00 設定 1 202 (異常)：在井道學習過程中，將檢修開關切換至手動 203 (異常)：在井道學習過程中，按檢修上或下行按鈕 204 (異常)：下限位 (LSD) 裝設太低，上平層感應器 (DZU) OFF 後，下限位 (LSD) 才動作 205 (異常)：下限位 (LSD) 裝設太低，上平層感應器 (DZU) OFF 後，下限位 (LSD) 才動作	

參數碼	參數名稱	設定範圍	初始值
		206 (異常)：下限位 (LSD) ON，下一級強迫減速 (DLS1) 沒有 ON 207 (異常)：上限位 (LSU) ON，下平層感應器 (DZD) 沒有 ON 208 (異常)：上限位 (LSU) ON，上一級強迫減速 (ULS1) 沒有 ON 209 (異常)：井道學習過程中發生錯誤 210 (異常)：井道學習過程中，將參數 03-00 設定 0	
00-97	IED-S 程序版本	0.00~655.35	唯讀
00-98	IED-S DateCode	0~65535	唯讀

01 故障紀錄

參數碼	參數名稱	設定範圍	初始值
01-00	最新異常碼	111：cF2 記憶體錯誤	唯讀
01-04	次新異常碼	112：尚未樓層自學習	唯讀
01-08	第 3 異常碼	113：變頻器未準備完成	唯讀
01-12	第 4 異常碼	114：煞車 1 行程沒動作	唯讀
01-16	第 5 異常碼	115：煞車 2 行程沒動作	唯讀
01-20	第 6 異常碼	116：SWNC 檢測 ON 異常	唯讀
01-24	第 7 異常碼	117：變頻器 02 通訊逾時	唯讀
01-28	第 8 異常碼	118：變頻器 04 通訊逾時	唯讀
01-32	第 9 異常碼	119：SFNC ON 異常	唯讀
01-36	第 10 異常碼	120：SFNC OFF 異常	唯讀
01-40	第 11 異常碼	121：最高樓層匹配錯誤	唯讀
01-44	第 12 異常碼	122：門區 MI 設定錯誤	唯讀
01-48	第 13 異常碼	123：FL1NC ON 異常	唯讀
01-52	第 14 異常碼	124：FL1NC OFF 異常	唯讀
01-56	第 15 異常碼	125：FL2NC ON 異常	唯讀
01-60	第 16 異常碼	126：FL2NC OFF 異常	唯讀
01-64	第 17 異常碼	127：GSNC ON 異常	唯讀
01-68	第 18 異常碼	128：GSNC OFF 異常	唯讀
		129：DSNC ON 異常	
		130：DSNC OFF 異常	
		131：BUNC ON 異常	
		132：BUNC OFF 異常	
		133：門區信號 OFF 異常	
		134：門區信號 ON 異常	
		135：載重超過 150%	
		136：封星反饋 ON 異常	
		137：高壓安全迴路異常	
		138：上行停止時過頭	
		139：下行停止時過頭	
		140：主機馬達溫度異常	
		141：持續運轉時間超過	
		142：限速器異常	
		143：單層運行時間超過	
		144：當前層匹配錯誤	
		145：變頻器異常 5 次	
		146：變頻器通訊逾時	
		147：主機與轎頂板通訊	
		148：BY1NC 檢測 ON 異常	
		149：BY2NC 檢測 ON 異常	
		150：制動力檢測不合格	

參數碼	參數名稱	設定範圍	初始值
		151：運行接觸器沾黏 152：開門運轉 153：低壓安全迴路異常 154：運轉方向相反 155：煞車 3 行程沒動作 156：BY3NC 檢測 ON 異常 157：活纜插入轎廂通訊 158：封星反饋 Off 異常 159：SX2 封門檢測 OFF 異常 160：STO 繼電器沾黏 161：STO OFF 異常 162：煞車 1 行程沒復歸 163：煞車 2 行程沒復歸 164：煞車 3 行程沒復歸 165：煞車 1 接觸器沾黏 166：煞車 2 接觸器沾黏 167：煞車 3 接觸器沾黏 168：上行運行大超越 169：下行運行大超越 170：SY 封門輸出沾黏 172：上行限位動作 173：上強減 1 174：上強減 2 175：上強減 3 176：下行限位動作 177：下強減 1 178：下強減 2 179：下強減 3 180：顯示底樓不在底樓 181：顯示頂樓不在頂樓 182：在底樓顯示不是底樓 183：在頂樓顯示不是頂樓 184：速度低於 0.01m/s 185：所有 Input Off 186：上強減 4 187：下強減 4 188：啟動訊號異常消失 189：直停上行目標錯誤 190：直停下行目標錯誤 191：INV DRV DIR Error 192：INV VFD DIR Error	

參數碼	參數名稱	設定範圍	初始值
		193：VFD DRV DIR Error 194：ULS1 過速度 195：ULS2 過速度 196：ULS3 過速度 197：ULS4 過速度 198：DLS4 過速度 199：DLS3 過速度 200：DLS2 過速度 201：DLS1 過速度 202：Target Error1 203：Target Error2 204：Target Error3 205：Target Error4 223：層門鎖高壓斷開 224：層門高壓接點沾黏 225：前門開門時間超過 226：前門關門時間超過 227：後門開門時間超過 228：後門關門時間超過 229：前門關門次數超過 230：後門關門次數超過 231：轎門鎖低壓斷開 232：轎門低壓接點沾黏 233：層門鎖低壓斷開 234：層門低壓接點沾黏 235：放電電阻溫度過高 236：看門狗動作 237：I_看門狗動作 238：振盪器停止 239：封門失敗 1109：制動力 測試中 1110：檢修 不合 制動力 1111：平層 不合 制動力 1112：制動力 檢測 合格 1113：故障 不合 制動力 1114：按鈕 不合 制動力 1115：等待 制動力檢測 1116：召回 制動力檢測 1117：檢修 不合 封門板 1118：門鎖 不合 封門板 1119：封門板 測試 超時	

參數碼	參數名稱	設定範圍	初始值
		1120：封門板 測試中 1127：最高樓層警告 1128：鎖梯基站警告 1129：電梯基站警告 1130：火災基站警告 1131：MI 前後門設定重複 1132：消防二階開關失效 1133：前門馬達溫度過高 1134：後門馬達溫度過高 1135：聯控通訊逾時 1136：Tune 逾時未運轉 1137：Tune 運轉逾時 1138：鈕扣電池電壓過低 1139：沒有設定 TCIN 活動電纜插入 1140：沒有設定控制模式 1160：轎門鎖斷開 1161：層門鎖斷開 1162：其它地方有切手動 1163：同時按上下行按鈕 1164：LSU (上限位開關) 1165：LSD (下限位開關) 1166：IUS (檢修上行極限) 1167：IDS (檢修下行極限) 1168：MATPT (底坑檢修)	
01-01	最新異常碼年月	0~65535	唯讀
01-02	最新異常碼日時	0~65535	唯讀
01-03	最新異常碼分秒	0~65535	唯讀
01-05	次新異常碼年月	0~65535	唯讀
01-06	次新異常碼日時	0~65535	唯讀
01-07	次新異常碼分秒	0~65535	唯讀
01-09	第 3 異常碼年月	0~65535	唯讀
01-10	第 3 異常碼日時	0~65535	唯讀
01-11	第 3 異常碼分秒	0~65535	唯讀
01-13	第 4 異常碼年月	0~65535	唯讀
01-14	第 4 異常碼日時	0~65535	唯讀
01-15	第 4 異常碼分秒	0~65535	唯讀
01-17	第 5 異常碼年月	0~65535	唯讀
01-18	第 5 異常碼日時	0~65535	唯讀
01-19	第 5 異常碼分秒	0~65535	唯讀
01-21	第 6 異常碼年月	0~65535	唯讀
01-22	第 6 異常碼日時	0~65535	唯讀

參數碼	參數名稱	設定範圍	初始值
01-23	第 6 異常碼分秒	0~65535	唯讀
01-25	第 7 異常碼年月	0~65535	唯讀
01-26	第 7 異常碼日時	0~65535	唯讀
01-27	第 7 異常碼分秒	0~65535	唯讀
01-29	第 8 異常碼年月	0~65535	唯讀
01-30	第 8 異常碼日時	0~65535	唯讀
01-31	第 8 異常碼分秒	0~65535	唯讀
01-33	第 9 異常碼年月	0~65535	唯讀
01-34	第 9 異常碼日時	0~65535	唯讀
01-35	第 9 異常碼分秒	0~65535	唯讀
01-37	第 10 異常碼年月	0~65535	唯讀
01-38	第 10 異常碼日時	0~65535	唯讀
01-39	第 10 異常碼分秒	0~65535	唯讀
01-41	第 11 異常碼年月	0~65535	唯讀
01-42	第 11 異常碼日時	0~65535	唯讀
01-43	第 11 異常碼分秒	0~65535	唯讀
01-45	第 12 異常碼年月	0~65535	唯讀
01-46	第 12 異常碼日時	0~65535	唯讀
01-47	第 12 異常碼分秒	0~65535	唯讀
01-49	第 13 異常碼年月	0~65535	唯讀
01-50	第 13 異常碼日時	0~65535	唯讀
01-51	第 13 異常碼分秒	0~65535	唯讀
01-53	第 14 異常碼年月	0~65535	唯讀
01-54	第 14 異常碼日時	0~65535	唯讀
01-55	第 14 異常碼分秒	0~65535	唯讀
01-57	第 15 異常碼年月	0~65535	唯讀
01-58	第 15 異常碼日時	0~65535	唯讀
01-59	第 15 異常碼分秒	0~65535	唯讀
01-61	第 16 異常碼年月	0~65535	唯讀
01-62	第 16 異常碼日時	0~65535	唯讀
01-63	第 16 異常碼分秒	0~65535	唯讀
01-65	第 17 異常碼年月	0~65535	唯讀
01-66	第 17 異常碼日時	0~65535	唯讀
01-67	第 17 異常碼分秒	0~65535	唯讀
01-69	第 18 異常碼年月	0~65535	唯讀
01-70	第 18 異常碼日時	0~65535	唯讀
01-71	第 18 異常碼分秒	0~65535	唯讀
01-72	清除所有異常碼	0~1	0
01-73	索引異常碼	1~18	1
01-74	異常碼(索)	0~65535	唯讀
01-75	最遠層(索)	0~65535	唯讀

參數碼	參數名稱	設定範圍	初始值
01-76	可就近停止層(索)	0~65535	唯讀
01-77	電梯運行方向(索)	0~65535	唯讀
01-78	速度指令(索)	0~65535	唯讀
01-79	速度回授(索)	0.000~65.535	唯讀
01-80	X1~X16(索)	0000h~FFFFh	唯讀
01-81	X17~X25(索)	0000h~FFFFh	唯讀
01-82	Y1~Y8(索)	0000h~FFFFh	唯讀
01-83	電梯模式 0(索)	0000h~FFFFh	唯讀
01-84	電梯模式 1(索)	0000h~FFFFh	唯讀
01-85	電梯模式 2(索)	0000h~FFFFh	唯讀
01-86	前門狀態(索)	0000h~FFFFh	唯讀
01-87	後門狀態(索)	0000h~FFFFh	唯讀
01-88	OCB 輸入(索)	0000h~FFFFh	唯讀
01-89	OCB 輸出(索)	0000h~FFFFh	唯讀
01-90	ICB_1 輸入(索)	0000h~FFFFh	唯讀
01-91	ICB_1 輸出(索)	0000h~FFFFh	唯讀
01-92	目前層(索)	0~65535	唯讀
01-93	目標層(索)	0~65535	唯讀
01-94	目前位置(m) (索)	-32768~32767 m	唯讀
01-95	目前位置(mm) (索)	-3276.8~3276.7 mm	唯讀
01-96	HVX1~HVX5 狀態(索)	0000h~FFFFh	唯讀
01-97	ICB_2 輸入(索)	0000h~FFFFh	唯讀
01-98	ICB_3 輸入(索)	0000h~FFFFh	唯讀
01-99	此次運行時間(索)	0000h~FFFFh	唯讀

02 系統設置

	參數碼	參數名稱	設定範圍	初始值
✓	02-00	內召測試	0~164	1
✓	02-01	外召上測試	0~164	1
✓	02-02	外召下測試	0~164	1
	02-03	自動測試方法	0~3 0：不測試 1：頂底樓測試 2：每樓停測試 3：亂數叫車	0
	02-04	自動測試次數	0~65535 65535：持續隨機測試	0
	02-05	自動測試間隔時間	0~3600	30
	02-06	強制開關門測試	0~4 0：正常模式 1：強制開前門 2：強制開後門 3：強制前後門打開 4：強制前後門關閉	0
	02-07	內外召禁能	0~5 0：正常 1：外召禁能 2：外召禁能，內召無法再有新的叫車登錄，參數 02-00 內召測試有效 3：內外召皆禁能 4：內、外召全部禁能，且開門禁能 5：外召禁能，內召無法再有新的叫車登錄，且開門禁能，參數 02-00 內召測試有效	0
	02-08	參數重置	0~65535 101：設定為單門 + 一般 + 只使用一級強迫減速模式，所有參數回復出廠設定值 102：設定為單門 + 一般 + 使用到二級強迫減速模式 103：設定為單門 + 一般 + 只使用一級強迫減速模式，同 101 但不會將所有參數回復出廠設定值 111：設定為單門 + 身障 + 只使用一級強迫減速模式 112：設定為單門 + 身障 + 使用到二級強迫減速模式 201：設定為雙門 + 一般 + 只使用一級強迫減速模式 202：設定為雙門 + 一般 + 使用到二級強迫減速模式 211：設定為雙門 + 身障 + 只使用一級強迫減速模式 212：設定為雙門 + 身障 + 使用到二級強迫減速模式 300：特殊定義單機 1 301：特殊定義控制櫃 1	0

	參數碼	參數名稱	設定範圍	初始值
	02-10	門鎖旁通不鳴叫	0~1 0：無功能 1：門鎖旁通電梯運行中時，多功能輸出端子設定為 105 BPSL (門鎖旁路聲光報警) 及 104 BZ (蜂鳴器)會不輸出，106 UDCL (轎底燈) 保持 ON 不會閃爍。該參數在重新送電後會自動設為 0。	0
✓	02-25	時鐘-年	0~2099	0
✓	02-26	時鐘-月	0~12	0
✓	02-27	時鐘-日	0~31	0
✓	02-28	時鐘-小時	0~24	0
✓	02-29	時鐘-分	0~59	0
✓	02-30	時鐘-秒	0~59	0
	02-31	故障警告不顯示	0~3 0：數位操作器 KPC-CC01 及 LED 面板顯示器會顯示故障、警告 1：數位操作器 KPC-CC01 不顯示故障、警告 2：LED 面板顯示器不顯示故障、警告 3：數位操作器 KPC-CC01 及 LED 面板顯示器都不顯示故障、警告	0
	02-41	每日時鐘誤差值	-16.62~16.62 秒	0.00
	02-42	上轎頂行走距離	0.000~5.000 m 0：無功能 0.001~5.000：開啟方便上轎頂或底坑的功能	2.200
	02-43	開關門按鈕燈	0~3 0：按開門按鈕時亮開門按鈕燈，按關門按鈕時亮關門按鈕燈 1 (bit 0)：關門中且門未關到底時，開門按鈕燈閃爍；開門中且門已經開到底時，關門按鈕燈閃爍 2 (bit 1)：當門還沒有開到底時按關門按鈕有效，此時關門按鈕燈自保，持續亮燈，當開始關門或按開門按鈕或光幕動作時熄燈	0
	02-44	檢修上行極限距離	0.0~2500.0 mm 0：關閉該功能，檢修上行可運行到 MI 33 LSU (上限位開關) 動作為止 0.1~2500.0：在控盤檢修模式或轎頂檢修模式時，手動上行只可運行到頂樓水平位置減此設定值的地方，其他手動模式不受影響	0.0
	02-45	檢修下行極限距離	0.0~2500.0 mm 0：關閉該功能，檢修下行可運行到 MI 34 LSD (下限位開關) 動作為止 0.1~2500.0：在控盤檢修模式或底坑檢修模式時，手動下行只可運行到底樓水平位置加此設定值的地方，其他手動模式不受影響	0.0
	02-46	手動運轉模式	0~2	0
	02-89	底坑檢修復歸方式	0~1	0

03 功能設定

參數碼	參數名稱	設定範圍	初始值
03-00	井道自學習	0~1	0
03-01	物理最高層	1~64F	1
03-02	物理最低層	1~64F	1
03-03	群控站號	0~7	0
03-04	群控致能	0~1 0：單台運轉 1：群控運轉	0
03-05	空閒基站	1~64S	1
03-06	空閒返基站時間	0~65535 秒	0
03-07	空閒轎廂照明關閉	0~65535 秒	600
03-08	空閒轎廂風扇關閉	0~65535 秒	30
03-09	UPS 指定到達樓層	0~164	0
03-10	光幕安全觸板警鈴	0~199 秒	0
03-11	服務樓層 16~1	0~65535	65535
03-12	服務樓層 32~17	0~65535	65535
03-13	服務樓層 48~33	0~65535	65535
03-14	服務樓層 49~64	0~65535	65535
03-15	地震高可自動救出	0~1 0：關閉功能 1：當「地震高」發生時，可執行自動救出運轉	1
03-16	位置誤差保護	0.0~1000.0 mm	300.0
03-17	重上電定位	0~3 0：關閉功能 1：重上電後行駛至底樓定位 2：重上電後行駛至頂樓定位 3：依電梯目前位置自動決定向下或向上定位	0
03-18	平層開關延遲時間	0.000~2.000 秒	0.200
03-19	地震 S 波減速時間	0.0~6553.5 秒	7.0
03-20	停車預開門	0~90 mm 0：電梯停止後才會開門 1~90：電梯在快到達平層前就開始開門	0
03-21	開門再平層	0~1 0：不可開門再平層 1：可開門再平層	0
03-22	脈衝邏輯反向	0~1 0：與設定方向相同 1：與設定方向相反	0
03-23	故障復歸次數	0~10 次 0：關閉復歸功能 1~10：一小時內相同故障發生的次數沒有超過設定值，故障會自動復歸	1
03-24	持續運轉保護時間	1~600 秒	120

參數碼	參數名稱	設定範圍	初始值
03-25	單層運行保護時間	1~45 秒	20
03-26	封星輸出延遲時間	0.0~30.0 秒	2.0
03-27	集選方式	0~3 0：無功能 1：全集選 2：上集選 3：下集選	0
03-28	誤按消除功能	0~1 0：無誤按取消功能 1：有內召誤按消除	1
03-29	保安層基站	0~164S	0
03-30	保安層開始時間	0~2359	0
03-31	保安層結束時間	0~2359	0
03-32	VIP 待命時間	0~65535 秒	40
03-33	VIP 層	0：無功能 1~64：指定該設定值為前門的 VIP 層 101~164：指定該設定值減 100 為後門的 VIP 層	0
03-34	VIP 內召限制	0~1	0
03-35	HCB J4 12 腳功能	0：無功能 1：鎖梯 2：消防召回 3：VIP 4：醫療召回 5：刷卡機 6：開門延長按鈕	1
03-36	HCB J4 34 腳功能	0：無功能 1：鎖梯 2：消防召回 3：VIP 4：醫療召回 5：刷卡機 6：開門延長按鈕	2
03-37	ULS1 過速度保護	0~100% 0：不保護 1~100%：額定速度的百分比	50
03-38	DLS1 過速度保護	0~100% 0：不保護 1~100%：額定速度的百分比	50
03-39	ULS2 過速度保護	0~100% 0：不保護 1~100%：額定速度的百分比	50

參數碼	參數名稱	設定範圍	初始值
03-40	DLS2 過速度保護	0~100% 0：不保護 1~100%：額定速度的百分比	50
03-41	ULS3 過速度保護	0~100% 0：不保護 1~100%：額定速度的百分比	50
03-42	DLS3 過速度保護	0~100% 0：不保護 1~100%：額定速度的百分比	50
03-43	ULS4 過速度保護	0~100% 0：不保護 1~100%：額定速度的百分比	50
03-44	DLS4 過速度保護	0~100% 0：不保護 1~100%：額定速度的百分比	50
03-45	內召叫車密碼	0~65535	0
03-46	檢修要顯示樓層	0~3 0：在檢修模式時，只顯示檢修，不顯示樓層及方向 1：在檢修模式時，要 3 秒顯示檢修，3 秒顯示樓層及運行方向 2：在檢修模式時，要 3 秒顯示檢修，3 秒顯示樓層不顯示方向 3：在檢修模式時，不顯示樓層。如果電梯運行中會 3 秒顯示檢修，3 秒顯示運行方向；如果電梯停止中則都顯示檢修	0
03-47	內外召顯示樓層位置	0~1 0：樓層顯示用參數 00-35 (可就近停層) 1：樓層顯示用參數 00-17 (目前層) (目前所在的位置樓層)	1
03-48	鎖梯基站	0~164S 0：取消鎖梯功能 1~64：為前門 101~164：為後門	1
03-49	主消防基站	0~164S 0：取消主消防功能 1~64：為前門 101~164：為後門	1
03-50	第二消防基站	0~164S 0：取消第二消防功能 1~64：為前門 101~164：為後門	1
03-51	ICB(轎內指令板)功能設定	0~4 0：單門模式 1：單門身障模式 2：前後門模式 3：前後門身障模式 4：有前後門非貫通模式	0

參數碼	參數名稱	設定範圍	初始值
03-52	水災基站	2~164S 2~64：為前門 102~164：為後門	2
03-56	SX1 延時	0~30 ms	0
03-57	語音底樓播報碼	0~64	1
03-59	封門板測試	0~1 0：無功能 1：執行封門電路板的功能測試，強制令 MO 端子的 SY 封門輸出 ON	0
03-60	持續時間煞車測試	0.0~20.0 秒	5.0
03-61	輸出力矩煞車測試	0~200%	100
03-62	移動距離煞車測試	0.0~50.0 mm	5.0
03-63	向上-煞車測試	0~1 0：執行煞車制動力測試時，向下運轉 1：執行煞車制動力測試時，向上運轉	1
03-64	幾點-煞車測試	0~23	2
03-65	幾分-煞車測試	0~59	59
03-66	幾層-煞車測試	0~64	0
03-67	開始-煞車測試	0~1	0
03-68	群控第 1 主站	0~163S	0
03-69	群控第 2 主站	0~163S	0
03-70	群控第 3 主站	0~163S	0
03-71	群控第 4 主站	0~163S	0
03-72	群控第 5 主站	0~163S	0
03-73	群控第 6 主站	0~163S	0
03-74	群控第 7 主站	0~163S	0
03-75	分散運轉等待時間	0~65535 秒	0
03-76	上行高峰 1 開始	0~2359	0
03-77	上行高峰 1 結束	0~2359	0
03-78	下行高峰 1 開始	0~2359	0
03-79	下行高峰 1 結束	0~2359	0
03-80	上行高峰 2 開始	0~2359	0
03-81	上行高峰 2 結束	0~2359	0
03-82	下行高峰 2 開始	0~2359	0
03-83	下行高峰 2 結束	0~2359	0
03-84	上行高峰滿載次數	0~65535	0
03-85	下行高峰滿載次數	0~65535	0
03-86	下行高峰呼車數	0~65535	0
03-87	上下高峰自保時間	0~65535 秒	0
03-88	任意樓自保時間	0~65535 秒	0
03-89	任意樓滿載次數	0~65535	0
03-90	下行高峰自動向下	0~1	0

參數碼	參數名稱	設定範圍	初始值
		0：下行高峰運轉時，電梯自動召回到靠近頂樓待命時，不會自動往下運轉 1：下行高峰運轉時，電梯自動召回到靠近頂樓待命時，會自動往下運轉	
03-91	群控反向加樓層	0~60S	4
03-92	群控停一次的時間	0.0~60.0 秒	14.0
03-99	轎內箭頭同運行	0~1 0：轎廂內的運轉方向指示同乘場的運轉方向指示 1：電梯停止中，轎廂內的運轉方向指示同乘場的運轉方向指示。電梯運轉中，轎廂內的運轉方向指示同馬達的運轉方向	0

04 速度曲線

參數碼	參數名稱	設定範圍	初始值
04-00	緊急速度	0.00~0.30 m/s	0.15
04-01	檢修速度	0.00~0.63 m/s	0.25
04-02	返端站速度	0.00~1.50 m/s	0.50
04-03	井道學習速度	0.00~0.50 m/s	0.20
04-04	平層外速度	0.01~0.30 m/s	0.12
04-05	平層內速度	0.01~0.15 m/s	0.04
04-06	等速持續時間	0~3000 ms	500
04-07	加速度	0.10~1.50 m/s^2	0.40
04-08	減速度	0.10~1.50 m/s^2	1.50
04-09	檢修減速度	0.500~3.000 m/s^2	2.000
04-10	檢修加速度	0.10~1.50 m/s^2	0.20
04-11	再平層減速度	0.10~1.50 m/s^2	1.50
04-14	S1 加速起始時間	0.01~25.00 秒	3.00
04-15	S2 加速到達時間	0.01~25.00 秒	1.00
04-16	S3 減速起始時間	0.01~25.00 秒	1.00
04-17	S4 減速到達時間	0.01~25.00 秒	3.00
04-18	手動走慢速時間	0.0~10.0 秒	3.0
04-94	CF2_參數	0.00~655.35	唯讀
04-95	CF2_現在值	0~65535	唯讀

05 門控設定

參數碼	參數名稱	設定範圍	初始值
05-00	門機數量	1~2 1：單門系統 2：雙門系統	1
05-01	開門控制	0~2 0：不開門 1：先開前門再開後門 2：同時開啟前後門	1
05-02	DSF 16~1	0~65535	65535
05-03	DSF 32~17	0~65535	65535
05-04	DSF 48~33	0~65535	65535
05-05	DSF 64~49	0~65535	65535
05-06	DSB 16~1	0~65535	0
05-07	DSB 32~17	0~65535	0
05-08	DSB 48~33	0~65535	0
05-09	DSB 64~49	0~65535	0
05-10	外召開門時間	0.0~6553.5 秒	5.0
05-11	內召開門時間	0.0~6553.5 秒	5.0
05-12	開門延時時間	0.0~6553.5 秒	30.0
05-13	身障開門時間	0.0~6553.5 秒	9.0
05-14	開門時間保護	0~100 秒	10
05-15	關門時間保護	0~100 秒	10
05-16	關門保護次數	0~100 0：關門保護次數無限制 1~100：一小時內關門時間保護次數大於該設定值，門會保持開門狀態不會再自動關門，關門按鈕快速閃爍，按關門鈕可自動復歸該故障	5
05-17	開延長關門預報	0.0~100.0 秒	5.0
05-18	關門預報時間	0.0~199.9 秒	2.0
05-19	鎖梯基站關門	0~1 0：電梯回到鎖梯基站時保持開門 1：電梯回到鎖梯基站時，先開門 20 秒後自動關門	0
05-20	消防召回關門	0~1 0：電梯回到消防基站時保持開門 1：電梯回到消防基站時，先開門 20 秒後自動關門	0
05-21	關門中再開門時間	0.0~6553.5 秒	5.0
05-23	消防運轉自動開門	0~1 0 : 到達目的樓層時，不會自動開門，必須持續按開門鈕才會開門，且在門還沒有開到底時放開開門鈕，電梯門會自動關閉 1：到達目的樓層時，自動開門	0
05-24	手動時開關門模式	0~2 0：不輸出開關門信號 1：不會開門，且門沒有關閉時會自動關門 2 : 停在平層時自動開門，單獨按手動上或下行按鈕會關門	0

參數碼	參數名稱	設定範圍	初始值
05-25	停車開門延時	0.0~2.0 秒	0.5
05-26	開門訊號關閉時間	0.0~600.0 秒 0.0：表示開門訊號持續輸出 0.1~600.0：表示門開到底後開始計時，當計時超過該值後，開門訊號會停止輸出	0.0
05-27	關門訊號關閉時間	0.0~600.0 秒 0.0：表示關門訊號持續輸出 0.1~600.0：表示門關閉後開始計時，當計時超過該值後，關門訊號會停止輸出	0.0
05-28	外召不響應時間	0~60 秒	0
05-29	安全迴路 OFF 開門	0~1	0
05-50	前門 16~1 刷卡無效	0~65535	0
05-51	前門 32~17 刷卡無效	0~65535	0
05-52	前門 48~33 刷卡無效	0~65535	0
05-53	前門 64~49 刷卡無效	0~65535	0
05-54	後門 16~1 刷卡無效	0~65535	0
05-55	後門 32~17 刷卡無效	0~65535	0
05-56	後門 48~33 刷卡無效	0~65535	0
05-57	後門 64~49 刷卡無效	0~65535	0

06 主板接點

參數碼	參數名稱	設定範圍	初始值
06-00	高速 MI 濾波時間	0~20 毫秒	3
06-01	X1	1：DZU (上平層感應器)	1
06-02	X2	2：DZD (下平層感應器)	61
06-03	X3	3：FL1 (上門區感應器)	2
06-04	X4	4：FL2 (下門區感應器)	62
06-05	X5	5：FL1NC (FL1 RELAY 的 B 接點)	12
06-06	X6	6：FL2NC (FL2 RELAY 的 B 接點)	13
06-07	X7	7：INSCP (控盤檢修開關)	11
06-08	X8	8：ICPUP (控盤檢修上行)	1007
06-09	X9	9：ICPDN (控盤檢修下行)	10
06-10	X10	10：MATPT (底坑檢修)	14
06-11	X11	11：EIS (緊急電動運行)	1056
06-12	X12	12：UDB (緊急電動運行上行按鈕)	25
06-13	X13	13：DDB (緊急電動運行下行按鈕)	58
06-14	X14	14：RESET (井道外的電氣復歸裝置)	50
06-15	X15	15：SFH (安全迴路高壓)	1026
06-16	X16	16：SFL (安全迴路低壓)	1030
06-17	X17	17：SFNC (安全迴路電磁接觸器的 N.C.接點)	1031
06-18	X18	18：GSH (轎門鎖高壓)	1027
06-19	X19	19：GSL (轎門鎖低壓)	0
06-20	X20	20：GSNC (GS 電磁接觸器的 N.C.接點)	0
06-21	X21	21：DSH (層門鎖高壓)	0
06-22	X22	22：DSL (層門鎖低壓)	1033
06-23	X23	23：DSNC (DS 電磁接觸器的 N.C.接點)	1035
06-24	X24	25：TCIN (活動電纜插入)	1038
06-25	X25	26：SWNC (運行接觸器的 N.C.接點)	1034
06-26	HVX1	27：BY1NC (煞車 1 接觸器的 N.C.接點)	15
06-27	HVX2	28：BY2NC (煞車 2 接觸器的 N.C.接點)	18
06-28	HVX3	29：BY3NC (煞車 3 接觸器的 N.C.接點)	21
06-29	HVX4	30：BK1 (煞車 1 行程開關)	9
06-30	HVX5	31：BK2 (煞車 2 行程開關)	8
		32：BK3 (煞車 3 行程開關)	
		33：LSU (上限位開關)	
		34：LSD (下限位開關)	
		35：ULS1 (上一級強迫減速)	
		36：ULS2 (上二級強迫減速)	
		37：ULS3 (上三級強迫減速)	
		38：DLS1 (下一級強迫減速)	
		39：DLS2 (下二級強迫減速)	
		40：DLS3 (下三級強迫減速)	

參數碼	參數名稱	設定範圍	初始值
		41：IUS (檢修上行極限開關) 42：IDS (檢修下行極限開關) 43：PARK (鎖梯) 44：FIRM (主消防基站召回) 45：FIRS (次消防基站召回) 46：FIRS1 (一段消防) 47：FIRS2 (二段消防) 48：FLOOD (水災不會自動復歸) 49：FLOODA (水災會自動復歸) 50：MTS (主機馬達過熱) 51：ERP (地震 P 波) 52：ERS (地震 S 波) 53：ERH (地震高) 54：EPS (緊急電源) 55：GOV (限速器) 56：DBP (門鎖旁路) 57：BUNC (BU 電磁接觸器的 N.C.接點) 58：IBRTS (變頻器的放電電阻溫度開關) 59：UPK (上行高峰運轉) 60：DPK (下行高峰運轉) 61：SX1 (門區信號) 62：SX2 (封門輸出反饋) 63：FXNO (FX 電磁接觸器的 N.O.接點) 64：ERGO (地震高救出運轉) 65：ULS4 (上四級強迫減速) 66：DLS4 (下四級強迫減速) 67：UPS (UPS 供電) 68：PTUP (底坑檢修上行) 69：PTDN (底坑檢修下行) 100：OLT1 (前門開門到位) 101：OLT2 (後門開門到位) 102：CLT1 (前門關門到位) 103：CLT2 (後門關門到位) 104：EDP1 (前門光幕) 105：EDP2 (後門光幕) 106：SE1 (前門安全觸板) 107：SE2 (後門安全觸板) 108：100KG (輕載開關) 109：LWX (滿載開關) 110：LWO (超載開關) 111：150% (堆高機超載開關) 112：TCI (轎頂檢修開關)	

參數碼	參數名稱	設定範圍	初始值
		113：TCIU (轎頂檢修上行) 114：TCID (轎頂檢修下行) 115：HFD (有前門) 116：HBD (有後門) 117：DTS1 (前門 馬達溫度開關) 118：DTS2 (後門 馬達溫度開關) 119：TOEX1 (前門過扭力) 120：TOEX2 (後門過扭力) 121：DOBOC1 (轎頂檢修前門開門按鈕) 122：DOBOC2 (轎頂檢修後門開門按鈕) 123：DCBOC1 (轎頂檢修前門關門按鈕) 124：DCBOC2 (轎頂檢修後門關門按鈕) 125：BALWG (平衡開關) 126：HBNFD (有後門沒前門) 150：DCB1 (前門關門按鈕) 151：DOB1 (前門開門按鈕) 152：DOBH1 (前門開門延長按鈕) 153：INSIC (轎廂內檢修開關) 154：IICUP (轎廂內檢修上行兼司機換向) 155：IICDN (轎廂內檢修下行兼司機直達) 156：CARD (刷卡機) 157：CFNLT (轎廂風扇、照明控制開關) 158：ESS (每樓停) 159：FUP (手動微速上微調按鈕) 160：FDN (手動微速下微調按鈕) 161：ISS (獨立運行開關) 162：IND (搬貨專用開關) 163：ATS (司機模式) 164：VIP (VIP 模式) 165：CLIS (轎內照明開關) 166：FS (轎內風扇開關) 167：DCB2 (後門關門按鈕) 168：DOB2 (後門開門按鈕) 169：DOBH2 (後門開門延長按鈕) 170：DCB1B (前門輔助關門按鈕) 171：DOB1B (前門輔助開門按鈕) 172：DOBH1B (前門輔助開門延長按鈕) 173：DCB2B (後門輔助關門按鈕) 174：DOB2B (後門輔助開門按鈕) 175：DOBH2B (後門輔助開門延長按鈕) 201：PK (任意樓高峰運轉) 202：REPK (解除高峰運轉)	

參數碼	參數名稱	設定範圍	初始值
		203：PASSWORD (LED 亮時執行密碼轎廂內叫車) 204：PASSSET (LED 亮時執行密碼設定)	
06-31	Y1	1：SW (運行接觸器)	1
06-32	Y2	2：BY1 (煞車 1 接觸器)	2
06-33	Y3	3：BY2 (煞車 2 接觸器)	5
06-34	Y4	4：BY3 (煞車 3 接觸器)	15
06-35	Y5	5：BY4 (煞車強激接觸器)	7
06-36	Y6	6：FX (PM 封星接觸器)	13
06-37	Y7	7：BU (BRAKE UNIT 接觸器)	0
06-38	Y8	8：MFN (主機風扇)	0
		9：YUPS (UPS 停止輸出) 10：PRST (地震復歸) 11：NOR (正常運轉) 12：ERR (故障輸出) 13：FIRLD (消防到基站) 14：RG (夾繩器) 15：SY (封門接觸器) 16：QKOK (地震管制完成) 17：SDBZ (監視盤警報) 18：ERHL (地震高燈) 100：OP1 (前門開門) 101：OP2 (後門開門) 102：CL1 (前門關門) 103：CL2 (後門關門) 104：BZ (蜂鳴器) 105：BPSL (門鎖旁路聲光警報) 106：UDCL (轎底燈) 107：F (轎內風扇) 108：CLI (轎內照明) 109：LPT (到站鐘) 110：LPTU (上行到站鐘) 111：LPTD (下行到站鐘) 112：FCL1 (前門慢速強迫關門) 113：FCL2 (後門慢速強迫關門) 114：S2XX0 (語音報幾樓到用) 115：S2XX1 (語音報幾樓到用) 116：S2XX2 (語音報幾樓到用) 117：S2XX3 (語音報幾樓到用) 118：S2XX4 (語音報幾樓到用) 119：S2XX5 (語音報幾樓到用) 120：SPK (語音報樓) 121：SOP (語音報電梯開門)	

參數碼	參數名稱	設定範圍	初始值
		122：SCL (語音報電梯關門) 123：SUP (語音報電梯向上) 124：SDN (語音報電梯向下) 125：SOLD (語音報電梯超載) 126：SSEV (語音報緊急醫療使用中) 127：SCON (語音停機管制運轉中) 128：SFIR (語音火警中) 129：SER (語音地震中) 130：SFLOOD (語音水災中) 131：SUPS (語音停電中) 132：SERR (語音電梯故障中) 133：SPACE (語音空白) 134：DP (門電源) 150：DCBL1 (前門關門按鈕燈) 151：DOBL1 (前門開門按鈕燈) 152：DOBHL1 (前門開門延長按鈕燈) 153：FULL (滿載) 154：OLD (超載) 155：CLBZ (關門預報警鈴) 167：DCBL2 (後門關門按鈕燈) 168：DOBL2 (後門開門按鈕燈) 169：DOBHL2 (後門開門延長按鈕燈) 170：DCBL1B (前門輔助關門按鈕燈) 171：DOBL1B (前門輔助開門按鈕燈) 172：DOBHL1B (前門輔助開門延長按鈕燈) 173：DCBL2B (後門輔助關門按鈕燈) 174：DOBL2B (後門輔助開門按鈕燈) 175：DOBHL2B (後門輔助開門延長按鈕燈)	
06-39	X1~16 端口反向	0000h~FFFFh	0000h
06-40	X17~25 端口反向	0000h~FFFFh	0000h
06-42	R1~8 端口反向	0000h~FFFFh	0000h
06-43	HVX1~5 端口反向	0000h~FFFFh	0000h
06-99	清空主板接點	0~3 0：無功能 1：將主板的 MI 全部設 0 2：將主板的 MO 全部設 0 3：將主板的 MI、MO 及端口反向全部設 0	0

07 轎頂接點

參數碼	參數名稱	設定範圍	初始值
07-01	OCB I1	100：OLT1 (前門開門到位)	1112
07-02	OCB I2	101：OLT2 (後門開門到位)	113
07-03	OCB I3	102：CLT1 (前門關門到位)	114
07-04	OCB I4	103：CLT2 (後門關門到位)	1104
07-05	OCB I5	104：EDP1 (前門光幕)	110
07-06	OCB I6	105：EDP2 (後門光幕)	1100
07-07	OCB I7	106：SE1 (前門安全觸板)	1102
07-08	OCB I8	107：SE2 (後門安全觸板)	0
07-09	OCB I9	108：100KG (輕載開關)	0
07-19	ICB1 JP17(I1)	109：LWX (滿載開關)	150
07-20	ICB1 JP18(I2)	110：LWO (超載開關)	151
07-21	ICB1 JP19(I3)	111：150% (堆高機超載開關)	152
07-22	ICB1 JP20(I4)	112：TCI (轎頂檢修開關)	1153
07-23	ICB1 JP21(I5)	113：TCIU (轎頂檢修上行)	154
07-24	ICB1 JP22(I6)	114：TCID (轎頂檢修下行)	155
07-25	ICB1 JP23(I7)	115：HFD (有前門)	157
07-26	ICB1 JP24(I8)	116：HBD (有後門)	162
07-35	ICB2 JP17(I1)	117：DTS1 (前門 馬達溫度開關)	0
07-36	ICB2 JP18(I2)	118：DTS2 (後門 馬達溫度開關)	0
07-37	ICB2 JP19(I3)	119：TOEX1 (前門過扭力)	0
07-38	ICB2 JP20(I4)	120：TOEX2 (後門過扭力)	0
07-39	ICB2 JP21(I5)	121：DOBOC1 (轎頂檢修前門開門按鈕)	0
07-40	ICB2 JP22(I6)	122：DOBOC2 (轎頂檢修前門開門按鈕)	0
07-41	ICB2 JP23(I7)	123：DCBOC1 (轎頂檢修前門關門按鈕)	0
07-42	ICB2 JP24(I8)	124：DCBOC2 (轎頂檢修前門關門按鈕)	0
07-51	ICB3 JP17(I1)	125：BALWG (平衡開關)	0
07-52	ICB3 JP18(I2)	150：DCB1 (前門關門按鈕)	0
07-53	ICB3 JP19(I3)	151：DOB1 (前門開門按鈕)	0
07-54	ICB3 JP20(I4)	152：DOBH1 (前門開門延長按鈕)	0
07-55	ICB3 JP21(I5)	153：INSIC (轎廂內檢修開關)	0
07-56	ICB3 JP22(I6)	154：IICUP (轎廂內檢修上行兼司機換向)	0
07-57	ICB3 JP23(I7)	155：IICDN (轎廂內檢修下行兼司機直達)	0
07-58	ICB3 JP24(I8)	156：CARD (刷卡機)	0
07-67	ICB4 JP17(I1)	157：CFNLT (轎廂風扇、照明控制開關)	0
07-68	ICB4 JP18(I2)	158：ESS (每樓停)	0
07-69	ICB4 JP19(I3)	159：FUP (手動微速上微調按鈕)	0
07-70	ICB4 JP20(I4)	160：FDN (手動微速下微調按鈕)	0
07-71	ICB4 JP21(I5)	161：ISS (獨立運行開關)	0
07-72	ICB4 JP22(I6)	162：IND (搬貨專用開關)	0
07-73	ICB4 JP23(I7)	163：ATS (司機模式)	0

參數碼	參數名稱	設定範圍	初始值
07-74	ICB4 JP24(I8)	164：VIP (VIP 模式)	0
		165：CLIS (轎內照明開關)	
		166：FS (轎內風扇開關)	
		167：DCB2 (後門關門按鈕)	
		168：DOB2 (後門開門按鈕)	
		169：DOBH2 (後門開門延長按鈕)	
		170：DCB1B (前門輔助關門按鈕)	
		171：DOB1B (前門輔助開門按鈕)	
		172：DOBH1B (前門輔助開門延長按鈕)	
		173：DCB2B (後門輔助關門按鈕)	
		174：DOB2B (後門輔助開門按鈕)	
		175：DOBH2B (後門輔助開門延長按鈕)	
		201：PK (任意樓高峰運轉)	
		202：REPK (解除高峰運轉)	
		203：PASSWORD (LED 亮時執行密碼轎廂內叫車)	
		204：PASSSET (LED 亮時執行密碼設定)	
07-10	OCB Od2(Y1)	100：OP1 (前門開門)	100
07-11	OCB Od1(Y2)	101：OP2 (後門開門)	102
07-12	OCB Oc3(Y3)	102：CL1 (前門關門)	0
07-13	OCB Oc2(Y4)	103：CL2 (後門關門)	0
07-14	OCB Oc1(Y5)	104：BZ (蜂鳴器)	105
07-15	OCB Ob3(Y6)	105：BPSL (門鎖旁路聲光警報)	106
07-16	OCB Ob2(Y7)	106：UDCL (轎底燈)	154
07-17	OCB Ob1(Y8)	107：F (轎內風扇)	107
07-18	OCB Oa(Y9)	108：CLI (轎內照明)	108
07-27	ICB1 JP17(Y1)	109：LPT (到站鐘)	150
07-28	ICB1 JP18(Y2)	110：LPTU (上行到站鐘)	151
07-29	ICB1 JP19(Y3)	111：LPTD (下行到站鐘)	152
07-30	ICB1 JP20(Y4)	112：FCL1 (前門慢速強迫關門)	0
07-31	ICB1 JP21(Y5)	113：FCL2 (後門慢速強迫關門)	154
07-32	ICB1 JP22(Y6)	114：S2XX0 (語音報幾樓到用)	155
07-33	ICB1 JP23(Y7)	115：S2XX1 (語音報幾樓到用)	0
07-34	ICB1 JP24(Y8)	116：S2XX2 (語音報幾樓到用)	0
07-43	ICB2 JP17(Y1)	117：S2XX3 (語音報幾樓到用)	0
07-44	ICB2 JP18(Y2)	118：S2XX4 (語音報幾樓到用)	0
07-45	ICB2 JP19(Y3)	119：S2XX5 (語音報幾樓到用)	0
07-46	ICB2 JP20(Y4)	120：SPK (語音報樓)	0
07-47	ICB2 JP21(Y5)	121：SOP (語音報電梯開門)	0
07-48	ICB2 JP22(Y6)	122：SCL (語音報電梯關門)	0
07-49	ICB2 JP23(Y7)	123：SUP (語音報電梯向上)	0
07-50	ICB2 JP24(Y8)	124：SDN (語音報電梯向下)	0

參數碼	參數名稱	設定範圍	初始值
07-59	ICB3 JP17(Y1)	125：SOLD (語音報電梯超載)	0
07-60	ICB3 JP18(Y2)	126：SSEV (語音報緊急醫療使用中)	0
07-61	ICB3 JP19(Y3)	127：SCON (語音停機管制運轉中)	0
07-62	ICB3 JP20(Y4)	128：SFIR (語音火警中)	0
07-63	ICB3 JP21(Y5)	129：SER (語音地震中)	0
07-64	ICB3 JP22(Y6)	130：SFLOOD (語音水災中)	0
07-65	ICB3 JP23(Y7)	131：SUPS (語音停電中)	0
07-66	ICB3 JP24(Y8)	132：SERR (語音電梯故障中)	0
07-75	ICB4 JP17(Y1)	133：SPACE (語音空白)	0
07-76	ICB4 JP18(Y2)	150：DCBL1 (前門關門按鈕燈)	0
07-77	ICB4 JP19(Y3)	151：DOBL1 (前門開門按鈕燈)	0
07-78	ICB4 JP20(Y4)	152：DOBHL1 (前門開門延長按鈕燈)	0
07-79	ICB4 JP21(Y5)	153：FULL (滿載)	0
07-80	ICB4 JP22(Y6)	154：OLD (超載)	0
07-81	ICB4 JP23(Y7)	155：CLBZ (關門預報警鈴)	0
07-82	ICB4 JP24(Y8)	167：DCBL2 (後門關門按鈕燈)	0
		168：DOBL2 (後門開門按鈕燈) 169：DOBHL2 (後門開門延長按鈕燈) 170：DCBL1B (前門輔助關門按鈕燈) 171：DOBL1B (前門輔助開門按鈕燈) 172：DOBHL1B (前門輔助開門延長按鈕燈) 173：DCBL2B (後門輔助關門按鈕燈) 174：DOBL2B (後門輔助開門按鈕燈) 175：DOBHL2B (後門輔助開門延長按鈕燈)	
07-99	清空轎頂板接點	0~3 0：無功能 1：將主板的 MI 全部設 0 2：將主板的 MO 全部設 0 3：將主板的 MI、MO 及端口反向全部設 0	0

08 樓層顯示

參數碼	參數名稱	設定範圍	初始值
08-01	物理樓層 1	0~65535	1
08-02	物理樓層 2	0~65535	2
08-03	物理樓層 3	0~65535	3
08-04	物理樓層 4	0~65535	4
08-05	物理樓層 5	0~65535	5
08-06	物理樓層 6	0~65535	6
08-07	物理樓層 7	0~65535	7
08-08	物理樓層 8	0~65535	8
08-09	物理樓層 9	0~65535	9
08-10	物理樓層 10	0~65535	100
08-11	物理樓層 11	0~65535	101
08-12	物理樓層 12	0~65535	102
08-13	物理樓層 13	0~65535	103
08-14	物理樓層 14	0~65535	104
08-15	物理樓層 15	0~65535	105
08-16	物理樓層 16	0~65535	106
08-17	物理樓層 17	0~65535	107
08-18	物理樓層 18	0~65535	108
08-19	物理樓層 19	0~65535	109
08-20	物理樓層 20	0~65535	200
08-21	物理樓層 21	0~65535	201
08-22	物理樓層 22	0~65535	202
08-23	物理樓層 23	0~65535	203
08-24	物理樓層 24	0~65535	204
08-25	物理樓層 25	0~65535	205
08-26	物理樓層 26	0~65535	206
08-27	物理樓層 27	0~65535	207
08-28	物理樓層 28	0~65535	208
08-29	物理樓層 29	0~65535	209
08-30	物理樓層 30	0~65535	300
08-31	物理樓層 31	0~65535	301
08-32	物理樓層 32	0~65535	302
08-33	物理樓層 33	0~65535	303
08-34	物理樓層 34	0~65535	304
08-35	物理樓層 35	0~65535	305
08-36	物理樓層 36	0~65535	306
08-37	物理樓層 37	0~65535	307
08-38	物理樓層 38	0~65535	308
08-39	物理樓層 39	0~65535	309
08-40	物理樓層 40	0~65535	400

參數碼	參數名稱	設定範圍	初始值
08-41	物理樓層 41	0~65535	401
08-42	物理樓層 42	0~65535	402
08-43	物理樓層 43	0~65535	403
08-44	物理樓層 44	0~65535	404
08-45	物理樓層 45	0~65535	405
08-46	物理樓層 46	0~65535	406
08-47	物理樓層 47	0~65535	407
08-48	物理樓層 48	0~65535	408
08-49	物理樓層 49	0~65535	409
08-50	物理樓層 50	0~65535	500
08-51	物理樓層 51	0~65535	501
08-52	物理樓層 52	0~65535	502
08-53	物理樓層 53	0~65535	503
08-54	物理樓層 54	0~65535	504
08-55	物理樓層 55	0~65535	505
08-56	物理樓層 56	0~65535	506
08-57	物理樓層 57	0~65535	507
08-58	物理樓層 58	0~65535	508
08-59	物理樓層 59	0~65535	509
08-60	物理樓層 60	0~65535	600
08-61	物理樓層 61	0~65535	601
08-62	物理樓層 62	0~65535	602
08-63	物理樓層 63	0~65535	603
08-64	物理樓層 64	0~65535	604

09 樓層位置 1

參數碼	參數名稱	設定範圍	初始值
09-00	目前位置 H	-32768~32767 m	唯讀
09-01	目前位置 L	-3276.8~3276.7 mm	唯讀
09-02	目前脈衝 (萬) H	0~65535 萬	唯讀
09-03	目前脈衝 L	0~65535	唯讀
09-04	平層插板長度 H	0~65535 m	唯讀
09-05	平層插板長度 L	0.0~6553.5 mm	唯讀
09-06	平層間距 H	0~65535 m	唯讀
09-07	平層間距 L	0.0~6553.5 mm	唯讀
09-08	1S 高位	0~65535 m	唯讀
09-09	1S 低位	0.0~6553.5 mm	唯讀
09-10	2S 高位	0~65535 m	唯讀
09-11	2S 低位	0.0~6553.5 mm	唯讀
09-12	3S 高位	0~65535 m	唯讀
09-13	3S 低位	0.0~6553.5 mm	唯讀
09-14	4S 高位	0~65535 m	唯讀
09-15	4S 低位	0.0~6553.5 mm	唯讀
09-16	5S 高位	0~65535 m	唯讀
09-17	5S 低位	0.0~6553.5 mm	唯讀
09-18	6S 高位	0~65535 m	唯讀
09-19	6S 低位	0.0~6553.5 mm	唯讀
09-20	7S 高位	0~65535 m	唯讀
09-21	7S 低位	0.0~6553.5 mm	唯讀
09-22	8S 高位	0~65535 m	唯讀
09-23	8S 低位	0.0~6553.5 mm	唯讀
09-24	9S 高位	0~65535 m	唯讀
09-25	9S 低位	0.0~6553.5 mm	唯讀
09-26	10S 高位	0~65535 m	唯讀
09-27	10S 低位	0.0~6553.5 mm	唯讀
09-28	11S 高位	0~65535 m	唯讀
09-29	11S 低位	0.0~6553.5 mm	唯讀
09-30	12S 高位	0~65535 m	唯讀
09-31	12S 低位	0.0~6553.5 mm	唯讀
09-32	13S 高位	0~65535 m	唯讀
09-33	13S 低位	0.0~6553.5 mm	唯讀
09-34	14S 高位	0~65535 m	唯讀
09-35	14S 低位	0.0~6553.5 mm	唯讀
09-36	15S 高位	0~65535 m	唯讀
09-37	15S 低位	0.0~6553.5 mm	唯讀
09-38	16S 高位	0~65535 m	唯讀
09-39	16S 低位	0.0~6553.5 mm	唯讀

參數碼	參數名稱	設定範圍	初始值
09-40	17S 高位	0~65535 m	唯讀
09-41	17S 低位	0.0~6553.5 mm	唯讀
09-42	18S 高位	0~65535 m	唯讀
09-43	18S 低位	0.0~6553.5 mm	唯讀
09-44	19S 高位	0~65535 m	唯讀
09-45	19S 低位	0.0~6553.5 mm	唯讀
09-46	20S 高位	0~65535 m	唯讀
09-47	20S 低位	0.0~6553.5 mm	唯讀
09-48	21S 高位	0~65535 m	唯讀
09-49	21S 低位	0.0~6553.5 mm	唯讀
09-50	22S 高位	0~65535 m	唯讀
09-51	22S 低位	0.0~6553.5 mm	唯讀
09-52	23S 高位	0~65535 m	唯讀
09-53	23S 低位	0.0~6553.5 mm	唯讀
09-54	24S 高位	0~65535 m	唯讀
09-55	24S 低位	0.0~6553.5 mm	唯讀
09-56	25S 高位	0~65535 m	唯讀
09-57	25S 低位	0.0~6553.5 mm	唯讀
09-58	26S 高位	0~65535 m	唯讀
09-59	26S 低位	0.0~6553.5 mm	唯讀
09-60	27S 高位	0~65535 m	唯讀
09-61	27S 低位	0.0~6553.5 mm	唯讀
09-62	28S 高位	0~65535 m	唯讀
09-63	28S 低位	0.0~6553.5 mm	唯讀
09-64	29S 高位	0~65535 m	唯讀
09-65	29S 低位	0.0~6553.5 mm	唯讀
09-66	30S 高位	0~65535 m	唯讀
09-67	30S 低位	0.0~6553.5 mm	唯讀
09-68	31S 高位	0~65535 m	唯讀
09-69	31S 低位	0.0~6553.5 mm	唯讀
09-70	32S 高位	0~65535 m	唯讀
09-71	32S 低位	0.0~6553.5 mm	唯讀
09-72	33S 高位	0~65535 m	唯讀
09-73	33S 低位	0.0~6553.5 mm	唯讀
09-74	34S 高位	0~65535 m	唯讀
09-75	34S 低位	0.0~6553.5 mm	唯讀
09-76	35S 高位	0~65535 m	唯讀
09-77	35S 低位	0.0~6553.5 mm	唯讀
09-78	36S 高位	0~65535 m	唯讀
09-79	36S 低位	0.0~6553.5 mm	唯讀
09-80	37S 高位	0~65535 m	唯讀

參數碼	參數名稱	設定範圍	初始值
09-81	37S 低位	0.0~6553.5 mm	唯讀
09-82	38S 高位	0~65535 m	唯讀
09-83	38S 低位	0.0~6553.5 mm	唯讀
09-84	39S 高位	0~65535 m	唯讀
09-85	39S 低位	0.0~6553.5 mm	唯讀
09-86	40S 高位	0~65535 m	唯讀
09-87	40S 低位	0.0~6553.5 mm	唯讀
09-88	41S 高位	0~65535 m	唯讀
09-89	41S 低位	0.0~6553.5 mm	唯讀
09-90	42S 高位	0~65535 m	唯讀
09-91	42S 低位	0.0~6553.5 mm	唯讀
09-92	43S 高位	0~65535 m	唯讀
09-93	43S 低位	0.0~6553.5 mm	唯讀
09-94	44S 高位	0~65535 m	唯讀
09-95	44S 低位	0.0~6553.5 mm	唯讀
09-96	45S 高位	0~65535 m	唯讀
09-97	45S 低位	0.0~6553.5 mm	唯讀
09-98	46S 高位	0~65535 m	唯讀
09-99	46S 低位	0.0~6553.5 mm	唯讀

10 樓層位置 2

參數碼	參數名稱	設定範圍	初始值
10-00	47S 高位	0~65535 m	唯讀
10-01	47S 低位	0.0~6553.5 mm	唯讀
10-02	48S 高位	0~65535 m	唯讀
10-03	48S 低位	0.0~6553.5 mm	唯讀
10-04	49S 高位	0~65535 m	唯讀
10-05	49S 低位	0.0~6553.5 mm	唯讀
10-06	50S 高位	0~65535 m	唯讀
10-07	50S 低位	0.0~6553.5 mm	唯讀
10-08	51S 高位	0~65535 m	唯讀
10-09	51S 低位	0.0~6553.5 mm	唯讀
10-10	52S 高位	0~65535 m	唯讀
10-11	52S 低位	0.0~6553.5 mm	唯讀
10-12	53S 高位	0~65535 m	唯讀
10-13	53S 低位	0.0~6553.5 mm	唯讀
10-14	54S 高位	0~65535 m	唯讀
10-15	54S 低位	0.0~6553.5 mm	唯讀
10-16	55S 高位	0~65535 m	唯讀
10-17	55S 低位	0.0~6553.5 mm	唯讀
10-18	56S 高位	0~65535 m	唯讀
10-19	56S 低位	0.0~6553.5 mm	唯讀
10-20	57S 高位	0~65535 m	唯讀
10-21	57S 低位	0.0~6553.5 mm	唯讀
10-22	58S 高位	0~65535 m	唯讀
10-23	58S 低位	0.0~6553.5 mm	唯讀
10-24	59S 高位	0~65535 m	唯讀
10-25	59S 低位	0.0~6553.5 mm	唯讀
10-26	60S 高位	0~65535 m	唯讀
10-27	60S 低位	0.0~6553.5 mm	唯讀
10-28	61S 高位	0~65535 m	唯讀
10-29	61S 低位	0.0~6553.5 mm	唯讀
10-30	62S 高位	0~65535 m	唯讀
10-31	62S 低位	0.0~6553.5 mm	唯讀
10-32	63S 高位	0~65535 m	唯讀
10-33	63S 低位	0.0~6553.5 mm	唯讀
10-34	64S 高位	0~65535 m	唯讀
10-35	64S 低位	0.0~6553.5 mm	唯讀
10-36	下強停 高位	-32768~32767 m	唯讀
10-37	下強停 低位	-3276.8~3276.7 mm	唯讀
10-38	下 1 級減速 高位	0~65535 m	唯讀
10-39	下 1 級減速 低位	0.0~6553.5 mm	唯讀

參數碼	參數名稱	設定範圍	初始值
10-40	下 2 級減速 高位	0~65535 m	唯讀
10-41	下 2 級減速 低位	0.0~6553.5 mm	唯讀
10-42	下 3 級減速 高位	0~65535 m	唯讀
10-43	下 3 級減速 低位	0.0~6553.5 mm	唯讀
10-44	上強停 高位	0~65535 m	唯讀
10-45	上強停 低位	0.0~6553.5 mm	唯讀
10-46	上 1 級減速 高位	0~65535 m	唯讀
10-47	上 1 級減速 低位	0.0~6553.5 mm	唯讀
10-48	上 2 級減速 高位	0~65535 m	唯讀
10-49	上 2 級減速 低位	0.0~6553.5 mm	唯讀
10-50	上 3 級減速 高位	0~65535 m	唯讀
10-51	上 3 級減速 低位	0.0~6553.5 mm	唯讀
10-52	51S 上行修正	-100~100 mm	0
10-53	51S 下行修正	-100~100 mm	0
10-54	52S 上行修正	-100~100 mm	0
10-55	52S 下行修正	-100~100 mm	0
10-56	53S 上行修正	-100~100 mm	0
10-57	53S 下行修正	-100~100 mm	0
10-58	54S 上行修正	-100~100 mm	0
10-59	54S 下行修正	-100~100 mm	0
10-60	55S 上行修正	-100~100 mm	0
10-61	55S 下行修正	-100~100 mm	0
10-62	56S 上行修正	-100~100 mm	0
10-63	56S 下行修正	-100~100 mm	0
10-64	57S 上行修正	-100~100 mm	0
10-65	57S 下行修正	-100~100 mm	0
10-66	58S 上行修正	-100~100 mm	0
10-67	58S 下行修正	-100~100 mm	0
10-68	59S 上行修正	-100~100 mm	0
10-69	59S 下行修正	-100~100 mm	0
10-70	60S 上行修正	-100~100 mm	0
10-71	60S 下行修正	-100~100 mm	0
10-72	61S 上行修正	-100~100 mm	0
10-73	61S 下行修正	-100~100 mm	0
10-74	62S 上行修正	-100~100 mm	0
10-75	62S 下行修正	-100~100 mm	0
10-76	63S 上行修正	-100~100 mm	0
10-77	63S 下行修正	-100~100 mm	0
10-78	64S 上行修正	-100~100 mm	0
10-79	64S 下行修正	-100~100 mm	0
10-80	上 4 級減速 高位	0~65535 m	唯讀

參數碼	參數名稱	設定範圍	初始值
10-81	上 4 級減速 低位	0.0~6553.5 mm	唯讀
10-82	下 4 級減速 高位	0~65535 m	唯讀
10-83	下 4 級減速 低位	0.0~6553.5 mm	唯讀
10-84	位置修正全部歸零	0~1	0
10-85	全部的位置修正值	-100~100 mm	0

11 位置修正

參數碼	參數名稱	設定範圍	初始值
11-00	1S 上行修正	-100~100 mm	0
11-01	1S 下行修正	-100~100 mm	0
11-02	2S 上行修正	-100~100 mm	0
11-03	2S 下行修正	-100~100 mm	0
11-04	3S 上行修正	-100~100 mm	0
11-05	3S 下行修正	-100~100 mm	0
11-06	4S 上行修正	-100~100 mm	0
11-07	4S 下行修正	-100~100 mm	0
11-08	5S 上行修正	-100~100 mm	0
11-09	5S 下行修正	-100~100 mm	0
11-10	6S 上行修正	-100~100 mm	0
11-11	6S 下行修正	-100~100 mm	0
11-12	7S 上行修正	-100~100 mm	0
11-13	7S 下行修正	-100~100 mm	0
11-14	8S 上行修正	-100~100 mm	0
11-15	8S 下行修正	-100~100 mm	0
11-16	9S 上行修正	-100~100 mm	0
11-17	9S 下行修正	-100~100 mm	0
11-18	10S 上行修正	-100~100 mm	0
11-19	10S 下行修正	-100~100 mm	0
11-20	11S 上行修正	-100~100 mm	0
11-21	11S 下行修正	-100~100 mm	0
11-22	12S 上行修正	-100~100 mm	0
11-23	12S 下行修正	-100~100 mm	0
11-24	13S 上行修正	-100~100 mm	0
11-25	13S 下行修正	-100~100 mm	0
11-26	14S 上行修正	-100~100 mm	0
11-27	14S 下行修正	-100~100 mm	0
11-28	15S 上行修正	-100~100 mm	0
11-29	15S 下行修正	-100~100 mm	0
11-30	16S 上行修正	-100~100 mm	0
11-31	16S 下行修正	-100~100 mm	0
11-32	17S 上行修正	-100~100 mm	0
11-33	17S 下行修正	-100~100 mm	0
11-34	18S 上行修正	-100~100 mm	0
11-35	18S 下行修正	-100~100 mm	0
11-36	19S 上行修正	-100~100 mm	0
11-37	19S 下行修正	-100~100 mm	0
11-38	20S 上行修正	-100~100 mm	0
11-39	20S 下行修正	-100~100 mm	0

參數碼	參數名稱	設定範圍	初始值
11-40	21S 上行修正	-100~100 mm	0
11-41	21S 下行修正	-100~100 mm	0
11-42	22S 上行修正	-100~100 mm	0
11-43	22S 下行修正	-100~100 mm	0
11-44	23S 上行修正	-100~100 mm	0
11-45	23S 下行修正	-100~100 mm	0
11-46	24S 上行修正	-100~100 mm	0
11-47	24S 下行修正	-100~100 mm	0
11-48	25S 上行修正	-100~100 mm	0
11-49	25S 下行修正	-100~100 mm	0
11-50	26S 上行修正	-100~100 mm	0
11-51	26S 下行修正	-100~100 mm	0
11-52	27S 上行修正	-100~100 mm	0
11-53	27S 下行修正	-100~100 mm	0
11-54	28S 上行修正	-100~100 mm	0
11-55	28S 下行修正	-100~100 mm	0
11-56	29S 上行修正	-100~100 mm	0
11-57	29S 下行修正	-100~100 mm	0
11-58	30S 上行修正	-100~100 mm	0
11-59	30S 下行修正	-100~100 mm	0
11-60	31S 上行修正	-100~100 mm	0
11-61	31S 下行修正	-100~100 mm	0
11-62	32S 上行修正	-100~100 mm	0
11-63	32S 下行修正	-100~100 mm	0
11-64	33S 上行修正	-100~100 mm	0
11-65	33S 下行修正	-100~100 mm	0
11-66	34S 上行修正	-100~100 mm	0
11-67	34S 下行修正	-100~100 mm	0
11-68	35S 上行修正	-100~100 mm	0
11-69	35S 下行修正	-100~100 mm	0
11-70	36S 上行修正	-100~100 mm	0
11-71	36S 下行修正	-100~100 mm	0
11-72	37S 上行修正	-100~100 mm	0
11-73	37S 下行修正	-100~100 mm	0
11-74	38S 上行修正	-100~100 mm	0
11-75	38S 下行修正	-100~100 mm	0
11-76	39S 上行修正	-100~100 mm	0
11-77	39S 下行修正	-100~100 mm	0
11-78	40S 上行修正	-100~100 mm	0
11-79	40S 下行修正	-100~100 mm	0
11-80	41S 上行修正	-100~100 mm	0

參數碼	參數名稱	設定範圍	初始值
11-81	41S 下行修正	-100~100 mm	0
11-82	42S 上行修正	-100~100 mm	0
11-83	42S 下行修正	-100~100 mm	0
11-84	43S 上行修正	-100~100 mm	0
11-85	43S 下行修正	-100~100 mm	0
11-86	44S 上行修正	-100~100 mm	0
11-87	44S 下行修正	-100~100 mm	0
11-88	45S 上行修正	-100~100 mm	0
11-89	45S 下行修正	-100~100 mm	0
11-90	46S 上行修正	-100~100 mm	0
11-91	46S 下行修正	-100~100 mm	0
11-92	47S 上行修正	-100~100 mm	0
11-93	47S 下行修正	-100~100 mm	0
11-94	48S 上行修正	-100~100 mm	0
11-95	48S 下行修正	-100~100 mm	0
11-96	49S 上行修正	-100~100 mm	0
11-97	49S 下行修正	-100~100 mm	0
11-98	50S 上行修正	-100~100 mm	0
11-99	50S 下行修正	-100~100 mm	0

12 訊號監控

參數碼	參數名稱	設定範圍	初始值
12-00	UF 16~01	0~65535	0
12-01	UF 32~17	0~65535	0
12-02	UF 48~33	0~65535	0
12-03	UF 64~49	0~65535	0
12-04	DF 16~01	0~65535	0
12-05	DF 32~17	0~65535	0
12-06	DF 48~33	0~65535	0
12-07	DF 64~49	0~65535	0
12-08	CF 16~01	0~65535	0
12-09	CF 32~17	0~65535	0
12-10	CF 48~33	0~65535	0
12-11	CF 64~49	0~65535	0
12-12	UB 16~01	0~65535	0
12-13	UB 32~17	0~65535	0
12-14	UB 48~33	0~65535	0
12-15	UB 64~49	0~65535	0
12-16	DB 16~01	0~65535	0
12-17	DB 32~17	0~65535	0
12-18	DB 48~33	0~65535	0
12-19	DB 64~49	0~65535	0
12-20	CB 16~01	0~65535	0
12-21	CB 32~17	0~65535	0
12-22	CB 48~33	0~65535	0
12-23	CB 64~49	0~65535	0
12-24	UFL 16~01	0~65535	0
12-25	UFL 32~17	0~65535	0
12-26	UFL 48~33	0~65535	0
12-27	UFL 64~49	0~65535	0
12-28	DFL 16~01	0~65535	0
12-29	DFL 32~17	0~65535	0
12-30	DFL 48~33	0~65535	0
12-31	DFL 64~49	0~65535	0
12-32	CFL 16~01	0~65535	0
12-33	CFL 32~17	0~65535	0
12-34	CFL 48~33	0~65535	0
12-35	CFL 64~49	0~65535	0
12-36	UBL 16~01	0~65535	0
12-37	UBL 32~17	0~65535	0

參數碼	參數名稱	設定範圍	初始值
12-38	UBL 48~33	0~65535	0
12-39	UBL 64~49	0~65535	0
12-40	DBL 16~01	0~65535	0
12-41	DBL 32~17	0~65535	0
12-42	DBL 48~33	0~65535	0
12-43	DBL 64~49	0~65535	0
12-44	CBL 16~01	0~65535	0
12-45	CBL 32~17	0~65535	0
12-46	CBL 48~33	0~65535	0
12-47	CBL 64~49	0~65535	0
12-48	UFH 16~01	0~65535	0
12-49	UFH 32~17	0~65535	0
12-50	UFH 48~33	0~65535	0
12-51	UFH 64~49	0~65535	0
12-52	DFH 16~01	0~65535	0
12-53	DFH 32~17	0~65535	0
12-54	DFH 48~33	0~65535	0
12-55	DFH 64~49	0~65535	0
12-56	CFH 16~01	0~65535	0
12-57	CFH 32~17	0~65535	0
12-58	CFH 48~33	0~65535	0
12-59	CFH 64~49	0~65535	0
12-60	UBH 16~01	0~65535	0
12-61	UBH 32~17	0~65535	0
12-62	UBH 48~33	0~65535	0
12-63	UBH 64~49	0~65535	0
12-64	DBH 16~01	0~65535	0
12-65	DBH 32~17	0~65535	0
12-66	DBH 48~33	0~65535	0
12-67	DBH 64~49	0~65535	0
12-68	CBH 16~01	0~65535	0
12-69	CBH 32~17	0~65535	0
12-70	CBH 48~33	0~65535	0
12-71	CBH 64~49	0~65535	0
12-72	UFHL 16~01	0~65535	0
12-73	UFHL 32~17	0~65535	0
12-74	UFHL 48~33	0~65535	0
12-75	UFHL 64~49	0~65535	0
12-76	DFHL 16~01	0~65535	0

參數碼	參數名稱	設定範圍	初始值
12-77	DFHL 32~17	0~65535	0
12-78	DFHL 48~33	0~65535	0
12-79	DFHL 64~49	0~65535	0
12-80	CFHL 16~01	0~65535	0
12-81	CFHL 32~17	0~65535	0
12-82	CFHL 48~33	0~65535	0
12-83	CFHL 64~49	0~65535	0
12-84	UBHL 16~01	0~65535	0
12-85	UBHL 32~17	0~65535	0
12-86	UBHL 48~33	0~65535	0
12-87	UBHL 64~49	0~65535	0
12-88	DBHL 16~01	0~65535	0
12-89	DBHL 32~17	0~65535	0
12-90	DBHL 48~33	0~65535	0
12-91	DBHL 64~49	0~65535	0
12-92	CBHL 16~01	0~65535	0
12-93	CBHL 32~17	0~65535	0
12-94	CBHL 48~33	0~65535	0
12-95	CBHL 64~49	0~65535	0

13 變頻器參數

參數碼	參數名稱	設定範圍	初始值
13-00	變頻器軟體版本	僅供讀取	#.##
13-01	控制模式	0~8 3：FOC 向量控制+編碼器 (FOCPG) 8：FOC 向量控制永磁馬達 (FOCPM)	0
13-02	變頻器輸出方向	0~1 0：與設定方向相同 1：與設定方向相反	0
13-03	電梯額定速度頻率	0.00~400.00 Hz	60.00
13-04	馬達額定頻率	0.00~400.00 Hz	60.00
13-05	馬達額定電壓	0.0~510.0 V	440.0
13-06	馬達額定電流	0.10~650.00 Amps	2.00
13-07	馬達額定功率	0.10~650.00 kW	2.00
13-08	馬達額定轉速	0~65535 rpm	0
13-09	馬達極數	0~96	0
13-10	IM 無載電流	0.00~655.35	0.00
13-11	IM/PM Rs	0.000~65.535 Ω	0.000
13-12	IM Rr	0.000~65.535 Ω	0.000
13-13	IM Lm	0.0~6553.5 mH	0.0
13-14	IM Lx/PM Lq	0.0~6553.5 mH	0.0
13-15	PM 反電動勢	0.0~6553.5 Vrms	0.0
13-16	PM 磁極偏移角	0.0~360.0°	360.0
13-17	系統控制	0000h~FFFFh Bit 0=0：無功能 Bit 0=1：ASR 自動調整；PDFF 致能 Bit 7=0：無功能 Bit 7=1：致能零速位置控制 Bit 9=0：有載動態 PG 原點自學習 (PGHSD-x 支援) Bit 9=1：開啟 PGHSD-x 有載靜態 PG 原點自學習功能	0281h
13-18	變頻器目前層	1~64	1
13-19	脈衝校正條件	0~100	100
13-20	最大梯速百分比	30~100	50
13-21	參數自學習	0~3 0：無功能 1：磁極偏移角學習，僅在無載時 (PM) 2：馬達參數學習 (IM / PM) 3：磁極偏移角學習 (PM)	0
13-22	編碼器種類選擇	0~6 0：無功能 1：ABZ 2：ABZ + Hall (UVW 型) 3：SIN/COS + Sinusoidal (ERN1185、ERN1387) 4：SIN/COS + Endat (ECN1313、ECN413) 5：SIN/COS	0

參數碼	參數名稱	設定範圍	初始值
		6：SIN/COS + Hiperface (SRS50/60)	
13-23	編碼器點數	1~25000	2048
13-24	編碼器輸入型式	0~5 0：無功能 1：A/B 相脈波列，A 相超前 B 相 90 度為正轉 2：A/B 相脈波列，B 相超前 A 相 90 度為正轉 3：A 相為脈波列，B 相為方向符號 L 為反轉，H 為正轉 4：A 相為脈波列，B 相為方向符號 L 為正轉，H 為反轉 5：單相輸入	1
13-25	PG 卡 C+/C-選擇	0000h~0001h	0000h
13-26	懸掛比	0~3 0 = 1：1 1 = 2：1 2 = 4：1 3 = 8：1	1
13-27	齒輪比	1.00~100.00	1.00
13-28	主輪直徑	100~2000 mm	400
13-29	電梯額定梯速	0.10~4.00 m/s	1.00
13-30	機械慣量百分比	1~300	20
13-31	起動零速頻寬	1~40 Hz	10
13-32	低速頻寬	1~40 Hz	10
13-33	高速頻寬	1~40 Hz	10
13-34	停車零速頻寬	1~40 Hz	10
13-42	IM 機械煞車釋放延時 / PM 位置控制延時	0.000~2.000 秒	0.250
13-43	機械煞車閉合延時	0.000~2.000 秒	0.250
13-44	變頻器輸出延遲時間	0.010~0.500 秒	0.200
13-45	運行接觸器斷開延遲時間	0.010~1.667 秒	0.200
13-48	緊急運行電源電壓	24.0~375.0 V_{DC} 48.0~750.0 V_{DC}	24.0 48.0
13-49	緊急電源運行速度	0.00~655.35 Hz	唯讀
13-51	發電模式方向確認搜尋時間	0.0~5.0 秒	1.0
13-52	緊急運行電源容量	0.0~100.0 kVA	0.0
13-53	STO 鎖住選擇	0000h~0007h	0003h
13-54	啟動零速時間	0.1~60.0 秒	0.7
13-55	停止零速時間	0.0~3.0 秒	0.7
13-57	停車時轉矩遞減時間	0.000~5.000 秒	0.000
13-58	PM 位置控制持續時間	0.000~65.535 秒	0.000
13-59	PM 位置控制增益 P	0.00~655.00	80.00
13-60	加速時最大電流	50~200%	150
13-61	強減速度限制	0000h~FFFFh Bit 5=1：開啟 (參數 13-62~13-65) 強減開關速度限制保護功能	0000h

參數碼	參數名稱	設定範圍	初始值
13-62	1 級強減速限	0.00~99.99 m/s	1.00
13-63	2 級強減速限	0.00~99.99 m/s	2.00
13-64	3 級強減速限	0.00~99.99 m/s	3.00
13-65	4 級強減速限	0.00~99.99 m/s	4.00
13-66	冷卻散熱風扇控制方式	0：風扇持續運轉 1：停止運轉一分鐘後停止 2：隨變頻器之運轉/停止動作 3：偵測功率模組 IGBT 溫度(ºC)到達後啟動 4：風扇不運轉	2
13-99	變頻器全部寫入	0~1	0

[此頁有意留為空白]

12 參數詳細說明

00 系統監控

⚡表示可在運轉中執行設定功能

00-00 最新異常碼

出廠設定值：唯讀

設定範圍 0~65535

00-01 速度指令

出廠設定值：唯讀

設定範圍 0~65535

5：緊急停止，使用參數 04-29 (檢修減速度)

6：煞車制動力測試

7：EPS 運轉

8：煞車制動力測試結束

10：檢修停止，使用參數 04-29 (檢修減速度)

15：執行直流制動，停車零速控制

20：多段速運行用參數 04-11 (再平層減速度) 減速到零速

25：參數 04-00 (緊急速度)

30：參數 04-01 (檢修速度)

40：參數 04-05 (平層內速度)

45：參數 04-04 (平層外速度)

55：參數 04-03 (井道學習速度)

60：參數 04-02 (返端站速度)

65：直接停靠速度

66：直接停靠啟動零速

70：不輸出

75：變頻器參數 01-22(寸動頻率)設定值修改中

76：Auto tune

77：無速度命令

80：無速度命令超過 0.1 秒或 STO 還沒有 ON

📖 當前的速度指令

00-02 HVX1~HVX5 狀態

出廠設定值：唯讀

設定範圍 0000h~FFFFh

📖 當前 IED-S 的高壓輸入端子狀態

📖 LED 面板顯示說明　　數位操作器 KPC-CC01 顯示說明

00-03 X1~X16 狀態

1- 出廠設定值：唯讀

設定範圍 0000h~FFFFh

當前 IED-S 的低壓輸入端子狀態

LED 面板顯示說明 數位操作器 KPC-CC01 顯示說明

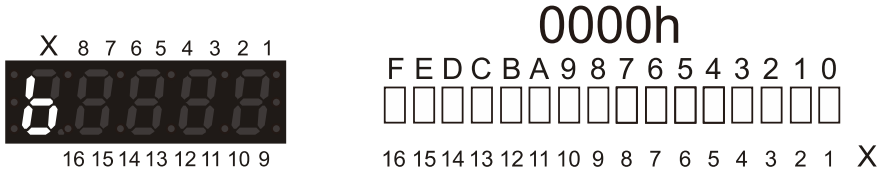

00-04 X17~X25 狀態

1- 出廠設定值：唯讀

設定範圍 0000h~FFFFh

當前 IED-S 的低壓輸入端子狀態

LED 面板顯示說明 數位操作器 KPC-CC01 顯示說明

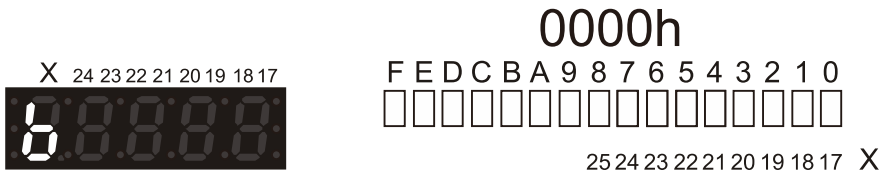

00-05 Y1~Y8 狀態

出廠設定值：唯讀

設定範圍 0000h~FFFFh

當前 IED-S 的低壓輸出端子狀態

LED 面板顯示說明 數位操作器 KPC-CC01 顯示說明

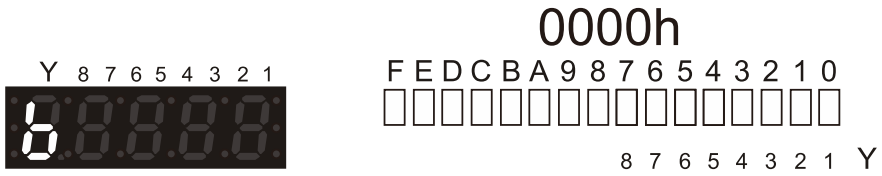

00-07 電梯速度偵測

出廠設定值：唯讀

設定範圍 0.000~65.535

當前電梯行走的速度(單位：m/s)

00-08 電梯模式 0

出廠設定值：唯讀

設定範圍 0000h~FFFFh

bit 0：手動 (EIS 緊急運轉)

bit 1：手動 (INSCP 檢修)

bit 2：手動 (MATPT 檢修)

bit 3：手動 (TCI 檢修)

bit 4：手動 (INSIC 檢修)

bit 5：手動 (DBP 門鎖旁路)

bit 6：水災會自動復歸

bit 7：水災不會自動復歸

bit 8：緊急電源 (UPS) 供電時，電梯會往指定樓停機

bit 9：UPS 救出運轉

bit 10：EPS 救出運轉

bit 11：火災返主消防基站

bit 12：火災返次消防基站

bit 13：地震特低模式 (地震 P 波)

bit 14：地震低模式 (地震 S 波)

bit 15：地震高模式

當前的電梯模式

LED 面板顯示說明

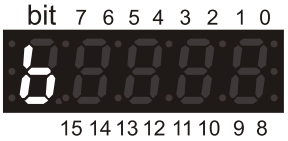

數位操作器 KPC-CC01 顯示說明

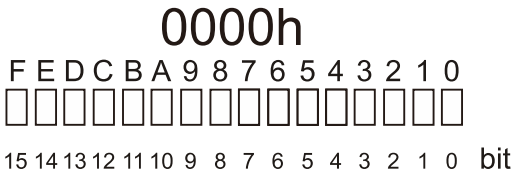

00-09 電梯模式 1

出廠設定值：唯讀

設定範圍 0000h~FFFFh

bit 0：故障發生

bit 1：警告發生

bit 2：FSD (強制停止減速) 模式

bit 3：正常模式

bit 4：救援模式

bit 5：檢修模式

bit 6：井道自學習

bit 7：火災返基站

bit 8：一級火災

bit 9：二級火災

bit 10：鎖梯模式

bit 11：UPS (不斷電系統) 模式

bit 12：地震模式

bit 13：水災模式

bit 14：超載模式

bit 15：滿載模式

當前的電梯模式

LED 面板顯示說明　　數位操作器 KPC-CC01 顯示說明

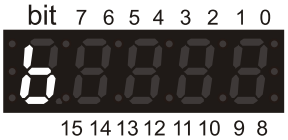

0000h

F E D C B A 9 8 7 6 5 4 3 2 1 0

15 14 13 12 11 10 9 8 7 6 5 4 3 2 1 0 bit

00-10 電梯模式 2

出廠設定值：唯讀

設定範圍 0000h~FFFFh

bit 0：VIP 模式

bit 1：司機模式

bit 2：重上電定位

bit 3：空閒返基站

bit 4：群控上行高峰運轉

bit 5：馬達自學習

bit 6：群控下行高峰運轉

bit 7：每天一次自動煞車制動力測試

bit 8：群控任意樓高峰運轉

bit 9：設定成不群控模式。將 MI = 161 (獨立運行開關) 致能，或將參數 03-04 (群控致能) 設定為 0 可設定成不群控模式。

bit 10：保安層模式

bit 11：每樓停模式

bit 12：內召密碼呼車

bit 13：醫療召回運轉

bit 14：搬貨專用

bit 15：群控運轉

當前的電梯模式

LED 面板顯示說明　　數位操作器 KPC-CC01 顯示說明

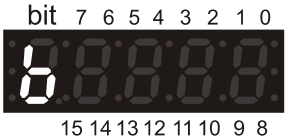

0000h

F E D C B A 9 8 7 6 5 4 3 2 1 0

15 14 13 12 11 10 9 8 7 6 5 4 3 2 1 0 bit

00-11 前門狀態

出廠設定值：唯讀

設定範圍 0000h~FFFFh

bit 0：前門開門

bit 1：前門關門

bit 2：前門準備要開門

bit 3：前門關門輸出，MO = 102 (CL1)

bit 4：前門開門限位，MI = 100 (OLT1)

bit 5：前門關門限位，MI = 102 (CLT1)

bit 6：前門光幕，MI = 104 (EDP1)

bit 7：前門觸板，MI = 106 (SE1)

bit 8：前門過扭力，MI = 119 (TOEX1)

bit 9：前門開門按鈕，MI = 151 (DOB1)

bit 10：前門輔助開門按鈕，MI = 171 (DOB1B)

bit 11：前門開門延長按鈕，MI = 152 (DOBH1)

bit 12：前門輔助開門延長按鈕，MI = 172 (DOBH1B)

bit 13：前門開門延長按鈕燈，MO = 152 (DOBHL1)，MO = 172 (DOBHL1B)

bit 14：這一樓的前門可開門，參數 05-02~05-05

bit 15：有前門，MI = 115 (HFD)

📖 當前的前門狀態

📖 LED 面板顯示說明　　數位操作器 KPC-CC01 顯示說明

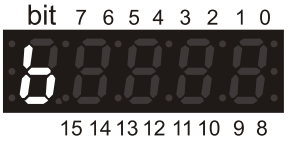

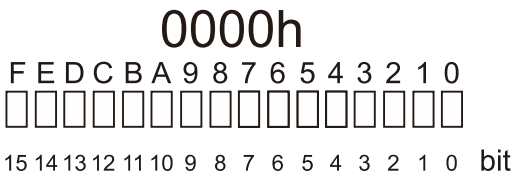

00-12 後門狀態

出廠設定值：唯讀

設定範圍 0000h~FFFFh

bit 0：後門開門

bit 1：後門關門

bit 2：後門準備要開門

bit 3：後門關門輸出，MO = 103 (CL2)

bit 4：後門開門限位，MI = 101 (OLT2)

bit 5：後門關門限位，MI = 103 (CLT2)

bit 6：後門光幕，MI = 105 (EDP2)

bit 7：後門觸板，MI = 107 (SE2)

bit 8：後門過扭力，MI = 120 (TOEX2)

bit 9：後門開門按鈕，MI = 168 (DOB2)

bit 10：後門輔助開門按鈕，MI = 174 (DOB2B)

bit 11：後門開門延長按鈕，MI = 169 (DOBH2)

bit 12：後門輔助開門延長按鈕，MI = 175 (DOBH2B)

bit 13：後門開門延長按鈕燈，MO = 169 (DOBHL2)，MO = 175 (DOBHL2B)

bit 14：這一樓的後門可開門，參數 05-06~05-09

bit 15：有後門，MI = 116 (HBD)

當前的後門狀態

LED 面板顯示說明　　數位操作器 KPC-CC01 顯示說明

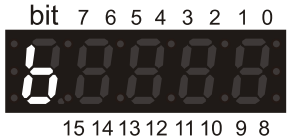

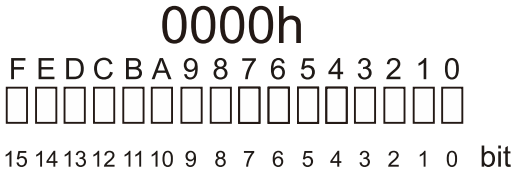

00-13 OCB 輸入狀態

出廠設定值：唯讀

設定範圍　0000h~FFFFh

當前的轎頂板(OCB)輸入狀態

LED 面板顯示說明　　數位操作器 KPC-CC01 顯示說明

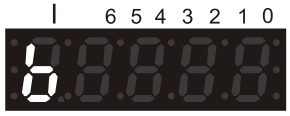

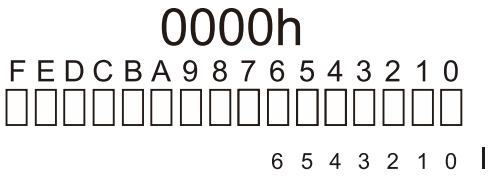

00-14 OCB 輸出狀態

出廠設定值：唯讀

設定範圍　0000h~FFFFh

當前的轎頂板(OCB)輸出狀態

LED 面板顯示說明　　數位操作器 KPC-CC01 顯示說明

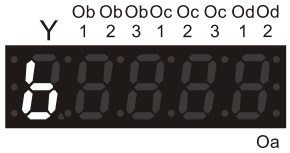

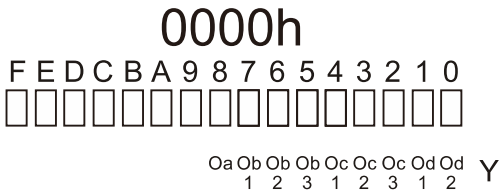

00-15 ICB_1 輸入

出廠設定值：唯讀

設定範圍　0000h~FFFFh

當前的前門轎內指令板(ICB_1)輸入狀態

LED 面板顯示說明　　數位操作器 KPC-CC01 顯示說明

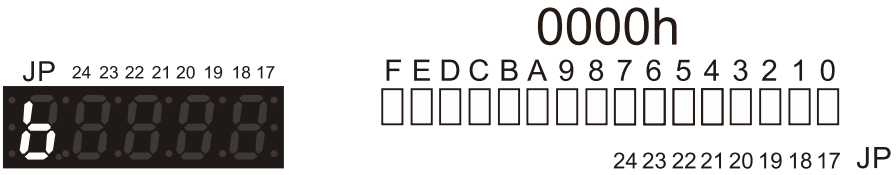

00-16 ICB_1 輸出

出廠設定值：唯讀

設定範圍 0000h~FFFFh

📖 當前的前門轎內指令板(ICB_1)輸出狀態

📖 LED 面板顯示說明　　數位操作器 KPC-CC01 顯示說明

00-17 目前層

出廠設定值：唯讀

設定範圍 0~65535S

📖 此參數為上控端當前層，可以確認是否與變頻器當前層(參數 13-18)是否一致，若樓層不匹配會跳故障碼 F144。

00-18 目標層

出廠設定值：唯讀

設定範圍 0~65535S

📖 電梯現在要前往的樓層。

00-19 最遠層

出廠設定值：唯讀

設定範圍 0~65535S

📖 目前電梯運行的這個方向，電梯最後要到達的樓層。

00-20 目前位置 高位

出廠設定值：唯讀

設定範圍 -32768~32767 m

📖 當前的電梯的高位

00-21 目前位置 低位

出廠設定值：唯讀

設定範圍 -3276.8~3276.7 mm

📖 當前的電梯的低位

00-22 運行次數(萬)

出廠設定值：0

設定範圍 0~65535

📖 當前的電梯累積運行的次數(單位：萬次)

00-23 運行次數(次)

出廠設定值：0

設定範圍 0~9999

📖 當前的電梯累積運行的次數(單位：次)

00-24 累計運行的時間(時)

出廠設定值：0

設定範圍 0~65535

📖 當前的電梯累積運行的時間(單位：小時)

00-25 累計運行的時間(秒)

出廠設定值：0.0

設定範圍 0.0~3599.9

📖 當前的電梯累積運行的時間(單位：0.1 秒)

00-27 HCB_F 異常 16~01
00-28 HCB_F 異常 32~17
00-29 HCB_F 異常 48~33
00-30 HCB_F 異常 64~49

出廠設定值：唯讀

設定範圍 0000h~FFFFh

📖 前門外召異常 1~64F(外召：HCB ; F 前門)

📖 LED 面板顯示說明　　數位操作器 KPC-CC01 顯示說明

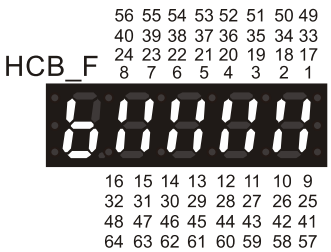

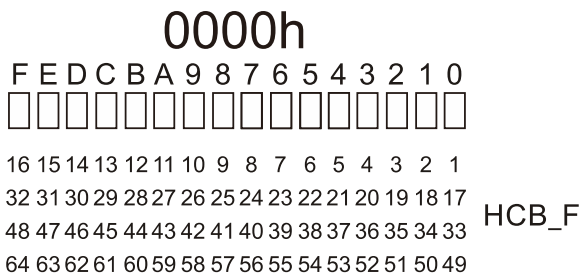

00-31 HCB_B 異常 16~01
00-32 HCB_B 異常 32~17
00-33 HCB_B 異常 48~33

00-34 HCB_B 異常 64~49

出廠設定值：唯讀

設定範圍 0000h~FFFFh

📖 後門外召異常 1~64F(外召：HCB ; B 後門)

📖 LED 面板顯示說明　　數位操作器 KPC-CC01 顯示說明

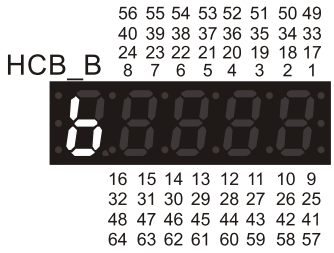

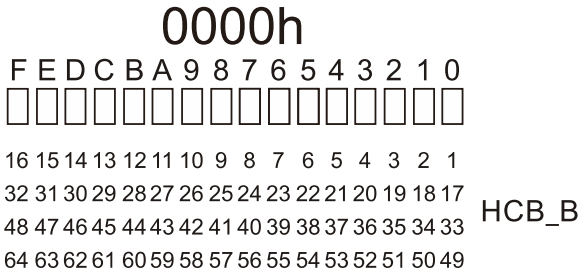

00-35 可就近停止層

出廠設定值：唯讀

設定範圍 0~65535S

📖 電梯現在的運行速度，可以正常減速停止的樓層。

00-36 累計送電時間(天)

出廠設定值：0

設定範圍 0~65535

📖 當前的電梯累積送電的時間(單位：天)

00-37 累計送電時間(分)

出廠設定值：0

設定範圍 0~1439

📖 當前的電梯累積送電的時間(單位：分)

00-38 ICB_2 輸入

出廠設定值：唯讀

設定範圍 0000h~FFFFh

📖 當前的前門轎內指令板(ICB_2)輸入狀態

📖 LED 面板顯示說明　　數位操作器 KPC-CC01 顯示說明

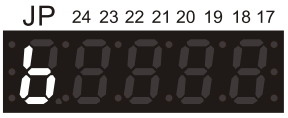

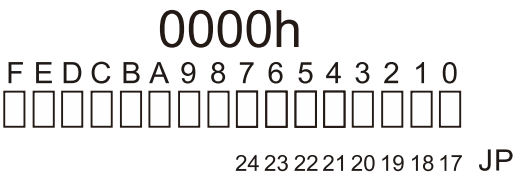

00-39 ICB_2 輸出

出廠設定值：唯讀

設定範圍 0000h~FFFFh

當前的前門轎內指令板(ICB_2)輸出狀態

LED 面板顯示說明　　數位操作器 KPC-CC01 顯示說明

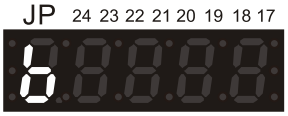

0000h

F E D C B A 9 8 7 6 5 4 3 2 1 0

24 23 22 21 20 19 18 17 JP

00-40 ICB_3 輸入

出廠設定值：唯讀

設定範圍 0000h~FFFFh

當前的轎內指令板(ICB_3)輸入狀態

LED 面板顯示說明　　數位操作器 KPC-CC01 顯示說明

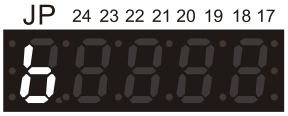

0000h

F E D C B A 9 8 7 6 5 4 3 2 1 0

24 23 22 21 20 19 18 17 JP

00-41 ICB_3 輸出

出廠設定值：唯讀

設定範圍 0000h~FFFFh

當前的轎內指令板(ICB_3)輸出狀態

LED 面板顯示說明　　數位操作器 KPC-CC01 顯示說明

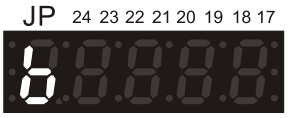

0000h

F E D C B A 9 8 7 6 5 4 3 2 1 0

24 23 22 21 20 19 18 17 JP

00-42 ICB_4 輸入

出廠設定值：唯讀

設定範圍 0000h~FFFFh

當前的轎內指令板(ICB_4)輸入狀態

LED 面板顯示說明　　數位操作器 KPC-CC01 顯示說明

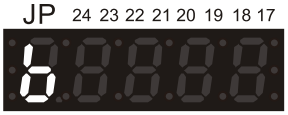

0000h

F E D C B A 9 8 7 6 5 4 3 2 1 0

24 23 22 21 20 19 18 17 JP

00-43 ICB_4 輸出

出廠設定值：唯讀

設定範圍 0000h~FFFFh

📖 當前的轎內指令板(ICB_4)輸出狀態

📖 LED 面板顯示說明　　數位操作器 KPC-CC01 顯示說明

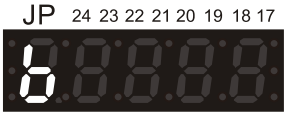

0000h

F E D C B A 9 8 7 6 5 4 3 2 1 0

24 23 22 21 20 19 18 17 JP

00-44 J4-12 HCB_F 16~01
00-45 J4-12 HCB_F 32~17
00-46 J4-12 HCB_F 48~33
00-47 J4-12 HCB_F 64~49

出廠設定值：唯讀

設定範圍 0000h~FFFFh

📖 前門外召板 J4 連接頭 (Input) 的 1、2 腳目前狀態是 ON 或 OFF

📖 LED 面板顯示說明　　數位操作器 KPC-CC01 顯示說明

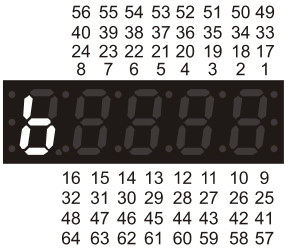

0000h

F E D C B A 9 8 7 6 5 4 3 2 1 0

16 15 14 13 12 11 10 9 8 7 6 5 4 3 2 1
32 31 30 29 28 27 26 25 24 23 22 21 20 19 18 17
48 47 46 45 44 43 42 41 40 39 38 37 36 35 34 33
64 63 62 61 60 59 58 57 56 55 54 53 52 51 50 49

00-48 J4-12 HCB_B 16~01
00-49 J4-12 HCB_B 32~17
00-50 J4-12 HCB_B 48~33
00-51 J4-12 HCB_B 64~49

出廠設定值：唯讀

設定範圍 0000h~FFFFh

📖 後門外召板 J4 連接頭 (Input) 的 1、2 腳目前狀態是 ON 或 OFF

📖 LED 面板顯示說明　　數位操作器 KPC-CC01 顯示說明

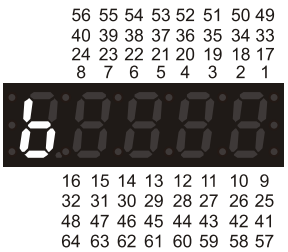

0000h

F E D C B A 9 8 7 6 5 4 3 2 1 0

16 15 14 13 12 11 10 9 8 7 6 5 4 3 2 1
32 31 30 29 28 27 26 25 24 23 22 21 20 19 18 17
48 47 46 45 44 43 42 41 40 39 38 37 36 35 34 33
64 63 62 61 60 59 58 57 56 55 54 53 52 51 50 49

00-52	J4-34 HCB_F 16~01
00-53	J4-34 HCB_F 32~17
00-54	J4-34 HCB_F 48~33
00-55	J4-34 HCB_F 64~49

出廠設定值：唯讀

設定範圍 0000h~FFFFh

📖 前門外召板 J4 連接頭 (Input) 的 3、4 腳目前狀態是 ON 或 OFF

📖 LED 面板顯示說明　　數位操作器 KPC-CC01 顯示說明

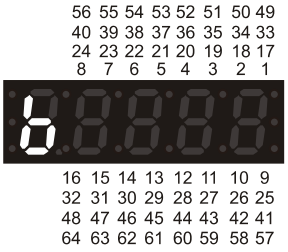

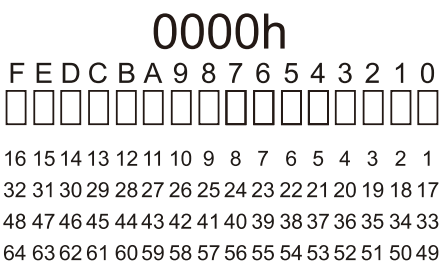

00-56	J4-34 HCB_B 16~01
00-57	J4-34 HCB_B 32~17
00-58	J4-34 HCB_B 48~33
00-59	J4-34 HCB_B 64~49

出廠設定值：唯讀

設定範圍 0000h~FFFFh

📖 後門外召板 J4 連接頭 (Input) 的 3、4 腳目前狀態是 ON 或 OFF

📖 LED 面板顯示說明　　數位操作器 KPC-CC01 顯示說明

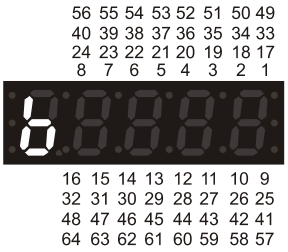

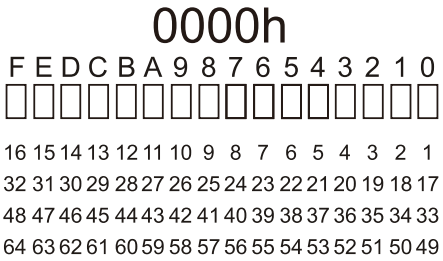

00-61 群控各台連線狀態

出廠設定值：唯讀

設定範圍 0000h~FFFFh

bit 0：站號 0 是否上線

bit 1：站號 1 是否上線

bit 2：站號 2 是否上線

bit 3：站號 3 是否上線

bit 4：站號 4 是否上線

bit 5：站號 5 是否上線

bit 6：站號 6 是否上線

bit 7：站號 7 是否上線

bit 8：站號 0 是否為群控主站

bit 9：站號 1 是否為群控主站

bit 10：站號 2 是否為群控主站

bit 11：站號 3 是否為群控主站

bit 12：站號 4 是否為群控主站

bit 13：站號 5 是否為群控主站

bit 14：站號 6 是否為群控主站

bit 15：站號 7 是否為群控主站

LED 面板顯示說明　　數位操作器 KPC-CC01 顯示說明

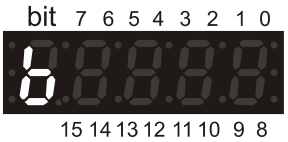

0000h

F E D C B A 9 8 7 6 5 4 3 2 1 0

□□□□□□□□□□□□□□□□

15 14 13 12 11 10 9 8 7 6 5 4 3 2 1 0 bit

00-62 電梯運行方向

出廠設定值：唯讀

設定範圍　0000h~FFFFh

bit 0：上位機 (控制器) 要上行

bit 1：上位機 (控制器) 要下行

bit 2：上位機 (控制器) 叫變頻器上行

bit 3：上位機 (控制器) 叫變頻器下行

bit 4：變頻器回饋收到上行命令

bit 5：變頻器回饋收到下行命令

bit 6：上行高速啟動命令

bit 7：下行高速啟動命令

bit 8：停車後要再次運行的方向是上行

bit 9：停車後要再次運行的方向是下行

bit 10：外召顯示箭頭上行

bit 11：外召顯示箭頭下行

bit 12：內召顯示箭頭上行

bit 13：內召顯示箭頭下行

LED 面板顯示說明　　數位操作器 KPC-CC01 顯示說明

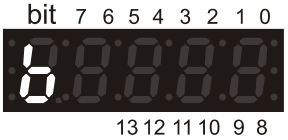

0000h

F E D C B A 9 8 7 6 5 4 3 2 1 0

□□□□□□□□□□□□□□□□

13 12 11 10 9 8 7 6 5 4 3 2 1 0 bit

00-63 井道學習動作狀態

出廠設定值：0

設定範圍 0~65535

0：不是在 INSCP (控盤檢修開關) 或 EIS (緊急運轉) 模式

1：不是在 INSCP (控盤檢修開關) 或 EIS (緊急運轉) 模式

2：參數 03-00 (井道自學習) 設定 1 後，還在檢修模式

3：將檢修開關切換至自動

10：門還沒有關閉

11：電梯開始下行

12：電梯下行，下一級強迫減速 (DLS1) ON

13：電梯下行，下一級強迫減速 (DLS1) ON

14：電梯下行，下一級強迫減速 (DLS1) 和平層感應器 ON

15：下平層感應器 (DZD) ON，門區信號 (SX1)、上平層感應器 (DZU) OFF

16：下平層感應器 (DZD)、門區信號 (SX1) ON，上平層感應器 (DZU) OFF

17：下平層感應器 (DZD)、門區信號 (SX1)、上平層感應器 (DZU) ON

18：下平層感應器 (DZD) OFF，門區信號 (SX1)、上平層感應器 (DZU) ON

19：下平層感應器 (DZD)、門區信號 (SX1) OFF，上平層感應器 (DZU) ON

20：下平層感應器 (DZD)、門區信號 (SX1)、上平層感應器 (DZU) OFF

21：下限位 (LSD) ON

24：下限位 (LSD) ON

25：下限位 (LSD) ON 超過 2 秒

26：電梯開始上行

27：電梯上行，上一級強迫減速 (ULS1) ON

28：電梯上行，上一級強迫減速 (ULS1) ON

29：電梯上行，上一級強迫減速 (ULS1) 和平層感應器 ON

30：電梯上行，上一級強迫減速 (ULS1) 和平層感應器 ON

31：上限位 (LSU) ON

32：上限位 (LSU) ON

33：上限位 (LSU) ON 超過 1 秒

34：上限位 (LSU) ON 超過 1.5 秒

35：上限位 (LSU) ON 超過 2 秒

36：上限位 (LSU) ON 超過 2 秒

37：電梯停在平層 (水平) 超過 2 秒

38：電梯停在平層 (水平) 超過 2 秒

39：井道自學習結束

200 (異常)：在異常狀態下，將參數 03-00 設定 1

201 (異常)：在參數 03-01=1 (物理最高層) 時，將參數 03-00 設定 1

202 (異常)：在井道學習過程中，將檢修開關切換至手動

203 (異常)：在井道學習過程中，按檢修上或下行按鈕

204 (異常)：下限位 (LSD) 裝設太低，上平層感應器 (DZU) OFF 後，下限位 (LSD) 才動作

205 (異常)：下限位 (LSD) 裝設太低，上平層感應器 (DZU) OFF 後，下限位 (LSD) 才動作

206 (異常)：下限位 (LSD) ON，下一級強迫減速 (DLS1) 沒有 ON

207 (異常)：上限位 (LSU) ON，下平層感應器 (DZD) 沒有 ON

208 (異常)：上限位 (LSU) ON，上一級強迫減速 (ULS1) 沒有 ON

209 (異常)：井道學習過程中發生錯誤

210 (異常)：井道學習過程中，將參數 03-00 設定 0

📖 井道自學習時，當下的學習狀態、異常

00-97 IED-S 程序版本

出廠設定值：唯讀

設定範圍 0.00~655.35

00-98 IED-S DateCode

出廠設定值：唯讀

設定範圍 0~65535

01 故障紀錄

⚡表示可在運轉中執行設定功能

01-00	最新異常碼
01-04	次新異常碼
01-08	第 3 異常碼
01-12	第 4 異常碼
01-16	第 5 異常碼
01-20	第 6 異常碼
01-24	第 7 異常碼
01-28	第 8 異常碼
01-32	第 9 異常碼
01-36	第 10 異常碼
01-40	第 11 異常碼
01-44	第 12 異常碼
01-48	第 13 異常碼
01-52	第 14 異常碼
01-56	第 15 異常碼
01-60	第 16 異常碼
01-64	第 17 異常碼
01-68	第 18 異常碼

出廠設定值：唯讀

設定範圍 111：cF2 記憶體錯誤
112：尚未樓層自學習
113：變頻器未準備完成
114：煞車 1 行程沒動作
115：煞車 2 行程沒動作
116：SWNC 檢測 ON 異常
117：變頻器 02 通訊逾時
118：變頻器 04 通訊逾時
119：SFNC ON 異常
120：SFNC OFF 異常
121：最高樓層匹配錯誤
122：門區 MI 設定錯誤
123：FL1NC ON 異常
124：FL1NC OFF 異常
125：FL2NC ON 異常
126：FL2NC OFF 異常

127：GSNC ON 異常
128：GSNC OFF 異常
129：DSNC ON 異常
130：DSNC OFF 異常
131：BUNC ON 異常
132：BUNC OFF 異常
133：門區信號 OFF 異常
134：門區信號 ON 異常
135：載重超過 150%
136：封星反饋 ON 異常
137：高壓安全迴路異常
138：上行停止時過頭
139：下行停止時過頭
140：主機馬達溫度異常
141：持續運轉時間超過
142：限速器異常
143：單層運行時間超過
144：當前層匹配錯誤
145：變頻器異常 5 次
146：變頻器通訊逾時
147：主機與轎頂板通訊
148：BY1NC 檢測 ON 異常
149：BY2NC 檢測 ON 異常
150：制動力檢測不合格
151：運行接觸器沾黏
152：開門運轉
153：低壓安全迴路異常
154：運轉方向相反
155：煞車 3 行程沒動作
156：BY3NC 檢測 ON 異常
157：活纜插入轎廂通訊
158：封星反饋 Off 異常
159：SX2 封門檢測 OFF 異常
160：STO 繼電器沾黏
161：STO OFF 異常
162：煞車 1 行程沒復歸
163：煞車 2 行程沒復歸
164：煞車 3 行程沒復歸
165：煞車 1 接觸器沾黏
166：煞車 2 接觸器沾黏
167：煞車 3 接觸器沾黏
168：上行運行大超越
169：下行運行大超越

170：SY 封門輸出沾黏
172：上行限位動作
173：上強減 1
174：上強減 2
175：上強減 3
176：下行限位動作
177：下強減 1
178：下強減 2
179：下強減 3
180：顯示底樓不在底樓
181：顯示頂樓不在頂樓
182：在底樓顯示不是底樓
183：在頂樓顯示不是頂樓
184：速度低於 0.01 m/s
185：所有 Input Off
186：上強減 4
187：下強減 4
188：啟動訊號異常消失
189：直停上行目標錯誤
190：直停下行目標錯誤
191：INV DRV DIR Error
192：INV VFD DIR Error
193：VFD DRV DIR Error
194：ULS1 過速度
195：ULS2 過速度
196：ULS3 過速度
197：ULS4 過速度
198：DLS4 過速度
199：DLS3 過速度
200：DLS2 過速度
201：DLS1 過速度
202：Target Error1
203：Target Error2
204：Target Error3
205：Target Error4
221：轎門鎖高壓斷開
222：轎門高壓接點沾黏
223：層門鎖高壓斷開
224：層門高壓接點沾黏
225：前門開門時間超過
226：前門關門時間超過
227：後門開門時間超過
228：後門關門時間超過

229：前門關門次數超過
230：後門關門次數超過
231：轎門鎖低壓斷開
232：轎門低壓接點沾黏
233：層門鎖低壓斷開
234：層門低壓接點沾黏
235：放電電阻溫度過高
236：看門狗動作
237：I_看門狗動作
238：振盪器停止
239：封門失敗
1109：制動力 測試中
1110：檢修 不合 制動力
1111：平層 不合 制動力
1112：制動力 檢測 合格
1113：故障 不合 制動力
1114：按鈕 不合 制動力
1115：等待 制動力檢測
1116：召回 制動力檢測
1117：檢修 不合 封門板
1118：門鎖 不合 封門板
1119：封門板 測試 超時
1120：封門板 測試中
1127：最高樓層警告
1128：鎖梯基站警告
1129：電梯基站警告
1130：火災基站警告
1131：MI 前後門設定重複
1132：消防二階開關失效
1133：前門馬達溫度過高
1134：後門馬達溫度過高
1135：聯控通訊逾時
1136：Tune 逾時未運轉
1137：Tune 運轉逾時
1138：鈕扣電池電壓過低
1139：沒有設定 TCIN 活動電纜插入
1140：沒有設定控制模式
1160：轎門鎖斷開
1161：層門鎖斷開
1162：其它地方有切手動
1163：同時按上下行按鈕
1164：LSU (上限位開關)
1165：LSD (下限位開關)

1166：IUS (檢修上行極限)
1167：IDS (檢修下行極限)
1168：MATPT (底坑檢修)

📖 代碼 1001~1100 為變頻器警告顯示碼，請參考本手冊章節 13-2 VFD-ED 警告碼詳細說明。代碼出現千位數表示此代碼為警告碼，故對照 VFD-ED 警告碼時，請忽略千位數。

📖 代碼 E001~E100 為變頻器故障顯示碼，請參考本手冊章節 14-2 VFD-ED 故障碼詳細說明。代碼出現千位數的英文代碼 ”E” 表示此代碼為故障碼，故對照 VFD-ED 故障碼時，請忽略千位數的英文代碼 ”E”。

01-01 最新異常碼年月
01-02 最新異常碼日時
01-03 最新異常碼分秒

出廠設定值：唯讀

設定範圍 0~65535

01-05 次新異常碼年月
01-06 次新異常碼日時
01-07 次新異常碼分秒

出廠設定值：唯讀

設定範圍 0~65535

01-09 第 3 異常碼年月
01-10 第 3 異常碼日時
01-11 第 3 異常碼分秒

出廠設定值：唯讀

設定範圍 0~65535

01-13 第 4 異常碼年月
01-14 第 4 異常碼日時
01-15 第 4 異常碼分秒

出廠設定值：唯讀

設定範圍 0~65535

01-17 第 5 異常碼年月
01-18 第 5 異常碼日時
01-19 第 5 異常碼分秒

出廠設定值：唯讀

設定範圍 0~65535

01-21 第 6 異常碼年月
01-22 第 6 異常碼日時
01-23 第 6 異常碼分秒

出廠設定值：唯讀

設定範圍 0~65535

01-25 第 7 異常碼年月
01-26 第 7 異常碼日時
01-27 第 7 異常碼分秒

出廠設定值：唯讀

設定範圍 0~65535

01-29 第 8 異常碼年月
01-30 第 8 異常碼日時
01-31 第 8 異常碼分秒

出廠設定值：唯讀

設定範圍 0~65535

01-33 第 9 異常碼年月
01-34 第 9 異常碼日時
01-35 第 9 異常碼分秒

出廠設定值：唯讀

設定範圍 0~65535

01-37 第 10 異常碼年月
01-38 第 10 異常碼日時
01-39 第 10 異常碼分秒

出廠設定值：唯讀

設定範圍 0~65535

01-41 第 11 異常碼年月
01-42 第 11 異常碼日時
01-43 第 11 異常碼分秒

出廠設定值：唯讀

設定範圍 0~65535

01-45 第 12 異常碼年月
01-46 第 12 異常碼日時
01-47 第 12 異常碼分秒

出廠設定值：唯讀

設定範圍 0~65535

01-49 第 13 異常碼年月
01-50 第 13 異常碼日時
01-51 第 13 異常碼分秒

出廠設定值：唯讀

設定範圍 0~65535

01-53 第 14 異常碼年月
01-54 第 14 異常碼日時
01-55 第 14 異常碼分秒

出廠設定值：唯讀

設定範圍 0~65535

01-57 第 15 異常碼年月
01-58 第 15 異常碼日時
01-59 第 15 異常碼分秒

出廠設定值：唯讀

設定範圍 0~65535

01-61 第 16 異常碼年月
01-62 第 16 異常碼日時
01-63 第 16 異常碼分秒

出廠設定值：唯讀

設定範圍 0~65535

01-65 第 17 異常碼年月
01-66 第 17 異常碼日時
01-67 第 17 異常碼分秒

出廠設定值：唯讀

設定範圍 0~65535

01-69 第 18 異常碼年月
01-70 第 18 異常碼日時
01-71 第 18 異常碼分秒

出廠設定值：唯讀

設定範圍 0~65535

01-72 清除所有異常碼

出廠設定值：0

設定範圍 0~1

📖 清除參數 01-00~01-71 所有異常碼

01-73 索引異常碼

出廠設定值：1

設定範圍 1~18

📖 異常碼檢索，1 為最近異常碼，以此類推

01-74 異常碼(索)

出廠設定值：唯讀

設定範圍 0~65535

📖 根據參數 01-73 異常碼，發生異常時的異常碼

01-75 最遠層(索)

出廠設定值：唯讀

設定範圍 0~65535

📖 根據參數 01-73 異常碼，發生異常時的參數 00-19 (最遠層)

01-76 可就近停止層(索)

出廠設定值：唯讀

設定範圍 0~65535

📖 根據參數 01-73 異常碼，發生異常時的參數 00-35 (可就近停止層)

01-77 電梯運行方向(索)

出廠設定值：唯讀

設定範圍 0~65535

📖 根據參數 01-73 異常碼，發生異常時的參數 00-62 (電梯運行方向)

01-78 速度指令(索)

出廠設定值：唯讀

設定範圍 0~65535

📖 根據參數 01-73 異常碼，發生異常時的參數 00-01 (速度指令)

01-79 速度回授(索)

出廠設定值：唯讀

設定範圍 0.000~65.535

📖 根據參數 01-73 異常碼，發生異常時的參數 00-07 (電梯速度)

01-80 X1~X16 (索)

出廠設定值：唯讀

設定範圍 0000h~FFFFh

📖 根據參數 01-73 異常碼，發生異常時的 IED-S 低壓輸入端子狀態

01-81 X17~X25 (索)

出廠設定值：唯讀

設定範圍 0000h~FFFFh

📖 根據參數 01-73 異常碼，發生異常時的 IED-S 低壓輸入端子狀態

01-82 Y1~Y8 (索)

出廠設定值：唯讀

設定範圍 0000h~FFFFh

📖 根據參數 01-73 異常碼，發生異常時的 IED-S 低壓輸出端子狀態

01-83 電梯模式 0 (索)

出廠設定值：唯讀

設定範圍 0000h~FFFFh

📖 根據參數 01-73 異常碼，發生異常時的參數 00-08 (電梯模式 0)

01-84 電梯模式 1 (索)

出廠設定值：唯讀

設定範圍 0000h~FFFFh

📖 根據參數 01-73 異常碼，發生異常時的參數 00-09 (電梯模式 1)

01-85 電梯模式 2 (索)

出廠設定值：唯讀

設定範圍 0000h~FFFFh

📖 根據參數 01-73 異常碼，發生異常時的參數 00-10 (電梯模式 2)

01-86 前門狀態(索)

出廠設定值：唯讀

設定範圍 0000h~FFFFh

📖 根據參數 01-73 異常碼，發生異常時的參數 00-11 (前門狀態)

01-87 後門狀態(索)

出廠設定值：唯讀

設定範圍 0000h~FFFFh

📖 根據參數 01-73 異常碼，發生異常時的參數 00-12 (後門狀態)

01-88 OCB 輸入(索)

出廠設定值：唯讀

設定範圍 0000h~FFFFh

📖 根據參數 01-73 異常碼，發生異常時的轎頂板(OCB)輸入狀態

01-89 OCB 輸出(索)

出廠設定值：唯讀

設定範圍 0000h~FFFFh

📖 根據參數 01-73 異常碼，發生異常時的轎頂板(OCB)輸出狀態

01-90 ICB_1 輸入(索)

出廠設定值：唯讀

設定範圍 0000h~FFFFh

📖 根據參數 01-73 異常碼，發生異常時的前門轎內指令板(ICB_1)輸入狀態

01-91 ICB_1 輸出(索)

出廠設定值：唯讀

設定範圍 0000h~FFFFh

📖 根據參數 01-73 異常碼，發生異常時的前門轎內指令板(ICB_1)輸出狀態

01-92 目前層(索)

出廠設定值：唯讀

設定範圍 0~65535

📖 根據參數 01-73 異常碼，發生異常時的當前樓層

01-93 目標層(索)

出廠設定值：唯讀

設定範圍 0~65535

📖 根據參數 01-73 異常碼，發生異常時的目標樓層

01-94 目前位置(m) (索)

出廠設定值：唯讀

設定範圍 -32768~32767 m

📖 根據參數 01-73 異常碼，發生異常時的電梯高度位置 (單位：米)

01-95 目前位置(mm) (索)

出廠設定值：唯讀

設定範圍 -3276.8~3276.7 mm

📖 根據參數 01-73 異常碼，發生異常時的電梯高度位置 (單位：毫米)

01-96 HVX1~HVX5 狀態(索)

出廠設定值：唯讀

設定範圍 0000h~FFFFh

📖 根據參數 01-73 異常碼，發生異常時的參數 00-01 (HVX1~HVX5 狀態)

01-97 ICB_2 輸入(索)

出廠設定值：唯讀

設定範圍 0000h~FFFFh

📖 根據參數 01-73 異常碼，發生異常時的參數 00-38 (ICB_2 輸入)

01-98 ICB_3 輸入(索)

出廠設定值：唯讀

設定範圍 0000h~FFFFh

📖 根據參數 01-73 異常碼，發生異常時的參數 00-40 (ICB_3 輸入)

01-99 此次運行時間(索)

出廠設定值：唯讀

設定範圍 0000h~FFFFh

📖 根據參數 01-73 異常碼，發生異常時電梯從啟動開始計時到發生故障的時間

[此頁有意留為空白]

02 系統設置

⚡表示可在運轉中執行設定功能

⚡ 02-00 內召測試

出廠設定值：1

設定範圍 0~164

📖 利用數位操作器當作轎內指令板執行呼車

⚡ 02-01 外召上測試

出廠設定值：1

設定範圍 0~164

📖 利用數位操作器當作外召顯示板執行上行呼車

⚡ 02-02 外召下測試

出廠設定值：1

設定範圍 0~164

📖 利用數位操作器當作外召顯示板執行下行呼車

02-03 自動測試方法

出廠設定值：0

設定範圍 0~3

0：不測試

1：頂底樓測試

2：每樓停測試

3：亂數叫車

📖 頂底樓測試：運行至頂樓或底樓為一次測試動作

📖 每樓停測試：非底樓時為向下每樓層都停，運行至底樓為一次測試動作；在底樓時為向上每樓層都停，運行至頂樓為一次測試動作。

02-04 自動測試次數

出廠設定值：0

設定範圍 0~65535

65535：持續隨機測試

📖 電梯動作一次，此測試次數減 1，當測試次數為 0 時結束測試

02-05 自動測試間隔時間

出廠設定值：30

設定範圍 0~3600

📖 電梯停止後開始計時，當計時到該參數設定值時，自動呼梯執行測試。

02-06 強制開關門測試

出廠設定值：0

設定範圍 0~4

0：正常模式

1：強制開前門

2：強制開後門

3：強制前後門打開

4：強制前後門關閉

📖 檢修模式下才有作用

📖 在非手動模式下該參數會自動設為 0，在平層或非平層都可強制開門

02-07 內外召禁能

出廠設定值：0

設定範圍 0~5

0：正常

1：外召禁能

2：外召禁能，內召無法再有新的叫車登錄，參數 02-00 內召測試有效

3：內外召皆禁能

4：內、外召全部禁能，且開門禁能

5：外召禁能，內召無法再有新的叫車登錄，且開門禁能，參數 02-00 內召測試有效

02-08 參數重置

出廠設定值：0

設定範圍 0~65535

101：設定為單門 + 一般 + 只使用一級強迫減速模式，所有參數回復出廠設定值

102：設定為單門 + 一般 + 使用到二級強迫減速模式

103：設定為單門 + 一般 + 只使用一級強迫減速模式，同 101 但不會將所有參數回復出廠設定值

111：設定為單門 + 身障 + 只使用一級強迫減速模式

112：設定為單門 + 身障 + 使用到二級強迫減速模式

201：設定為雙門 + 一般 + 只使用一級強迫減速模式

202：設定為雙門 + 一般 + 使用到二級強迫減速模式

211：設定為雙門 + 身障 + 只使用一級強迫減速模式

212：設定為雙門 + 身障 + 使用到二級強迫減速模式

300：特殊定義單機 1

301：特殊定義控制櫃 1

參數碼	參數名稱	參數 02-08 設定值									
		101	102	111	112	201	202	211	212	300	301
03-51	ICB 功能設定	0	0	1	1	2	2	3	3	0	0
05-00	門機數量	1	1	1	1	2	2	2	2	1	1
05-06	DSB 16~1	0000H	0000H	0000H	0000H	FFFFH	FFFFH	FFFFH	FFFFH	0000H	0000H
05-07	DSB 32~17	0000H	0000H	0000H	0000H	FFFFH	FFFFH	FFFFH	FFFFH	0000H	0000H
05-08	DSB 48~33	0000H	0000H	0000H	0000H	FFFFH	FFFFH	FFFFH	FFFFH	0000H	0000H
05-09	DSB 64~49	0000H	0000H	0000H	0000H	FFFFH	FFFFH	FFFFH	FFFFH	0000H	0000H
06-01	X1	1	1	1	1	1	1	1	1	1	1
06-02	X2	61	61	61	61	61	61	61	61	61	61
06-03	X3	2	2	2	2	2	2	2	2	2	2
06-04	X4	62	62	62	62	62	62	62	62	16	1056
06-05	X5	12	12	12	12	12	12	12	12	19	0
06-06	X6	13	13	13	13	13	13	13	13	1026	1026
06-07	X7	11	11	11	11	11	11	11	11	1027	1027
06-08	X8	1007	1007	1007	1007	1007	1007	1007	1007	62	63
06-09	X9	10	10	10	10	10	10	10	10	1007	1007
06-10	X10	14	14	14	14	14	14	14	14	8	8
06-11	X11	1056	1056	1056	1056	1056	1056	1056	1056	9	9
06-12	X12	25	25	25	25	25	25	25	25	1033	1033
06-13	X13	58	58	58	58	58	58	58	58	1034	1034
06-14	X14	50	50	50	50	50	50	50	50	1035	1035
06-15	X15	1026	1026	1026	1026	1026	1026	1026	1026	1038	1038
06-16	X16	1030	1030	1030	1030	1030	1030	1030	1030	1036	1036
06-17	X17	1031	1031	1031	1031	1031	1031	1031	1031	1039	1039
06-18	X18	1027	1027	1027	1027	1027	1027	1027	1027	0	1030
06-19	X19	0	0	0	0	0	0	0	0	0	62
06-20	X20	0	1033	0	1033	0	1033	0	1033	0	54
06-21	X21	0	1035	0	1035	0	1035	0	1035	0	44
06-22	X22	1033	1036	1033	1036	1033	1036	1033	1036	0	1031
06-23	X23	1035	1039	1035	1039	1035	1039	1035	1039	0	37
06-24	X24	1038	1038	1038	1038	1038	1038	1038	1038	0	40
06-25	X25	1034	1034	1034	1034	1034	1034	1034	1034	0	0
06-26	HVX1	15	15	15	15	15	15	15	15	0	15
06-27	HVX2	18	18	18	18	18	18	18	18	0	18
06-28	HVX3	21	21	21	21	21	21	21	21	0	21
06-29	HVX4	9	9	9	9	9	9	9	9	0	0
06-30	HVX5	8	8	8	8	8	8	8	8	0	0
06-31	Y1	1	1	1	1	1	1	1	1	1	1
06-32	Y2	2	2	2	2	2	2	2	2	2	2
06-33	Y3	5	5	5	5	5	5	5	5	15	6
06-34	Y4	15	15	15	15	15	15	15	15	13	13
06-35	Y5	7	7	7	7	7	7	7	7	0	15

參數碼	參數名稱	參數 02-08 設定值									
		101	102	111	112	201	202	211	212	300	301
06-36	Y6	13	13	13	13	13	13	13	13	0	0
06-37	Y7	0	0	0	0	0	0	0	0	0	0
06-38	Y8	0	0	0	0	0	0	0	0	0	0
07-01	OCB I1	1112	1112	1112	1112	1112	1112	1112	1112	1104	1104
07-02	OCB I2	113	113	113	113	113	113	113	113	1105	1105
07-03	OCB I3	114	114	114	114	114	114	114	114	1100	1100
07-04	OCB I4	1104	1104	1104	1104	1104	1104	1104	1104	1101	1101
07-05	OCB I5	110	110	110	110	110	110	110	110	1102	1102
07-06	OCB I6	1100	1100	1100	1100	1100	1100	1100	1100	1103	1103
07-07	OCB I7	1102	1102	1102	1102	1102	1102	1102	1102	109	109
07-08	OCB I8	0	0	0	0	1101	1101	1101	1101	110	110
07-09	OCB I9	0	0	0	0	1103	1103	1103	1103	0	0
07-10	OCB Od2(Y1)	100	100	100	100	100	100	100	100	100	100
07-11	OCB Od1(Y2)	102	102	102	102	102	102	102	102	102	102
07-12	OCB Oc3(Y3)	0	0	0	0	101	101	101	101	112	112
07-13	OCB Oc2(Y4)	0	0	0	0	103	103	103	103	101	101
07-14	OCB Oc1(Y5)	105	105	105	105	105	105	105	105	103	103
07-15	OCB Ob3(Y6)	106	106	106	106	106	106	106	106	113	113
07-16	OCB Ob2(Y7)	154	154	154	154	154	154	154	154	110	110
07-17	OCB Ob1(Y8)	107	107	107	107	107	107	107	107	111	111
07-18	OCB Oa(Y9)	108	108	108	108	108	108	108	108	108	105
07-19	ICB1 JP17(I1)	150	150	150	150	150	150	150	150	151	151
07-20	ICB1 JP18(I2)	151	151	151	151	151	151	151	151	150	150
07-21	ICB1 JP19(I3)	152	152	152	152	152	152	152	152	152	152
07-22	ICB1 JP20(I4)	1153	1153	1153	1153	1153	1153	1153	1153	155	155
07-23	ICB1 JP21(I5)	154	154	154	154	154	154	154	154	163	163
07-24	ICB1 JP22 (I6)	155	155	155	155	155	155	155	155	154	154
07-25	ICB1 JP23(I7)	157	157	157	157	157	157	157	157	162	162
07-26	ICB1 JP24(I8)	162	162	162	162	162	162	162	162	46	46
07-27	ICB1	150	150	150	150	150	150	150	150	151	151

參數碼	參數名稱	參數 02-08 設定值									
		101	102	111	112	201	202	211	212	300	301
	JP17(Y1)										
07-28	ICB1 JP18(Y2)	151	151	151	151	151	151	151	151	150	150
07-29	ICB1 JP19(Y3)	152	152	152	152	152	152	152	152	152	152
07-30	ICB1 JP20(Y4)	0	0	0	0	0	0	0	0	149	149
07-31	ICB1 JP21(Y5)	154	154	154	154	154	154	154	154	0	0
07-32	ICB1 JP22 (Y6)	155	155	155	155	155	155	155	155	0	0
07-33	ICB1 JP23(Y7)	0	0	0	0	0	0	0	0	0	0
07-34	ICB1 JP24(Y8)	0	0	0	0	0	0	0	0	0	0
07-35	ICB2 JP17(I1)	0	0	0	0	0	0	170	170	0	0
07-36	ICB2 JP18(I2)	0	0	0	0	0	0	171	171	0	0
07-37	ICB2 JP19(I3)	0	0	0	0	0	0	172	172	0	0
07-38	ICB2 JP20(I4)	0	0	0	0	0	0	0	0	0	0
07-39	ICB2 JP21(I5)	0	0	0	0	0	0	0	0	0	0
07-40	ICB2 JP22 (I6)	0	0	0	0	0	0	0	0	0	0
07-41	ICB2 JP23(I7)	0	0	0	0	0	0	0	0	0	0
07-42	ICB2 JP24(I8)	0	0	0	0	0	0	0	0	0	0
07-43	ICB2 JP17(Y1)	0	0	0	0	0	0	170	170	0	0
07-44	ICB2 JP18(Y2)	0	0	0	0	0	0	171	171	0	0
07-45	ICB2 JP19(Y3)	0	0	0	0	0	0	172	172	0	0
07-46	ICB2 JP20(Y4)	0	0	0	0	0	0	0	0	0	0
07-47	ICB2 JP21(Y5)	0	0	0	0	0	0	0	0	0	0
07-48	ICB2 JP22 (Y6)	0	0	0	0	0	0	0	0	0	0
07-49	ICB2 JP23(Y7)	0	0	0	0	0	0	0	0	0	0

參數碼	參數名稱	參數 02-08 設定值									
		101	102	111	112	201	202	211	212	300	301
07-50	ICB2 JP24(Y8)	0	0	0	0	0	0	0	0	0	0
07-51	ICB3 JP17(I1)	0	0	170	170	167	167	167	167	0	0
07-52	ICB3 JP18(I2)	0	0	171	171	168	168	168	168	0	0
07-53	ICB3 JP19(I3)	0	0	172	172	169	169	169	169	0	0
07-54	ICB3 JP20(I4)	0	0	0	0	0	0	0	0	0	0
07-55	ICB3 JP21(I5)	0	0	0	0	0	0	0	0	0	0
07-56	ICB3 JP22 (I6)	0	0	0	0	0	0	0	0	0	0
07-57	ICB3 JP23(I7)	0	0	0	0	0	0	0	0	0	0
07-58	ICB3 JP24(I8)	0	0	0	0	0	0	0	0	0	0
07-59	ICB3 JP17(Y1)	0	0	170	170	167	167	167	167	0	0
07-60	ICB3 JP18(Y2)	0	0	171	171	168	168	168	168	0	0
07-61	ICB3 JP19(Y3)	0	0	172	172	169	169	169	169	0	0
07-62	ICB3 JP20(Y4)	0	0	0	0	0	0	0	0	0	0
07-63	ICB3 JP21(Y5)	0	0	0	0	0	0	0	0	0	0
07-64	ICB3 JP22 (Y6)	0	0	0	0	0	0	0	0	0	0
07-65	ICB3 JP23(Y7)	0	0	0	0	0	0	0	0	0	0
07-66	ICB3 JP24(Y8)	0	0	0	0	0	0	0	0	0	0
07-67	ICB4 JP17(I1)	0	0	0	0	0	0	173	173	0	0
07-68	ICB4 JP18(I2)	0	0	0	0	0	0	174	174	0	0
07-69	ICB4 JP19(I3)	0	0	0	0	0	0	175	175	0	0
07-70	ICB4 JP20(I4)	0	0	0	0	0	0	0	0	0	0
07-71	ICB4 JP21(I5)	0	0	0	0	0	0	0	0	0	0
07-72	ICB4 JP22 (I6)	0	0	0	0	0	0	0	0	0	0

參數碼	參數名稱	參數 02-08 設定值									
		101	102	111	112	201	202	211	212	300	301
07-73	ICB4 JP23(I7)	0	0	0	0	0	0	0	0	0	0
07-74	ICB4 JP24(I8)	0	0	0	0	0	0	0	0	0	0
07-75	ICB4 JP17(Y1)	0	0	0	0	0	0	173	173	0	0
07-76	ICB4 JP18(Y2)	0	0	0	0	0	0	174	174	0	0
07-77	ICB4 JP19(Y3)	0	0	0	0	0	0	175	175	0	0
07-78	ICB4 JP20(Y4)	0	0	0	0	0	0	0	0	0	0
07-79	ICB4 JP21(Y5)	0	0	0	0	0	0	0	0	0	0
07-80	ICB4 JP22 (Y6)	0	0	0	0	0	0	0	0	0	0
07-81	ICB4 JP23(Y7)	0	0	0	0	0	0	0	0	0	0
07-82	ICB4 JP24(Y8)	0	0	0	0	0	0	0	0	0	0

02-10 門鎖旁通不鳴叫

出廠設定值：0

設定範圍 0~1

0：無功能

1：門鎖旁通電梯運行中時，多功能輸出端子設定為 105 BPSL (門鎖旁路聲光報警) 及 104 BZ (蜂鳴器) 會不輸出，106 UDCL (轎底燈) 保持 ON 不會閃爍。該參數在重新送電後會自動設為 0。

02-25 時鐘-年

出廠設定值：0

設定範圍 0~2099

02-26 時鐘-月

出廠設定值：0

設定範圍 0~12

02-27 時鐘-日

出廠設定值：0

設定範圍 0~31

02-28 時鐘-小時

出廠設定值：0

設定範圍 0~24

02-29 時鐘-分

出廠設定值：0

設定範圍 0~59

02-30 時鐘-秒

出廠設定值：0

設定範圍 0~59

02-31 故障警告不顯示

出廠設定值：0

設定範圍 0~3

0：數位操作器 KPC-CC01 及 LED 面板顯示器會顯示故障、警告

1：數位操作器 KPC-CC01 不顯示故障、警告

2：LED 面板顯示器不顯示故障、警告

3：數位操作器 KPC-CC01 及 LED 面板顯示器都不顯示故障、警告

- 以上設定只會造成故障、警告不顯示，不會影響到故障、警告的功能。
- 設定後 10 分鐘或重新送電後，該參數會自動變回 0。
- 在 5 秒內按數位操作器 KPC-CC01 上的 HAND 鍵 5 次以上，會自動將參數 02-31 設定為 1。

02-41 每日時鐘誤差值

出廠設定值：0.00

設定範圍 -16.62~16.62 秒

- 此參數用於校正時鐘不準，使用此參數的方法為先將此參數設 0，確定時鐘一日的誤差值後再填入到此參數中。例如時鐘一天慢 1.23 秒，則此參數要填入-1.23 秒；如果時鐘一天快 1.23 秒，則此參數要填入 1.23 秒。

02-42 上轎頂行走距離

出廠設定值：2.200

設定範圍 0.000~5.000 m

0：無功能

0.001~5.000：開啟方便上轎頂或底坑的功能

- 方便上轎頂或底坑的功能：
  1. 在自動模式下，同時按轎內開門按鈕、關門按鈕、底樓及次底樓叫車按鈕超過 4 秒，此時開門按鈕及關門按鈕會同時閃爍。
  2. 人走出轎廂外讓門自動關閉。
  3. 如果電梯在底樓，會自動以檢修速度向上走參數 02-42 設定的距離後停止。如果電梯不是在底

樓，會自動以檢修速度向下走參數 02-42 設定的距離後停止。

4. 電梯停止後必須在 10 秒內將層門打開，否則電梯會變回自動模式。
5. 進入到方便上轎頂或底坑模式後(完成步驟 1 後)，如果 60 秒內沒有完成，會自動變回自動模式。

02-43 開關門按鈕燈

出廠設定值：0

設定範圍 0~3

0：按開門按鈕時亮開門按鈕燈，按關門按鈕時亮關門按鈕燈

1 (bit 0)：關門中且門未關到底時，開門按鈕燈閃爍；開門中且門已經開到底時，關門按鈕燈閃爍

2 (bit 1)：當門還沒有開到底時按關門按鈕有效，此時關門按鈕燈自保，持續亮燈，當開始關門或按開門按鈕或光幕動作時熄燈

📖 其他狀態下的開關門燈號顯示：

開門按鈕燈：管制運轉且轎內照明熄滅時亮燈；檢修模式且進入門區時亮燈；要上轎頂、底坑模式時閃爍。

關門按鈕燈：要上轎頂、底坑模式時閃爍；F229 前門關門次數超過時閃爍、F230 後門關門次數超過時閃爍。

📖 LED 面板設定式

數位操作器 KPC-CC01 設定方式

02-44 檢修上行極限距離

出廠設定值：0.0

設定範圍 0.0~2500.0 mm

0：關閉該功能，檢修上行可運行到 MI 33 LSU (上限位開關) 動作為止

0.1~2500.0：在控盤檢修模式或轎頂檢修模式時，手動上行只可運行到頂樓水平位置減此設定值的地方，其他手動模式不受影響

02-45 檢修下行極限距離

出廠設定值：0.0

設定範圍 0.0~2500.0 mm

0：關閉該功能，檢修下行可運行到 MI 34 LSD (下限位開關) 動作為止

0.1~2500.0：在控盤檢修模式或底坑檢修模式時，手動下行只可運行到底樓水平位置加此設定值的地方，其他手動模式不受影響

02-46 手動運轉模式

出廠設定值：0

設定範圍 0~2

📖 設定值 0：

依 EN81、CNS15827-20 規定，手動運轉有優先權：

底坑檢修 = 轎頂檢修 > 轎廂內檢修 > 控盤檢修 > 緊急電動

高優先權的手動運轉，不用理會低優先權是否切到手動運轉狀態。高優先權切到手動運轉後，低優先權手動運轉無效。假設：轎頂、轎廂內都切到手動狀態時，轎頂的檢修上、下行有效，轎廂內的檢修上、下行無效。

同等級優先權都切到手動狀態時，需兩個地方都按上行或都按下行才會運轉。假設：底坑、轎頂都切到手動狀態時，單獨按底坑或轎頂的檢修上、下行按鈕無效，必須底坑及轎頂的檢修上行按鈕都有按，才會上行運轉；底坑及轎頂的檢修下行按鈕都有按，才會下行運轉。

📖 設定值 1：

沒有分優先權。假設有兩處切到手動狀態時，單獨按某一處的手動上、下行按鈕無效，必須兩處的手動上行按鈕都有按，才會上行運轉；兩處的手動下行按鈕都有按，才會下行運轉。假設有三處切到手動狀態時，必須三處的手動上行按鈕都有按，才會上行運轉；三處的手動下行按鈕都有按，才會下行運轉。

📖 設定值 2：

沒有分優先權。只要某處切到手動狀態，則該處按手動上、下行按鈕就有效，不用管他處的手動狀態。在此模式下，有使用 MI 112 TCI (轎頂檢修開關) 或 MI 153 INSIC (轎廂內檢修開關) 時，不用使用 MI 25 TCIN (活動電纜插入)。

📖 注意：須養成習慣在手動狀態時，作業前請將安全迴路切斷，確保電梯不會運轉。

02-89 底坑檢修復歸方式

出廠設定值：0

設定範圍 0~1

📖 設定值 0：

進入底坑檢修模式後，不會因為底坑檢修開關切到自動後，電梯就變自動模式，必須依序完成下列動作後，電梯才能變回自動模式。

復歸方式要依照順序：

1. 在安全迴路斷開、且層門鎖斷開、且井道外電氣復歸裝置沒有按下的情況下，將底坑檢修開關切到自動。
2. 將安全迴路切正常。
3. 將層門關閉。
4. 按井道外電氣復歸裝置後完成復歸 (或在步驟 3.層門關閉後 30 秒內，按住底樓外召按鈕 3~6 秒後放開，按住太長或太短都不行)，電梯變自動模式。
5. 如果程序錯亂，只要將底坑檢修開關切到檢修後，重做上述步驟 1 到 4 即可復歸。

📖 設定值 1：只要安全迴路導通、底坑檢修切到自動、層門鎖開關導通後，按復歸按鈕即可復歸。

03 功能設定

⚡表示可在運轉中執行設定功能

03-00 井道自學習

出廠設定值：0

設定範圍 0~1

- 井道自學習時，需先將 IED-S 設定為檢修模式(手動)，並設定此參數 03-00=1，再將電梯控制改成自動，則 IED-S 即開始進入井道自學習模式。詳細的井道自學習動作，請參考章節 10-7-1 井道自學習。
- 井道自學習過程中，此參數顯示值會保持為 1，直到學習完成後會自動清除為 0。
- 注意：一旦執行井道自學習，務必完成才能使電梯回復正常運作。若於過程中將此參數設定為 0，雖可停止井道自學習，但電梯仍無法正常運作。
- 設定井道學習時的運轉速度 (參數 04-03 井道學習速度)，速度設愈慢，學習愈準確，建議值 0.25m/s。
- 井道學習時如果跳出 F141 錯誤，此時必須將參數 03-24 持續運轉保護時間設大，井道學習完後再將參數 03-24 設回正常值。

03-01 物理最高層
03-02 物理最低層

出廠設定值：1

設定範圍 1~64F

- 如果實際樓層為 B1F~10F，則物理最低層為 1；物理最高層為 11。
- 群控時物理樓層要以所有群控內電梯的最高最低物理樓層去設定。

例如：

電梯 1 實際樓層為 B1F~9F，

電梯 2 實際樓層為 1F~10F，

	電梯/物理樓層	物理最低層	物理最高層
單控	電梯 1	1	10
	電梯 2	1	10
	電梯/物理樓層	物理最低層	物理最高層
群控	電梯 1	1	10
	電梯 2	2	11

03-03 群控站號

出廠設定值：0

設定範圍 0~7

- 群控電梯中不可同時存在相同的群控站號。

03-04 群控致能

出廠設定值：0

設定範圍 0~1

0：單台運轉

1：群控運轉

03-05 空閒基站

出廠設定值：1

設定範圍 1~64S

當電梯閒置超過參數 03-06 設定時，電梯會自動運行前往此參數設定的物理樓層待命。

03-06 空閒返基站時間

出廠設定值：0

設定範圍 0~65535 秒

此參數設定為非 0 時，則開啟電梯空閒返回電梯基站功能。當電梯於此參數設定時間內未接收到任何呼梯指令，則會自動前往參數 03-05 設定樓層。

03-07 空閒轎廂照明關閉

出廠設定值：600

設定範圍 0~65535 秒

當電梯於參數設定時間內未執行任何運行後，則會自動熄滅照明；此參數設定為 0 時關閉此功能。

03-08 空閒轎廂風扇關閉

出廠設定值：30

設定範圍 0~65535 秒

當電梯於參數設定時間內未執行任何運行後，則會自動關閉風扇；此參數設定為 0 時關閉此功能。

03-09 UPS 指定到達樓層

出廠設定值：0

設定範圍 0~164

市電停電時，當 UPS (MI=67) 或 EPS (MI=54) 功能動作時，電梯自動運行至此參數設定的物理樓層，或是做救出運轉，電梯到達平層位置後自動開門釋放乘客。

1~64：指定到達物理樓層為前門的 1~64 層。

101~164：指定到達物理樓層為後門的 1~64 層。

0：就近樓救出運轉，如果是在 UPS 模式須配合 IED-S 輸入端子 BALWG (平衡開關) (MI=125)，當轎廂側的重量比配重側的重量還重時執行向下慢速救出運轉，反之執行向上慢速救出運轉；如果是在 EPS 模式，會自動判斷是向上或向下慢速救出運轉。

03-10 光幕安全觸板警鈴

出廠設定值：0

設定範圍 0~199 秒

- 當光幕或安全觸板動作持續的時間超過該設定值時，警鈴鳴叫或作慢速強迫關門的動作。
- 1~99：設定時間到警鈴鳴叫，不強迫關門。
- 101~199：設定值減 100 的時間到警鈴鳴叫，且作慢速強迫關門。
- 0 或 100：不鳴叫也不強迫關門。
- 相關參數：MO 112 FCL1 前門慢速強迫關門、MO 113 FCL2 後門慢速強迫關門。

03-11 服務樓層 16~1
03-12 服務樓層 32~17
03-13 服務樓層 48~33
03-14 服務樓層 49~64

出廠設定值：65535

設定範圍 0~65535

- 參數將每 16 層利用 16 位元方式設定，若對應樓層之位元設定為 1，則電梯會響應該層呼梯；若對應樓層之位元設定為 0，則電梯將不會響應該層呼梯。
- 例如：一個 10 層樓電梯，其中 3F、5F 不希望響應呼梯。3F、5F 對應下圖為 bit2、bi4 位置，則參數 03-11 設定為 65535 - 2^2 - 2^4 = 65515(0xFFEB)。其餘參數設定方式皆同。
- LED 面板設定方式　　數位操作器 KPC-CC01 設定方式

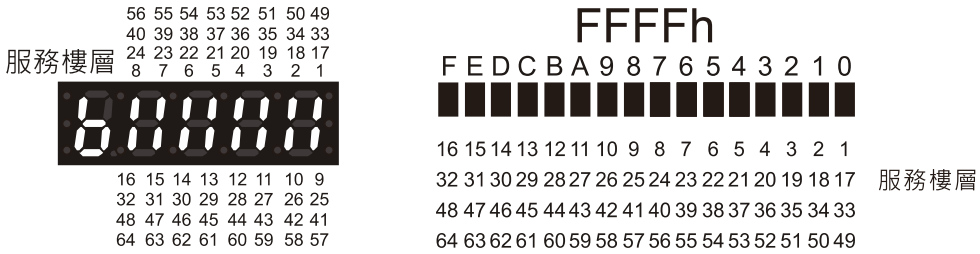

03-15 地震高可自動救出

出廠設定值：1

設定範圍 0~1

0：關閉功能

1：當「地震高」發生時，可執行自動救出運轉

03-16 位置誤差保護

出廠設定值：300.0

設定範圍 0.0~1000.0mm

- 設 0 不執行位置誤差保護。
- 當強迫減速開關動作的瞬間，如果位置誤差超過該設定值，電梯會緊急停止並且出現故障碼 F173 (上強減 1) / F174 (上強減 2) / F175 (上強減 3)；F177 (下強減 1) / F178 (下強減 2) / F179 (下強減 3)。

03-17 重上電定位

出廠設定值：0

設定範圍 0~3

0：關閉功能

1：重上電後行駛至底樓定位

2：重上電後行駛至頂樓定位

3：依電梯目前位置自動決定向下或向上定位

03-18 平層開關延遲時間

出廠設定值：0.200

設定範圍 0.000~2.000 秒

📖 再平層時調整平層準確度用，當電梯在還沒有到達準確的平層前就停止時，要將該參數調大；當電梯超過準確的平層後才停止，要將該參數調小。

03-19 地震 S 波減速時間

出廠設定值：7.0

設定範圍 0.0~6553.5 秒

📖 當「地震 S 波」發生時，電梯要就近樓停車，如果電梯在設定時間內沒有減速，強制令電梯緊急停止。

03-20 停車預開門

出廠設定值：0

設定範圍 0~90 mm

0：電梯停止後才會開門

1~90：電梯在快到達平層前就開始開門

📖 開啟此功能，可以使電梯在進入門區後，在電梯還沒有平層且還在低速行走時，就開始開門，可達到節省時間的效用。

📖 依據 EN-81 標準，平層誤差不可大於 20mm。

03-21 開門再平層

出廠設定值：0

設定範圍 0~1

0：不可開門再平層

1：可開門再平層

📖 停車開門後，若因人員進出而造成平層誤差時，會立即執行再平層動作。

03-22 脈衝邏輯反向

出廠設定值：0

設定範圍 0~1

0：與設定方向相同

1：與設定方向相反

- 當 IED-S 判斷馬達運轉方向與編碼器相反，且跳故障碼 F154，則可以利用此參數修正。
- 如果電梯運行方向相反，要同時調整參數 03-22 及參數 13-02 (變頻器輸出方向)。

03-23 故障復歸次數

出廠設定值：1

設定範圍 0~10 次

0：關閉復歸功能

1 ~10：一小時內相同故障發生的次數沒有超過設定值，故障會自動復歸

- 為需要異常偵測自動復歸次數限制的故障，一小時內故障發生的次數超過設定值，故障不會自動復歸。
- 一小時內故障發生的次數沒有超過此設定值，故障會自動復歸的故障碼：
  1) 持續運轉時間超過，故障碼 F141
  2) 運轉方向相反，故障碼 F154
- 故障發生時，會依此設定值重複開關門，試圖排除故障的故障碼：
  1) 轎門高壓接點沾黏，故障碼 F222
  2) 層門高壓接點沾黏，故障碼 F224
  3) 轎門低壓接點沾黏，故障碼 F232
  4) 層門低壓接點沾黏，故障碼 F234
- 當參數 03-23 等於 0：
  當判定門鎖接點沾黏時，電梯會一直保持開門狀態不會關門，即使測試的門鎖接點斷開，故障狀態還是會一直保持，需章節 14 故障碼說明的重置方式才能復歸。
- 當參數 03-23 不等於 0：
  當判定門鎖接點沾黏時，電梯會依參數 03-23 設定的次數自動關、開門，如果門鎖接點斷開，只要目前自動關、開門的次數還小於參數 03-23 的設定值，電梯的故障就會自動復歸，否則即使門鎖接點斷開，故障狀態還是會一直保持，需依章節 14 故障碼說明的重置方式才能復歸。

03-24 持續運轉保護時間

出廠設定值：120

設定範圍 1~600 秒

- 電梯在任何狀態下用任何速度持續運轉超過該設定值，會產生故障碼 F141，如果是手動狀態下發生則只要放開檢修上、下行按鈕後可自動重置；其它狀態則急停後五秒自動重置，一個小時內如果發生次數超過參數 03-23 故障就不會自動重置，要切到手動模式、按數位操作器 RESET 鍵、按井道外電氣復歸裝置或重新送電才會重置(擇一)。
- 建議的正常設定值 = (頂底樓的行程(m) ÷ 參數 04-03 井道學習速度) + 20 秒
  如果正常設定值小於 120 秒，建議設定 120 秒。
- 井道學習時會自動將參數 03-24 (持續運轉保護時間) 變成兩倍。
- 井道學習時有可能會產生故障碼 F141，此時必須將參數 03-24 持續運轉保護時間設大，井道學習完將參數 03-24 設回正常值。

03-25 單層運行保護時間

出廠設定值：20

設定範圍 1~45 秒

📖 電梯在高速運轉模式下，在時間內電梯沒有經過或到達一個樓層，會產生故障碼 F143，電梯緊急停止。要切到手動模式、按數位操作器 RESET 鍵、按井道外電氣復歸裝置或重新送電才會重置(擇一)。

03-26 封星輸出延遲時間

出廠設定值：2.0

設定範圍 0.0~30.0 秒

📖 MO=1 SW (運行接觸器) 斷開後，經過參數 03-26 設定的時間後，MO=6 FX (PM 封星接觸器) 才會導通。

03-27 集選方式

出廠設定值：0

設定範圍 0~3

0：無功能

1：全集選

2：上集選

3：下集選

📖 0：無功能

📖 1：全集選，電梯響應所有外召訊號。

📖 2：上集選，電梯只響應外召向上呼梯，不響應向下呼梯。

📖 3：下集選，電梯只響應外召向下呼梯，不響應向上呼梯。

03-28 誤按消除功能

出廠設定值：1

設定範圍 0~1

0：無誤按取消功能

1：有內召誤按消除

📖 1：當乘客誤按轎內指令，連續按兩下按鈕可以消除該指令。

03-29 保安層基站

出廠設定值：0

設定範圍 0~164S

03-30 保安層開始時間

出廠設定值：0

設定範圍 0~2359

📖 0000~2359，0 點 0 分到 23 點 59 分。

03-31 保安層結束時間

出廠設定值：0

設定範圍 0~2359

- 0000~2359，00 點 00 分到 23 點 59 分。
- 在每天設定的時段內，電梯如果是有內召叫車，不管是上行或下行經過保安層時都要自動停車開門。參數 03-30 (保安層開始時間)、參數 03-31 (保安層結束時間) 設相同且不是 0 時，會一直執行保安層運轉；兩個都設 0 時，不執行保安層運轉。保安層運轉為從參數 03-30 開始到當天或隔天的參數 03-31 結束。當電梯經過停在保安層開門後，保持開門狀態會經過參數 05-13 (身障開門時間)後，才能經由按關門鈕關門或時間到自動關門。

03-32 VIP 待命時間

出廠設定值：40

設定範圍 0~65535 秒

迎賓(VIP)運轉流程圖

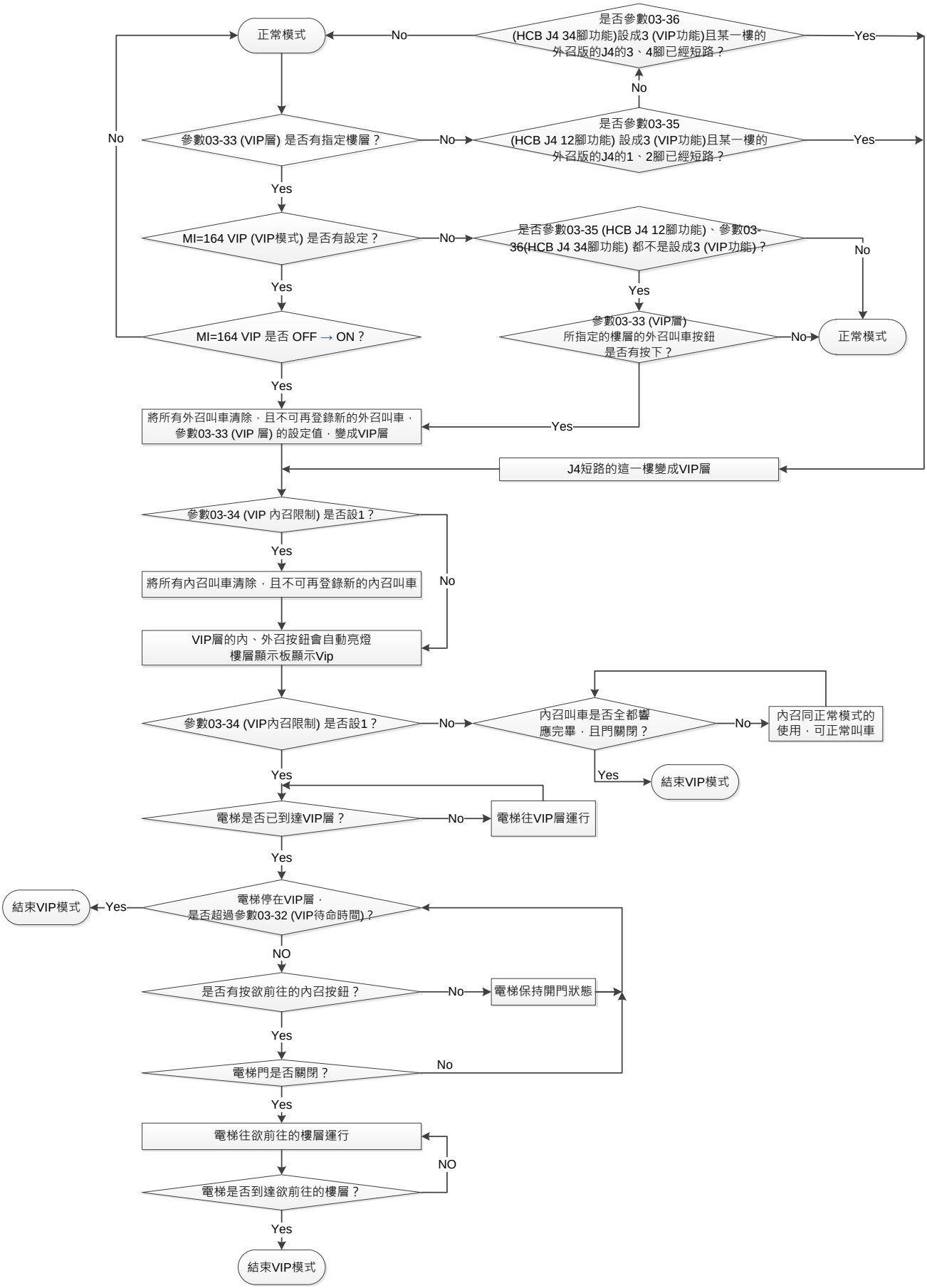
正常模式
No
是否參數03-36
(HCB J4 34腳功能)設成3 (VIP功能)且某一樓的
外召版的J4的3、4腳已經短路？
Yes
No
參數03-33 (VIP層) 是否有指定樓層？
No
是否參數03-35
(HCB J4 12腳功能) 設成3 (VIP功能)且某一樓的
外召版的J4的1、2腳已經短路？
Yes
No
Yes
MI=164 VIP (VIP模式) 是否有設定？
No
是否參數03-35 (HCB J4 12腳功能)、參數03-36(HCB J4 34腳功能) 都不是設成3 (VIP功能)？
No
Yes
Yes
MI=164 VIP 是否 OFF → ON？
參數03-33 (VIP層)
所指定的樓層的外召叫車按鈕
是否有按下？
No
正常模式
Yes
將所有外召叫車清除，且不可再登錄新的外召叫車，
參數03-33 (VIP 層) 的設定值，變成VIP層
Yes
J4短路的這一樓變成VIP層
參數03-34 (VIP 內召限制) 是否設1？
Yes
將所有內召叫車清除，且不可再登錄新的內召叫車
No
VIP層的內、外召按鈕會自動亮燈
樓層顯示板顯示Vip
參數03-34 (VIP內召限制) 是否設1？
No
內召叫車是否全都響
應完畢，且門關閉？
No
內召同正常模式的
使用，可正常叫車
Yes
結束VIP模式
Yes
電梯是否已到達VIP層？
No
電梯往VIP層運行
Yes
結束VIP模式
Yes
電梯停在VIP層，
是否超過參數03-32 (VIP待命時間)？
NO
是否有按欲前往的內召按鈕？
No
電梯保持開門狀態
Yes
電梯門是否關閉？
No
Yes
電梯往欲前往的樓層運行
NO
電梯是否到達欲前往的樓層？
Yes
結束VIP模式

03-33 VIP 層

出廠設定值：0

設定範圍 0：無功能

1~64：指定該設定值為前門的 VIP 層

101~164：指定該設定值減 100 為後門的 VIP 層

03-34 VIP 內召限制

出廠設定值：0

設定範圍 0~1

- 0：VIP 模式下，內召叫車及開關門方式同一般模式，電梯在還沒有召回到 VIP 層時，VIP 模式不會復歸成正常模式，當電梯已召回到 VIP 層後，不管電梯停在那一樓，電梯門關閉後如果沒有內召叫車，自動取消 VIP 模式。
- 1：VIP 模式下，內召叫車會先全部取消，當電梯召回到 VIP 層後，按住欲前往的內召樓層按鈕或關門鈕，電梯才會關門，在門還沒有完全關閉前放開內召樓層按鈕，會自動開門且叫車不會登錄。當電梯到達欲前往的樓層後，自動取消 VIP 模式。電梯停在 VIP 層時，如果超過 30 秒沒有按欲前往的內召按鈕，自動取消 VIP 模式。
- 各種進入 VIP 模式的共同點：
  1. 電梯不響應外召，有外召登錄後會自動清除 (VIP 層除外)；只響應內召。
  2. 進入 VIP 模式後，要依參數 03-34 (VIP 內召限制) 的說明，走完 VIP 模式後才會變回一般模式。
- 依參數 03-33 (VIP 層) 的設定當成 VIP 層，有下列兩種模式，只能擇一使用：
  1. 使用 MI=164 VIP (VIP 模式)：當 MI=164 VIP 動作時，電梯進入 VIP 模式，電梯會召回到參數 03-33 (VIP 層) 指定的樓層，動作依參數 03-34 (VIP 內召限制) 的設定動作。
  2. 沒有設定 MI=164 VIP (VIP 模式) 功能：當有按 VIP 層的上外召或下外召按鈕後，電梯進入 VIP 模式，電梯會召回到參數 03-33 (VIP 層) 指定的樓層，動作依參數 03-34(VIP 內召限制) 的設定動作。
- 參數 03-35 (HCB J4 12 腳功能)、參數 03-36 (HCB J4 34 腳功能) 若其中之一設定成 3 (VIP 功能)，且對應的外召板的 J4 12 腳或 34 腳動作，電梯進入 VIP 模式，且外召板的 J4 12 腳或 34 腳動作的那一個樓層會當成 VIP 層，電梯會召回到 VIP 層，動作依參數 03-34 (VIP 內召限制) 的設定動作。

03-35 HCB J4 12 腳功能

出廠設定值：1

設定範圍 0：無功能

1：鎖梯

2：消防召回

3：VIP

4：醫療召回

5：刷卡機

6：開門延長按鈕

03-36 HCB J4 34 腳功能

出廠設定值：2

設定範圍 0：無功能
1：鎖梯
2：消防召回
3：VIP
4：醫療召回
5：刷卡機
6：開門延長按鈕

03-37 ULS1 過速度保護

出廠設定值：50

設定範圍 0~100%
0：不保護
1~100%：額定速度的百分比

📖 電梯上行時偵測，如果沒有 ULS2，當 ULS1 (上一級強迫減速開關) 動作後經過 0.5 秒開始偵測速度；如果有 ULS2，當 ULS1 動作後開始偵測速度。如果此時的速度大於該設定值，會產生故障碼 F194 (ULS1 過速度)，發生時電梯會急停，60 秒後自動復歸。

03-38 DLS1 過速度保護

出廠設定值：50

設定範圍 0~100%
0：不保護
1~100%：額定速度的百分比

📖 電梯下行時偵測，如果沒有 DLS2，當 DLS1 (下一級強迫減速開關) 動作後經過 0.5 秒開始偵測速度；如果有 DLS2，當 DLS1 動作後開始偵測速度。如果此時的速度大於該設定值，會產生故障碼 F201 (DLS1 過速度)，發生時電梯會急停，60 秒後自動復歸。

03-39 ULS2 過速度保護

出廠設定值：50

設定範圍 0~100%
0：不保護
1~100%：額定速度的百分比

📖 電梯上行時偵測，如果沒有 ULS3，當 ULS2 (上二級強迫減速開關) 動作後經過 0.5 秒開始偵測速度；如果有 ULS3，當 ULS2 動作後開始偵測速度。如果此時的速度大於該設定值，會產生故障碼 F195 (ULS2 過速度)，發生時電梯會急停，60 秒後自動復歸。

03-40 DLS2 過速度保護

出廠設定值：50

設定範圍 0~100%

0：不保護

1~100%：額定速度的百分比

📖 電梯下行時偵測，如果沒有 DLS3，當 DLS2 (下二級強迫減速開關) 動作後經過 0.5 秒開始偵測速度；如果有 DLS3，當 DLS2 動作後開始偵測速度。如果此時的速度大於該設定值，會產生故障碼 F200 (DLS2 過速度)，發生時電梯會急停，60 秒後自動復歸。

03-41 ULS3 過速度保護

出廠設定值：50

設定範圍 0~100%

0：不保護

1~100%：額定速度的百分比

📖 電梯上行時偵測，如果沒有 ULS4，當 ULS3 (上三級強迫減速開關) 動作後經過 0.5 秒開始偵測速度；如果有 ULS4，當 ULS3 動作後開始偵測速度。如果此時的速度大於該設定值，會產生故障碼 F196 (ULS3 過速度)，發生時電梯會急停，60 秒後自動復歸。

03-42 DLS3 過速度保護

出廠設定值：50

設定範圍 0~100%

0：不保護

1~100%：額定速度的百分比

📖 電梯下行時偵測，如果沒有 DLS4，當 DLS3 (下三級強迫減速開關) 動作後經過 0.5 秒開始偵測速度；如果有 DLS4，當 DLS3 動作後開始偵測速度。如果此時的速度大於該設定值，會產生故障碼 F199 (DLS3 過速度)，發生時電梯會急停，60 秒後自動復歸。

03-43 ULS4 過速度保護

出廠設定值：50

設定範圍 0~100%

0：不保護

1~100%：額定速度的百分比

📖 電梯上行時偵測，當 ULS4 (上四級強迫減速開關) 動作後經過 0.5 秒開始偵測速度，如果此時的速度大於該設定值，會產生故障碼 F197 (ULS4 過速度)，發生時電梯會急停，60 秒後自動復歸。

03-44 DLS4 過速度保護

出廠設定值：50

設定範圍 0~100%

0：不保護

1~100%：額定速度的百分比

📖 電梯下行時偵測，當 DLS4 (下四級強迫減速開關) 動作後經過 0.5 秒開始偵測速度，如果此時的速度大於該設定值，會產生故障碼 F198 (DLS4 過速度)，發生時電梯會急停，60 秒後自動復歸。

03-45 內召叫車密碼

出廠設定值：0

設定範圍 0~65535

📖 當參數 03-45 (內召叫車密碼) 設定成非 0 值 (密碼的編碼中不可以有 0)，且 MI=203 (PASSWORD 密碼轎廂內叫車) 為 ON 狀態時，內召呼車時，必須先在內召呼車面板的叫車按鈕，按與參數 03-45 (內召叫車密碼) 相同的值後，再按欲前往的樓層按鈕，呼車才會登錄。最底樓的呼車按鈕等同 1 的數值。每一個按鈕的間隔時間不可超過 2 秒。

📖 叫車密碼修改，下列兩種方法都可以：

1. 直接使用內建操作器或 KPC-CC01 修改參數 03-45 (內召叫車密碼)。
2. 先將 MI=204 (PASSSET 密碼設定) 令其 ON 時，用內召呼車面板的叫車按鈕設定，可改變、取消參數 03-45 (內召叫車密碼)。

📖 取消密碼叫車：按五次關門鈕會將參數 03-45 (內召叫車密碼) 設 0，取消密碼叫車。

四位數密碼設定：先按一次關門鈕後，再用呼車按鈕設定四位數密碼。

五位數密碼設定：用呼車按鈕設定五位數密碼。

03-46 檢修要顯示樓層

出廠設定值：0

設定範圍 0~3

0：在檢修模式時，只顯示檢修，不顯示樓層及方向

1：在檢修模式時，要 3 秒顯示檢修，3 秒顯示樓層及運行方向

2：在檢修模式時，要 3 秒顯示檢修，3 秒顯示樓層不顯示方向

3：在檢修模式時，不顯示樓層。如果電梯運行中會 3 秒顯示檢修，3 秒顯示運行方向；如果電梯停止中則都顯示檢修

03-47 內外召顯示樓層位置

出廠設定值：1

設定範圍 0~1

0：樓層顯示用參數 00-35 (可就近停層)

1：樓層顯示用參數 00-17 (目前層) (目前所在的位置樓層)

03-48 鎖梯基站

出廠設定值：1

設定範圍 0~164S

0：取消鎖梯功能

1~64：為前門

101~164：為後門

📖 鎖梯功能動作後，電梯就自動返回此參數設定的物理樓層，且不響應任何內/外召。

03-49 主消防基站

出廠設定值：1

設定範圍 0~164S

0：取消主消防功能

1~64：為前門

101~164：為後門

📖 消防功能動作後或是訊號是從多功能輸入端子來，電梯就自動返回此參數設定的物理樓層。

03-50 第二消防基站

出廠設定值：1

設定範圍 0~164S

0：取消第二消防功能

1~64：為前門

101~164：為後門

📖 僅消防員使用，持續按著開/關門鈕可以執行開關門。

03-51 ICB(轎內指令板)功能設定

出廠設定值：0

設定範圍 0~4

0：單門模式

1：單門身障模式

2：前後門模式

3：前後門身障模式

4：有前後門非貫通模式

📖 轎內指令板接法：

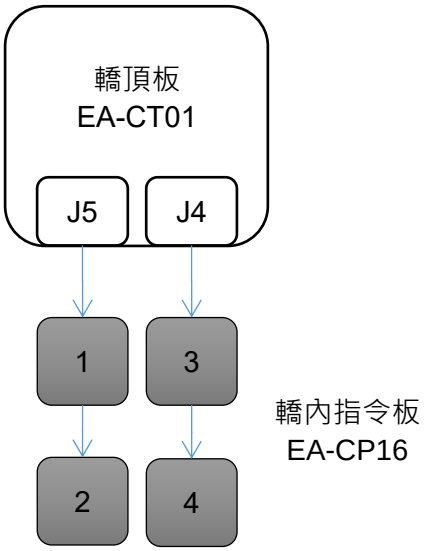

參數 03-51 設定值	功能說明	轎內指令板安裝順序			
		1	2	3	4
0	前門 1~64F	前門 1~16F	前門 17~32F	前門 33~48F	前門 49~64F
1	前門+身障 1~32F	前門 1~16F	前門 17~32F	前障 1~16F	前障 17~32F
2	前後門 1~32F	前門 1~16F	前門 17~32F	後門 1~16F	後門 17~32F
3	前後門+身障 1~16F	前門 1~16F	前障 1~16F	後門 1~16F	後障 1~16F
4 *1	有前後門非貫通模式 1~32F	1~16F	17~32F	1~16F	17~32F

註記：該參數同時會致能或禁能相對應的外召呼車

*1：該電梯有前、後門，但同一樓層沒有同時有前、後門。要搭配參數 05-02 (DSF 16~1)、參數 05-03 (DSF 32~17)、參數 05-06 (DSB 16~1)、參數 05-07 (DSB 32~17) 的設定，來判斷哪一樓要開前門，哪一樓要開後門。

03-52 水災基站

出廠設定值：2

設定範圍 2~164S

2~64：為前門

102~164：為後門

📖 發生水災時電梯會自動跑到該參數指定的樓層以上的地方停機。

範例：現場為 B2~5F 的電梯，如果發生水災時，希望電梯自動跑到 5F 停機，可將此參數設為 7；如果發生水災時，希望電梯只要不要停在 B2 就可以，可將此參數設為 2。

03-56 SX1 延時

出廠設定值：0

設定範圍 0~30 ms

📖 此參數只在設定為單平層開關模式 (當 MI 沒有設定 LU、LD 時會自動變成單平層開關模式) 時才會發生作用。設定正確的平層開關動作延遲時間，可得到精準的停車定位，當停車過頭表示該值設太小，反之表示該值設太大。更改本參數後要重做井道自學習。

03-57 語音底樓播報碼

出廠設定值：1

設定範圍 0~64

📖 使用並列式語音時此參數才有作用。

📖 範例 1：

假設語音播報器的樓層播報碼為：

1：0001 報 B4 樓

2：0010 報 B3 樓

3：0011 報 B2 樓

4：0100 報 B1 樓

5：0101 報 1 樓

6：0110 報 2 樓

如果現場底樓為 B1，則設 4。現場底樓為 B3，則設 2。

📖 範例 2：

假設語音播報器的樓層播報碼為：

1：0001 報 B3 樓

2：0010 報 B2 樓

3：0011 報 B1 樓

4：0100 報 1 樓

5：0101 報 2 樓

如果現場底樓為 B1，則設 3。現場底樓為 B3，則設 1。

03-59 封門板測試

出廠設定值：0

設定範圍 0~1

0：無功能

1：執行封門電路板的功能測試，強制令 MO 端子的 SY 封門輸出 ON

📖 下列狀況此參數會自動變回 0：

1. 在非緊急電動模式或非控制盤檢修模式，會出現警告碼 1117 (檢修 不合 封門板)。
2. 層門鎖及轎門鎖訊號在該參數設定 1 後，1 秒內沒有都變 ON (表示是在開門狀態下將此參數設定 1)，會出現警告碼 1118 (門鎖 不合 封門板)。
3. 在 120 秒內沒有完成封門電路板的功能測試，會出現警告碼 1119 (封門板 測試 超時)。
4. 如果封門電路板的功能測試正常，會出現故障碼 F152 (開門運轉)。

📖 封門電路板的功能測試方法：

1. 電梯停在平層位置，保持關門狀態。
2. 令電梯處於緊急電動模式或控制盤檢修模式。
3. 將封門電路板上的測試開關切到”TEST”側，模擬門鎖斷開。
4. 將參數 03-59 (封門板測試) 設定 1，強制令 MO 端子的 SY 封門輸出 ON。
5. 按住手動上行或下行按鈕，此時電梯執行正常的手動啟動運行。
6. 電梯運行至脫離門區後，封門電路板會取消運行及煞車接觸器迴路中的門鎖短接迴路，令運行及煞車接觸器 OFF，使主機馬達電源斷開，煞車閉合，出現故障碼 F152 (開門運轉)，電梯停止運行。

03-60 持續時間煞車測試

出廠設定值：5.0

設定範圍 0.0~20.0 秒

📖 設定執行煞車制動力測試時，煞車制動力要測試的秒數。如果該參數設 0，則不執行每天一次自動煞車制動力測試。

03-61 輸出力矩煞車測試

出廠設定值：100

設定範圍 0~200%

📖 設定煞車制動力檢測時的輸出力矩大小。

03-62 移動距離煞車測試

出廠設定值：5.0

設定範圍 0.0~50.0mm

📖 執行煞車制動力測試時，若轎廂移動距離大於或等於此設定參數，則電梯會停止並跳故障碼 F150 (制動力檢測不合格)。

03-63 向上-煞車測試

出廠設定值：1

設定範圍 0~1

0：執行煞車制動力測試時，向下運轉

1：執行煞車制動力測試時，向上運轉

03-64 幾點-煞車測試

出廠設定值：2

設定範圍 0~23

📖 設定每天執行一次自動煞車制動力測試的時間。

03-65 幾分-煞車測試

出廠設定值：59

設定範圍 0~59

📖 設定每天執行一次自動煞車制動力測試的時間。

03-66 幾層-煞車測試

出廠設定值：0

設定範圍 0~64

📖 設定每天執行一次自動煞車制動力測試的物理樓層。設 0 表示要在當樓執行測試。

03-67 開始-煞車測試

出廠設定值：0

設定範圍 0~1

📖 設定 1，開始執行手動煞車制動力測試，執行完畢或失敗會自動設回 0。

📖 手動煞車制動力測試

1. 設定參數 03-60 (持續時間煞車測試) 0.0~20.0 秒，設定執行煞車制動力測試的秒數。
2. 設定參數 03-61 (輸出力矩煞車測試) 0~200%，設定執行煞車制動力測試要輸出的力矩大小。
3. 設定參數 03-62 (移動距離煞車測試) 0.0~50.0mm。
4. 設定參數 03-63 (向上-煞車測試)，該參數設 1 時，制動測試時向上運轉，該參數設 0 時，制動測試時向下運轉。
5. 將電梯轎廂停在平層位置，且令電梯處於緊急電動模式或控盤檢修模式，且系統無故障狀態，

且不可按手動上行或下行按鈕。

6. 將參數 03-67 (開始-煞車測試) 設 1，開始執行制動力檢測。
   如果不符合第 5 點的條件，在參數 03-67 設 1 後會立刻變 0，且出現 1110 (檢修 不合 制動力) 或 1111 (平層 不合 制動力) 或 1113 (故障 不合 制動力) 或 1114 (按鈕 不合 制動力) 的警告碼；反之出現 1115 (等待 制動力檢測)」或 1109 (制動力 測試中) 的警告碼。
   設定後，如果門未關閉會顯示警告碼 1115 (等待 制動力檢測) 並且自動關門，在門關閉後會顯示警告碼 1109 (制動力 測試中)，並且自動執行運行接觸器輸出，煞車接觸器不輸出，系統輸出力矩，逐漸增加到參數 03-61 (輸出力矩煞車測試) 的設定值。
7. 如果在參數 03-60 (持續時間煞車測試) 內，轎廂移動的距離沒有小於參數 03-62 (移動距離煞車測試)，則會自動停止測試並跳故障碼 F150 (制動力檢測不合格)，必須在手動模式下按井道外電氣復歸裝置、或在手動模式下按數位操作器的 RESET 鍵、或在手動模式下同時按手動上、下行按鈕超過 5 秒才能重置此故障；如果超過參數 03-60 (持續時間煞車測試) 轎廂移動的距離小於參數 03-62 (移動距離煞車測試)，也會自動停止測試並出現警告碼 1112 (制動力 檢測 合格)。
8. 測試結束參數 03-67 (開始煞車測試) 會自動設為 0。只有在煞車制動力檢測合格後方可自動運轉，否則在檢修開關切到自動時會出現故障碼 F150 (制動力檢測不合格) 的字樣，且電梯無法運轉。

📖 每天執行一次自動煞車制動力測試

1. 設定參數 03-60 (持續時間煞車測試) 0.0~20.0 秒，設定執行煞車制動力測試的秒數，如果該參數設 0，則不執行每天一次自動煞車制動力測試。
2. 設定參數 03-61 (輸出力矩煞車測試) 0~200%，設定測試煞車制動力要輸出的力矩的大小。
3. 設定參數 03-62 (移動距離煞車測試) 0.0~50.0mm。
4. 設定參數 03-63 (向上-煞車測試)，該參數設 1 時，制動測試時向上運轉，該參數設 0 時，制動測試時向下運轉。
5. 設定參數 03-64 (幾點-煞車測試)、03-65 (幾分-煞車測試)，設定每天要執行自動煞車制動力測的時間。
6. 設定參數 03-66 (幾層-煞車測試) 0~64，指定要執行自動煞車測試的物理樓層，設 0 表示要在當樓執行測試。
7. 設定完成後，每天電梯會在指定的時間，在沒有人使用狀態下 (如果電梯在使用中顯示警告碼 1115 (等待 制動力檢測))，自動運行到指定的樓層 (顯示警告碼 1116 (召回 制動力檢測))做上行或下行不開煞車的煞車制動力檢測 (顯示警告碼 1109 (制動力 測試中))。在測試期間，內召叫車無法登錄，外召叫車可登錄但不響應。
8. 測試結果合格則電梯回復正常模式，並且顯示警告碼 1112 (制動力 檢測 合格)。如果轎廂移動的距離沒有小於參數 03-62 (移動距離煞車測試)，則電梯會故障無法使用並跳故障碼 F150 (制動力檢測不合格)，必須切到手動模式後按井道外電氣復歸裝置、或切到手動模式後按數位操作器的 RESET 鍵、或切到手動模式後同時按手動上、下行按鈕超過 5 秒才能重置此故障，且必須用「手動煞車制動力測試」測試到警告碼 1112 (制動力 檢測 合格) 後方可自動運轉，否則在手動開關切到自動時會出現故障碼 F150 (制動力檢測不合格) 的字樣，且電梯無法運轉。

03-68 群控第 1 主站

03-69 群控第 2 主站

03-70 群控第 3 主站

03-71 群控第 4 主站

03-72 群控第 5 主站

03-73 群控第 6 主站

03-74 群控第 7 主站

出廠設定值：0

設定範圍 0~163S

當設成 1~63S 時為電梯到達群控第 1 主站時開前門；當設成 101~163S 時為電梯到達群控第 1 主站時開後門。

03-75 分散運轉等待時間

出廠設定值：0

設定範圍 0~65535 秒

電梯空閒多久要自動分散運轉。

目的：希望電梯在離峰時，在任何一樓按外召叫車，電梯都能在 10 秒內到達。

方法：

1. 當電梯在聯動模式，正常的電梯台數兩台以上，且參數 03-75 (分散運轉等待時間) 不是設 0 時，可執行分散運轉。
2. 當群控中所有的內召及外召叫車都響應完畢，開始計時，當計時時間大於參數 03-75 (分散運轉等待時間) 時，每台電梯自動跑到就近的群控主站待命。
3. 如果群控主站的站數少於電梯台數，則沒有分配到主站待命的電梯會自動跑到參數 03-68 (群控第 1 主站)，如果參數 03-68 (群控第 1 主站) 沒有設定，則沒有分配到主站待命的電梯會原地待命。
4. 參數 03-68 (群控第 1 主站) 兼上行高峰主站，參數 03-74 (群控第 7 主站) 兼下行高峰主站。
5. 當在跑往群控主站待命的過程中，如果產生內或外召叫車，則取消執行分散運轉，電梯就近樓停車。

03-76 上行高峰 1 開始

出廠設定值：0

設定範圍 0~2359

0000~2359，00 點 00 分到 23 點 59 分。

上行高峰時段 1 的開始時間，請參考參數 03-90 的群控高峰運轉說明。

03-77 上行高峰 1 結束

出廠設定值：0

設定範圍 0~2359

📖 0000~2359，00 點 00 分到 23 點 59 分。

📖 上行高峰時段 1 的結束時間，請參考參數 03-90 的群控高峰運轉說明。

03-78 下行高峰 1 開始

出廠設定值：0

設定範圍 0~2359

📖 0000~2359，00 點 00 分到 23 點 59 分。

📖 下行高峰時段 1 的開始時間，請參考參數 03-90 的群控高峰運轉說明。

03-79 下行高峰 1 結束

出廠設定值：0

設定範圍 0~2359

📖 0000~2359，00 點 00 分到 23 點 59 分。

📖 下行高峰時段 1 的結束時間，請參考參數 03-90 的群控高峰運轉說明。

03-80 上行高峰 2 開始

出廠設定值：0

設定範圍 0~2359

📖 0000~2359，00 點 00 分到 23 點 59 分。

📖 上行高峰時段 2 的開始時間，請參考參數 03-90 的群控高峰運轉說明。

03-81 上行高峰 2 結束

出廠設定值：0

設定範圍 0~2359

📖 0000~2359，00 點 00 分到 23 點 59 分。

📖 上行高峰時段 2 的結束時間，請參考參數 03-90 的群控高峰運轉說明。

03-82 下行高峰 2 開始

出廠設定值：0

設定範圍 0~2359

📖 0000~2359，00 點 00 分到 23 點 59 分。

📖 上行高峰時段 2 的開始時間，請參考參數 03-90 的群控高峰運轉說明。

03-83 下行高峰 2 結束

出廠設定值：0

設定範圍 0~2359

📖 0000~2359，00 點 00 分到 23 點 59 分。

📖 下行高峰時段 2 的結束時間，請參考參數 03-90 的群控高峰運轉說明。

03-84 上行高峰滿載次數
03-85 下行高峰滿載次數

出廠設定值：0

設定範圍 0~65535

📖 請參考參數 03-90 的群控高峰運轉說明。

03-86 下行高峰呼車數

出廠設定值：0

設定範圍 0~65535

📖 請參考參數 03-90 的群控高峰運轉說明。

03-87 上下高峰自保時間

出廠設定值：0

設定範圍 0~65535 秒

📖 請參考參數 03-90 的群控高峰運轉說明。

03-88 任意樓自保時間

出廠設定值：0

設定範圍 0~65535 秒

📖 請參考參數 03-90 的群控高峰運轉說明。

03-89 任意樓滿載次數

出廠設定值：0

設定範圍 0~65535

📖 請參考參數 03-90 的群控高峰運轉說明。

03-90 下行高峰自動向下

出廠設定值：0

設定範圍 0~1

0：下行高峰運轉時，電梯自動召回到靠近頂樓待命時，不會自動往下運轉

1：下行高峰運轉時，電梯自動召回到靠近頂樓待命時，會自動往下運轉

📖 上行高峰運轉：

1. 目的：防止大廳一堆人在等電梯，例如上班時段。
2. 方法：當上行高峰運轉時，電梯在響應完內、外召叫車後，電梯會自動跑到參數 03-68 (群控第 1 主站)，且自動開門一次，當電梯上行經過參數 03-68 (群控第 1 主站) 時會自動停止且開門 1 次。上行高峰運轉與下行高峰運轉的優先權相同，兩種模式可同時存在；該兩種模式的優先權高於任意樓高峰運轉，如原在任意樓高峰運轉模式時，上行高峰運轉或下行高峰運轉條件成立時，可取消任意樓高峰運轉模式。
3. 觸發上行高峰運轉的條件如下：

(1) MI 上行高峰：MI (59 UPK) ON 執行上行高峰運轉，MI OFF 結束上行高峰運轉。群控中任何一台電梯的 MI ON，整個群控電梯進入上行高峰運轉模式。

(2) 上行高峰時段 1：當目前時間在 03-76 (上行高峰 1 開始) 與參數 03-77 (上行高峰 1 結束) 期間時，執行上行高峰運轉。由群控主站發動此功能。

(3) 上行高峰時段 2：當目前時間在參數 03-80 (上行高峰 2 開始) 與參數 03-81 (上行高峰 2 結束)期間時，執行上行高峰運轉。由群控主站發動此功能。

(4) 第 1 主站滿載啟動的次數超過設定值：當電梯在參數 03-68 (群控第 1 主站) 啟動時，如果是滿載狀態，滿載次數會加 1，加到次數等於參數 03-84 (上行高峰滿載次數) 時不再加 1；反之減 1，減到 0 時不再減 1。如果滿載次數等於 03-84 (上行高峰滿載次數) 時，執行上行高峰運轉。參數 03-84 (上行高峰滿載次數) 設 0 為關閉此功能。當此模式發動後，如果滿載次數小於參數 03-84 (上行高峰滿載次數) 時，開始計時，計時到參數 03-87(上下高峰自保時間)後才會結束此模式。由群控主站發動此功能。

🕮 下行高峰運轉：

1. 目的：減少大家要去 1 樓，等電梯的時間，例如中午吃飯時段或下班時段。
2. 方法：當下行高峰運轉時，電梯在跑到參數 03-68 (群控第 1 主站) 以下的樓層後，會自動跑到參數 03-74 (群控第 7 主站)，電梯在跑到參數 03-74 (群控第 7 主站) 以上的樓層後，如果參數 03-90 (下行高峰自動向下) 設 1，會自動跑到參數 03-68 (群控第 1 主站)。
3. 觸發下行高峰運轉的條件如下：

(1) MI 下行高峰：MI (60 DPK) ON 執行下行高峰運轉，MI OFF 結束下行高峰運轉。群控中任何一台電梯的 MI ON，整個群控電梯進入下行高峰運轉模式。

(2) 下行高峰時段 1：當目前時間在參數 03-78 (下行高峰 1 開始) 與參數 03-79 (下行高峰 1 結束)期間時，執行下行高峰運轉。由群控主站發動此功能。

(3) 下行高峰時段 2：當目前時間在參數 03-82 (下行高峰 2 開始) 與參數 03-83 (下行高峰 2 結束)期間時，執行下行高峰運轉。由群控主站發動此功能。

(4) 電梯下行到達第 1 主站時為滿載狀況的次數超過設定值：當電梯下行到達參數 03-68 (群控第 1 主站) 時，如果是滿載狀態，滿載次數會加 1，加到次數等於參數 03-85 (下行高峰滿載次數) 時不再加 1；反之減 1，減到 0 時不再減 1。如果滿載次數等於參數 03-85 (下行高峰滿載次數) 時，執行下行高峰運轉。參數 03-85 (下行高峰滿載次數) 設 0 為關閉此功能。當此模式發動後，如果滿載次數小於參數 03-85 (下行高峰滿載次數) 時，開始計時，計時到參數 03-87 (上下高峰自保時間) 後才會結束此模式。由群控主站發動此功能。此模式的優先權低於任意樓高峰運轉。

(5) 下行外召呼車數超過設定值：當在參數 03-68 (群控第 1 主站) 以上的外召呼車，下行呼車數大於或等於參數 03-86 (下行高峰呼車數)，且下行呼車數大於上行呼車數時，執行下行高峰運轉。參數 03-86 (下行高峰呼車數) 設 0 為關閉此功能。當此模式發動後，如果下行呼車數小於參數 03-86 (下行高峰呼車數)，開始計時，計時到參數 03-87 (上下高峰自保時間) 後才會結束此模式。由群控主站發動此功能。

🕮 任意樓高峰運轉：

1. 目的：當某一樓突然間出現大量的人潮，例如大型會議結束或電影散場時，要能在短時間內將人員載走。如果此狀態發生在大廳上行時，會變成上行高峰運轉模式，而不是任意樓高峰運轉

模式。

2. 方法：當任意樓高峰運轉時，群控內的所有電梯會自動跑到出現大量人潮的那一樓。如果是上行任意樓高峰運轉，電梯到達該樓層時，方向如果不是向下，會自動開門一次；如果是下行任意樓高峰運轉，電梯到達該樓層時，方向如果不是向上，會自動開門一次。
3. 觸發任意樓高峰運轉的條件如下：
   (1) MI 任意樓高峰運轉：當群控中任何一台電梯停在欲執行高峰運轉的樓層時，如果方向向上，令 MI (201 PK) ON 超過 1 秒後使其 OFF，進入 MI 上行任意樓高峰運轉；如果方向向下，令 MI (201 PK) ON 超過 1 秒後使其 OFF，進入 MI 下行任意樓高峰運轉。當 MI (201 PK) OFF 後開始計時，計時到參數 03-88 (任意樓自保時間) 後才會結束此模式。
   (2) 某一樓滿載啟動的次數超過設定值：當電梯在某一樓啟動時，如果是滿載狀態，滿載次數會加 1，加到次數等於參數 03-89 (任意樓滿載次數) 時不再加 1；反之減 1，減到 0 時不再減 1。如果滿載次數等於參數 03-89 (任意樓滿載次數)時 ，執行任意樓高峰運轉。參數 03-89 (任意樓滿載次數) 設 0 為關閉此功能。當此模式發動後，如果滿載次數小於參數 03-89 (任意樓滿載次數) 時，開始計時，計時到參數 03-88 (任意樓自保時間) 後才會結束此模式。由群控主站發動此功能。

📖 解除高峰運轉模式：

群控中任何一台電梯的 MI 解除高峰運轉 (202 REPK) ON 時，會解除任何形式的高峰運轉，不執行高峰運轉模式。

03-91 群控反向加樓層

出廠設定值：4

設定範圍 0~60S

📖 當按下外召叫車後，如果來響應的電梯其運行方向與此外召叫車的方向相反，其計算的距離差要加上參數 03-91。

03-92 群控停一次的時間

出廠設定值：14.0

設定範圍 0.0~60.0 秒

📖 範例：

假設：電梯行走 1 個樓層要 2 秒鐘，參數 03-92 設定 14 秒。

1 號梯停在 5 樓 (未分配叫車)，2 號梯停在 10 樓 (已分配 12 樓叫車)，此時按 15 樓外召叫車，1 號梯到達 15 樓的時間：(15 - 5) × 2 = 20 秒，2 號梯到達 15 樓的時間：(15 - 10) × 2 + 14 (停一次的時間) = 24 秒，1 號梯雖然停的比 2 號梯遠，但經計算後 1 號梯會比 2 號梯快 4 秒到 15 樓，所以此 15 樓外召叫車會分配給 1 號梯來響應。

03-99 轎內箭頭同運行

出廠設定值：0

設定範圍 0~1

0：轎廂內的運轉方向指示同乘場的運轉方向指示

1：電梯停止中，轎廂內的運轉方向指示同乘場的運轉方向指示。電梯運轉中，轎廂內的運轉方向指示同馬達的運轉方向

[此頁有意留為空白]

04 速度曲線

⚡表示可在運轉中執行設定功能

04-00 緊急速度

出廠設定值：0.15

設定範圍 0.00~0.30 m/s

緊急運轉時走此速度。

04-01 檢修速度

出廠設定值：0.25

設定範圍 0.00~0.63 m/s

檢修運轉時走參數 04-01 檢修速度。

04-02 返端站速度

出廠設定值：0.50

設定範圍 0.00~1.50 m/s

返端站位置修正時走此速度。

04-03 井道學習速度

出廠設定值：0.20

設定範圍 0.00~0.50 m/s

井道自學習時走此速度。

04-04 平層外速度

出廠設定值：0.12

設定範圍 0.01~0.30 m/s

電梯停在平層外做就近樓救出運轉時，使用此速度。

電梯檢修運轉時，遇到 ULS1 (上一級強迫減速開關)、DLS1 (下一級強迫減速開關) 時會變成平層外速度。

04-05 平層內速度

出廠設定值：0.04

設定範圍 0.01~0.15 m/s

電梯在做再平層時使用此速度。

04-06 等速持續時間

出廠設定值：500

設定範圍 0~3000 ms

04-07 加速度

出廠設定值：0.40

設定範圍 0.10~1.50 m/s^2

📖 直接停靠時的加速度。

04-08 減速度

出廠設定值：1.50

設定範圍 0.10~1.50 m/s^2

📖 直接停靠時的減速度。

04-09 檢修減速度

出廠設定值：2.000

設定範圍 0.500~3.000 m/s^2

📖 設太小時，有可能在返端站校正位置時，造成衝頂或衝底。

04-10 檢修加速度

出廠設定值：0.20

設定範圍 0.10~1.50 m/s^2

04-11 再平層減速度

出廠設定值：1.50

設定範圍 0.10~1.50 m/s^2

04-14 S1 加速起始時間

出廠設定值：3.00

設定範圍 0.01~25.00 秒

04-15 S2 加速到達時間

出廠設定值：1.00

設定範圍 0.01~25.00 秒

04-16 S3 減速起始時間

出廠設定值：1.00

設定範圍 0.01~25.00 秒

04-17 S4 減速到達時間

出廠設定值：3.00

設定範圍 0.01~25.00 秒

04-18 手動走慢速時間

出廠設定值：3.0

設定範圍 0.0~10.0 秒

📖 手動啟動時在參數 04-18 設定的時間內會先走平層內速度，之後才會走檢修速度。

04-94 CF2_參數

出廠設定值：唯讀

設定範圍 0.00~655.35

📖 當發生 F111(CF2) 故障時，此參數顯示目前發生 F111(CF2) 故障的參數位置。

📖 小數點左邊表示參數群，小數點右邊表示參數號碼，例如：參數 04-94 = 4.01 表示目前發生 F111(CF2) 故障的參數位置為參數 04-01。

04-95 CF2_現在值

出廠設定值：唯讀

設定範圍 0~65535

📖 當發生 F111(CF2) 故障時，顯示目前造成 F111(CF2) 故障的參數數值，該值只能顯示正十進制數值，當實際數值為十六進制數值或有正負號時可能顯示不正確。

[此頁有意留為空白]

05 門控設定

✓表示可在運轉中執行設定功能

05-00 門機數量

出廠設定值：1

設定範圍 1~2

1：單門系統

2：雙門系統

📖 1：控制一台門機

📖 2：控制二台門機

05-01 開門控制

出廠設定值：1

設定範圍 0~2

0：不開門

1：先開前門再開後門

2：同時開啟前後門

05-02 DSF 16~1
05-03 DSF 32~17
05-04 DSF 48~33
05-05 DSF 64~49

出廠設定值：65535

設定範圍 0~65535

📖 前門服務物理樓層 1S~64S

📖 參數將每 16 層利用 16 位元方式設定，若對應樓層之位元設定為 1，則電梯會響應該樓層前門；若對應樓層之位元設定為 0，則電梯將不會響應該樓層前門。

📖 例如：一個 10 層樓電梯，其中 3F、5F 不響應該樓層前門。3F、5F 對應下圖為 bit2、bi4 位置，則參數 05-02 設定為 65535 - 2^2 - 2^4 = 65515(0xFFEB)。其餘參數設定方式皆同。

📖 LED 面板設定方式　　數位操作器 KPC-CC01 設定方式

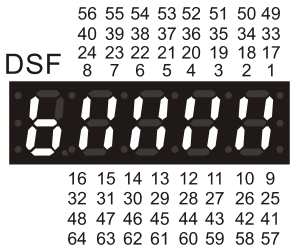

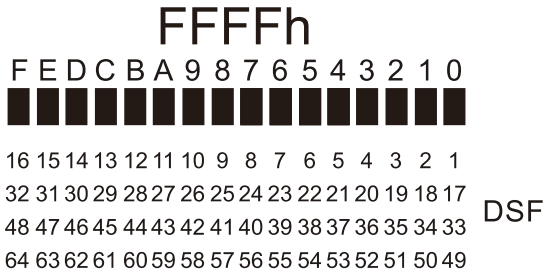

05-06 DSB 16~1
05-07 DSB 32~17
05-08 DSB 48~33
05-09 DSB 64~49

出廠設定值：0

設定範圍 0~65535

- 後門服務物理樓層 1S~64S
- 設定方式參考參數 05-02
- LED 面板設定方式　　數位操作器 KPC-CC01 設定方式

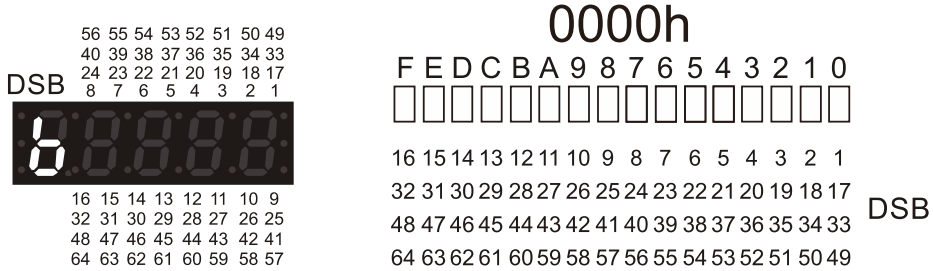

05-10 外召開門時間

出廠設定值：5.0

設定範圍 0.0~6553.5 秒

- 外召叫車時，當電梯到站後開門的時間

05-11 內召開門時間

出廠設定值：5.0

設定範圍 0.0~6553.5 秒

- 轎廂開門按鈕的開門時間
- 內召叫車時，當電梯到站後開門的時間

05-12 開門延時時間

出廠設定值：30.0

設定範圍 0.0~6553.5 秒

- 轎廂延長開門按鈕的開門時間

05-13 身障開門時間

出廠設定值：9.0

設定範圍 0.0~6553.5 秒

- 轎廂身障開門按鈕的開門時間

05-14 開門時間保護

出廠設定值：10

設定範圍 0~100 秒

- 設定 0：不要開門時間保護功能
- 開門後，經過參數 05-14 的時間 IED-S 仍未收到開門限位訊號，跳故障碼 F225 或 F227 並且作關門動作。

05-15 關門時間保護

出廠設定值：10

設定範圍 0~100 秒

- 設定 0：不要關門時間保護功能
- 關門後，經過參數 05-15 的時間後電梯門仍未關閉，跳故障碼 F226 或 F228 並且作開門動作。

05-16 關門保護次數

出廠設定值：5

設定範圍 0~100

0：關門保護次數無限制

1~100：一小時內關門時間保護次數大於該設定值，門會保持開門狀態不會再自動關門，關門按鈕快速閃爍，按關門鈕可自動復歸該故障

05-17 開延長關門預報

出廠設定值：5.0

設定範圍 0.0~100.0 秒

- 在開門延長鈕亮燈時，關門前指令板上的蜂鳴器及多功能輸出端子設定為 155 CLBZ (關門預報警鈴) 的端子會輸出參數 05-17 指定的時間後，才會開始做關門的動作。

05-18 關門預報時間

出廠設定值：2.0

設定範圍 0.0~199.9 秒

- 設定 0~99.9：語音會在關門前參數 05-18 設定的時間，提前播報「電梯要關門了」，同時指令板上的蜂鳴器及多功能輸出端子設定為 155 CLBZ (關門預報警鈴) 的端子會輸出。
- 設定 100.0~199.9：語音會在關門前參數 05-18 設定的時間減 100.0 秒，提前播報「電梯要關門了」，指令板上的蜂鳴器及多功能輸出端子設定為 155 CLBZ (關門預報警鈴) 的端子不會輸出。

05-19 鎖梯基站關門

出廠設定值：0

設定範圍 0~1

0：電梯回到鎖梯基站時保持開門

1：電梯回到鎖梯基站時，先開門 20 秒後自動關門

05-20 消防召回關門

出廠設定值：0

設定範圍 0~1

0：電梯回到消防基站時保持開門

1：電梯回到消防基站時，先開門 20 秒後自動關門

05-21 關門中再開門時間

出廠設定值：5.0

設定範圍 0.0~6553.5 秒

📖 電梯門在還沒有關閉時，門再次打開。當門開到位後，計時到該參數設定的時間後才開始關門。

05-23 消防運轉自動開門

出廠設定值：0

設定範圍 0~1

0：到達目的樓層時，不會自動開門，必須持續按開門鈕才會開門，且在門還沒有開到底時放開開門鈕，電梯門會自動關閉

1：到達目的樓層時，自動開門

05-24 手動時開關門模式

出廠設定值：0

設定範圍 0~2

0：不輸出開關門訊號

1：不會開門，且門沒有關閉時會自動關門

2：停在平層時自動開門，單獨按手動上或下行按鈕會關門

📖 0：不是在下列情況時，開、關門輸出訊號不會輸出

下列情況會開門：

1. 停在平層，同時按該手動模式的上、下行按鈕。
2. 在轎廂內檢修模式下，即使停在非平層，同時按轎廂內的上、下行按鈕，也可開門。

下列情況會關門：

1. 電梯運行中
2. 單獨按手動上或下行按鈕。

📖 在手動模式不管參數 05-24 設定多少，即使停在非平層按多功能輸入端子 121 DOBOC1 (轎頂檢修前門開門按鈕) 會開前門，按 122 DOBOC2 (轎頂檢修後門開門按鈕) 會開後門，按 123 DCBOC1 (轎頂檢修前門關門按鈕) 會關前門，按 124 DCBOC2 (轎頂檢修後門關門按鈕) 會關後門。

05-25 停車開門延時

出廠設定值：0.5

設定範圍 0.0~2.0 秒

📖 電梯停平層且運行接觸器斷開後要延遲開門的時間。

📖 如果有設定參數 03-20 (停止預開門時間) 時，開門時間不受參數 05-25 限制 (參數 05-25 無效)。

05-26 開門訊號關閉時間

出廠設定值：0.0

設定範圍 0.0~600.0 秒

0.0：表示開門訊號持續輸出

0.1~600.0：表示門開到底後開始計時，當計時超過該值後，開門訊號會停止輸出

05-27 關門訊號關閉時間

出廠設定值：0.0

設定範圍 0.0~600.0 秒

0.0：表示關門訊號持續輸出

0.1~600.0：表示門關閉後開始計時，當計時超過該值後，關門訊號會停止輸出

05-28 外召不響應時間

出廠設定值：0

設定範圍 0~60 秒

- 電梯開門後經過該設定時間後，會不響應當樓的外召，目的在防止外召按鈕卡著，或電梯已滿載關門中因外召按下電梯再開門，或先進入電梯的人不會受比較慢到乘場搭電梯的人因按下外召按鈕而再開門。
- 設 0 表示不要此功能。

05-29 安全迴路 OFF 開門

出廠設定值：0

設定範圍 0~1

- 設定 0：
  1. 如果門控制方式是 Open、Close 雙訊號控制，安全迴路 OFF 時，Open、Close 信號都不輸出，門保持 Free Run 狀態。
  2. 如果門控制方式是單一 Open 信號控制，安全迴路 OFF 時，Open 信號不輸出，門執行關門動作。
- 設定 1：
  1. 安全迴路 OFF 時，如果電梯停在門區內，門執行開門動作。
  2. 安全迴路 OFF 時，如果電梯停在門區外，門執行關門動作。

05-50 前門 16~1 刷卡無效
05-51 前門 32~17 刷卡無效
05-52 前門 48~33 刷卡無效
05-53 前門 64~49 刷卡無效
05-54 後門 16~1 刷卡無效
05-55 後門 32~17 刷卡無效
05-56 後門 48~33 刷卡無效
05-57 後門 64~49 刷卡無效

出廠設定值：0

設定範圍 0~65535

- 前後門服務物理樓層 1S~64S
- 對應的 Bit 設 1 時，表示在開啟刷卡機功能時，該樓轎內叫車不受刷卡機控制就可叫車。參數 05-50~05-53 設定前門 64~1 樓轎內叫車；參數 05-54~05-57 設定後門 64~1 樓轎內叫車。
- 例如：一個 1~10 層樓電梯，其中 3F、5F 須設定前門刷卡無效。3F、5F 對應下圖為 bit2、bi4 位置，則參數 05-50 設定為 22 + 24 = 20(0x0014)。其餘參數設定方式皆同。
- LED 面板設定式

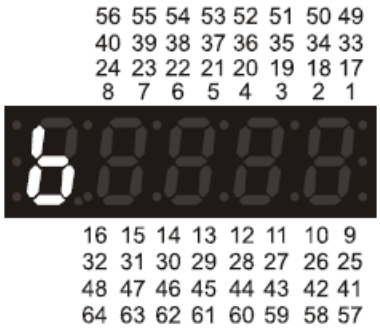

數位操作器 KPC-CC01 設定方式

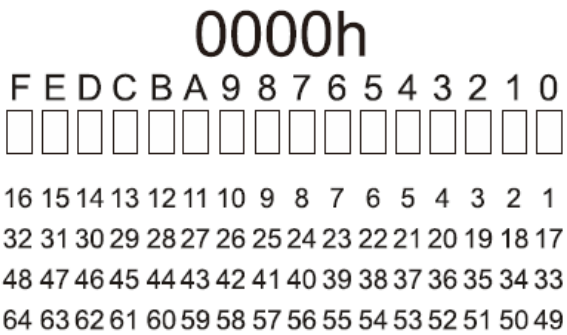

06 主板接點

⚡表示可在運轉中執行設定功能

06-00 高速 MI 濾波時間

出廠設定值：3

設定範圍 0~20 毫秒

📖 多功能輸入端子，X1 DZU、X3 DZD 的濾波時間。

06-01 X1

出廠設定值：1

06-02 X2

出廠設定值：61

06-03 X3

出廠設定值：2

06-04 X4

出廠設定值：62

06-05 X5

出廠設定值：12

06-06 X6

出廠設定值：13

06-07 X7

出廠設定值：11

06-08 X8

出廠設定值：1007

06-09 X9

出廠設定值：10

06-10 X10

出廠設定值：14

06-11 X11

出廠設定值：1056

06-12 X12

出廠設定值：25

06-13 X13

出廠設定值：58

06-14 X14

出廠設定值：50

06-15 X15

出廠設定值：1026

06-16 X16

出廠設定值：1030

06-17 X17

出廠設定值：1031

06-18 X18

出廠設定值：1027

06-19 X19

出廠設定值：0

06-20 X20

出廠設定值：0

06-21 X21

出廠設定值：0

06-22 X22

出廠設定值：1033

06-23 X23

出廠設定值：1035

06-24 X24

出廠設定值：1038

06-25 X25

出廠設定值：1034

06-26 HVX1

出廠設定值：15

06-27 HVX2

出廠設定值：18

06-28 HVX3

出廠設定值：21

06-29 HVX4

出廠設定值：9

06-30 HVX5

出廠設定值：8

設定範圍　詳見功能一覽表的設定值

- X1 必須設定成 1 DZU 上平層感應器。X3 必須設定成 2 DZD 下平層感應器。其他端子可依需要，設定成不同的功能。
- 設定千位數為設定反向接點。
  例如：1=DZU (上平層感應器) 設定為常開接點；1001= DZU (上平層感應器) 設定為常閉接點。
- MI 接點功能是唯一的，意即無法同時輸入一樣的設定值在不同的參數內。
- 在更改 MI、MO 設定後，要重送電才會正常動作。

功能一覽表

(常開 (N.O.) (A 接點)，ON：表示接點閉合，OFF：表示接點斷開；

常閉 (N.C.) (B 接點)，OFF：表示接點閉合，ON：表示接點斷開)

設定值	多功能輸入(MI)功能	說　　明
1	DZU (上平層感應器)	1. IED-S 系統透過平層感應器信號確定電梯平層位置。系統支配單門區感應器，上/下平層感應器和上/下門區感應器三種平層配置。 2. 若上行時，應依次收到上平層信號、門區信號、下平層信號；若下行時，應依次收到下平層信號、門區信號、上平層信號。 3. 感應器被遮蔽時 LED 要亮。
2	DZD (下平層感應器)	
3	FL1 (上門區感應器)	1. 為判定電梯是否可以開門。 2. 感應器被遮蔽時 LED 要亮。
4	FL2 (下門區感應器)	
5	FL1NC (FL1 RELAY 的 B 接點)	FL1 接觸器(Relay)的 B(N.C.)接點，用於偵測 FL1 接觸器(Relay)是否發生沾黏。
6	FL2NC (FL2 RELAY 的 B 接點)	FL2 接觸器(Relay)的 B(N.C.)接點，用於偵測 FL2 接觸器(Relay)是否發生沾黏。
7	INSCP (控盤檢修開關)	LED 亮時為控制盤檢修模式，熄時為自動模式。
8	ICPUP (控盤檢修上行)	在控制盤檢修模式時，ICPUP 的 LED 亮表示要檢修上行運轉，ICPDN 的 LED 亮表示要檢修下行運轉。
9	ICPDN (控盤檢修下行)	
10	MATPT (底坑檢修)	LED 亮表示現在為底坑檢修運轉模式，熄時為自動模式。
11	EIS (緊急電動運行)	LED 亮表示進入緊急電動運行模式，系統取消自動運行與自動開關門動作，只能利用緊急電動運行上/下按鈕運行。
12	UDB (緊急電動運行上行按鈕)	LED 亮作緊急電動上行運轉
13	DDB (緊急電動運行下行按鈕)	LED 亮作緊急電動下行運轉
14	RESET (井道外的電氣復歸裝置)	LED 亮表示要執行復歸動作
15	SFH (安全迴路高壓)	安全迴路包含了電梯運行必要的檢測，當安全迴路斷開時，會禁止電梯運行以確保安全。LED 亮時表示安全迴路正常。
16	SFL (安全迴路低壓)	
17	SFNC (安全迴路電磁接觸器的 N.C.接點)	安全迴路(SF)接觸器(Relay)的 N.C. (B)接點，用於偵測 SF 接觸器(Relay)是否發生沾黏。
18	GSH (轎門鎖高壓)	LED 亮表示前、後轎門都已關閉。
19	GSL (轎門鎖低壓)	
20	GSNC (GS 電磁接觸器的 N.C.接點)	轎門門鎖(GS)接觸器(Relay)的 N.C. (B)接點，用於偵測 GS 接觸器(Relay)是否發生沾黏。
21	DSH (層門鎖高壓)	LED 亮表示所有的層門都已經關閉。
22	DSL (層門鎖低壓)	

設定值	多功能輸入(MI)功能	說　　明
23	DSNC (DS 電磁接觸器的 N.C.接點)	層門門鎖(DS)接觸器(Relay)的 N.C. (B)接點，用於偵測 DS 接觸器(Relay)是否發生沾黏。
25	TCIN (活動電纜插入)	1. LED 亮表示活動電纜插入中 (活動電纜已完成接線)。 2. 當 IED-S 與轎頂通訊不正常時，且 TCIN 在 ON 的狀態，表示接線完成但通訊異常，不能自動運轉；當有使用 MI=112 TCI (轎頂檢修開關) 或 MI=153 INSIC (轎廂內檢修開關)，參數 02-46 (手動運轉模式) 設定為 2，其他地方可手動運轉，設定為 0 或 1 則全部手動不能運轉。 3. 當 IED-S 與轎頂通訊不正常時，且 TCIN 在 OFF 的狀態，表示活動電纜還沒有接才會通訊不正常，不能自動運轉，可手動運轉。 4. 當有使用 MI=112 TCI (轎頂檢修開關) 或 MI=153 INSIC (轎廂內檢修開關) 時，參數 02-46 (手動運轉模式) 設定為 0 或 1，必須使用 TCIN；設定為 2 則不用使用 TCIN。沒有使用 MI=112 TCI (轎頂檢修開關) 或 MI=153 INSIC (轎廂內檢修開關) 時，則不用使用 TCIN。
26	SWNC (運行接觸器的 N.C.接點)	運行接觸器(SW)的 N.C.接點，用於偵測 SW 接觸器(Relay)是否發生沾黏。
27	BY1NC (煞車 1 接觸器的 N.C.接點)	煞車接觸器(BY)的 N.C.接點，用於偵測 BY 接觸器(Relay)是否發生沾黏。
28	BY2NC (煞車 2 接觸器的 N.C.接點)	
29	BY3NC (煞車 3 接觸器的 N.C.接點)	
30	BK1 (煞車 1 行程開關)	煞車釋放/閉合的檢測開關，LED 亮表示煞車釋放，熄表示煞車閉合。
31	BK2 (煞車 2 行程開關)	
32	BK3 (煞車 3 行程開關)	
33	LSU (上限位開關)	LED 亮表示電梯的位置已到達限位開關。限制電梯只能在上、下行限位開關之間運行。
34	LSD (下限位開關)	
35	ULS1 (上一級強迫減速)	1. 強迫減速作為保護轎廂於接近端站位置時，觸發後強迫令電梯減速，以確保安全。 2. 上行強迫減速開關，越接近頂樓，開關數字越小。 3. 下行強迫減速開關，越接近底樓，開關數字越小。 4. LED 亮表示開關觸發中。
36	ULS2 (上二級強迫減速)	
37	ULS3 (上三級強迫減速)	
38	DLS1 (下一級強迫減速)	
39	DLS2 (下二級強迫減速)	
40	DLS3 (下三級強迫減速)	
41	IUS (檢修上行極限開關)	LED 亮表示檢修上行極限開關動作，無法轎頂、控盤檢修上行。
42	IDS (檢修下行極限開關)	LED 亮表示檢修下行極限開關動作，無法底坑、控盤檢修下行。

設定值	多功能輸入(MI)功能	說　　明
43	PARK (鎖梯)	LED 亮表示要執行鎖梯運轉模式。
44	FIRM (主消防基站召回)	LED 亮表示要執行火災緊急返回主消防基站。
45	FIRS (次消防基站召回)	LED 亮表示要執行火災緊急返回次消防基站。
46	FIRS1 (一段消防)	LED 亮表示要執行第一段消防員服務。
47	FIRS2 (二段消防)	LED 亮表示要執行第二段消防員服務。
48	FLOOD (水災不會自動復歸)	1. LED 亮表示底坑水災開關偵測到異常。 2. FLOOD 當開關復歸後，還會持續保持在水災模式，必須切檢修開關後才會變回正常模式。 3. FLOODA 當開關復歸後，立刻變成正常模式。
49	FLOODA (水災會自動復歸)	
50	MTS (主機馬達過熱)	LED 亮表示溫度正常
51	ERP (地震 P 波)	地震特低(P 波)開關。LED 亮表示發生地震。
52	ERS (地震 S 波)	地震低(S 波)開關。LED 亮表示發生地震。
53	ERH (地震高)	地震高開關。LED 亮表示發生地震。
54	EPS (緊急電源)	市電停電信號，LED 亮時執行停電救出運轉。 該信號與 67 UPS(UPS 供電)的差別為： EPS：電梯會自行判斷使用上行救出運轉或下行救出運轉。 UPS：需要配合設定值 125 BALWG (平衡開關)，當 BALWG ON 時執行下行救出運轉，反之執行上行救出運轉。
55	GOV (限速器)	LED 亮表示限速器正常
56	DBP (門鎖旁路)	LED 亮表示現在為門鎖旁通狀態
57	BUNC (BU 電磁接觸器的 N.C.接點)	Brake Unit (制動單元) 接觸器的 N.C.接點，用於偵測 BU 接觸器 (Relay) 是否發生沾黏。
58	IBRTS (變頻器的放電電阻溫度開關)	LED 亮表示放電電阻溫度正常
59	UPK (上行高峰運轉)	LED 亮表示要執行上行高峰運轉
60	DPK (下行高峰運轉)	LED 亮表示要執行下行高峰運轉
61	SX1 (門區信號)	LED 亮表示電梯現在在門區範圍內。 只設定 MI=61 SX1 (門區信號)，沒有設定 MI=1 DZU (上平層感應器) 及 MI=2 DZD (下平層感應器)，會自動變成單平層開關模式。
62	SX2 (封門輸出反饋)	1. 電梯在平層時，只要 SY 封門輸出 ON 時，SX2 封門輸出反饋 ON 為正常。 2. 電梯只要不在檢修模式時，SY 封門輸出 OFF 時，SX2 封門輸出反饋 OFF 為正常。 3. 1、2 項偵測到異常時，判定 UCMP 板異常，電梯不能運轉。
63	FXNO (FX 電磁接觸器的 N.O.接點)	封星接觸器的 N.O.接點，用於偵測 FX 接觸器 (Relay)是否發生沾黏。

設定值	多功能輸入(MI)功能	說　　明
64	ERGO (地震高救出運轉)	LED 亮表示要執行地震高救出運轉
65	ULS4 (上四級強迫減速)	說明參考設定值 35~40
66	DLS4 (下四級強迫減速)	
67	UPS (UPS 供電)	市電停電由 UPS 供電時 LED 亮燈。 該信號與 54 EPS (緊急電源) 的差別為： EPS：電梯會自行判斷使用上行救出運轉或下行救出運轉。 UPS：需要配合設定值 125 BALWG (平衡開關)，當 BALWG ON 時執行下行救出運轉，反之執行上行救出運轉。
68	PTUP (底坑檢修上行)	在底坑檢修模式時，PTUP 的 LED 亮表示要手動上行運轉。
69	PTDN (底坑檢修下行)	在底坑檢修模式時，PTDN 的 LED 亮表示要手動下行運轉。
100	OLT1 (前門開門到位)	LED 亮表示門開到底，沒設定的話，系統預設開門時間為 3 秒。
101	OLT2 (後門開門到位)	
102	CLT1 (前門關門到位)	LED 亮表示門關到底
103	CLT2 (後門關門到位)	
104	EDP1 (前門光幕)	LED 亮表示門光幕偵測到有物體擋到光幕，此時當關門到底訊號及門鎖訊號動作時，門會無法動作。
105	EDP2 (後門光幕)	
106	SE1 (前門安全觸板)	LED 亮表示安全觸板被觸碰，此時當關門到底訊號及門鎖訊號動作時，門會無法動作。
107	SE2 (後門安全觸板)	
108	100KG (輕載開關)	LED 亮表示目前轎廂荷重超過 100KG
109	LWX (滿載開關)	LED 亮表示電梯載重超過額定負載的 85%，該開關動作後電梯不響應外召叫車。
110	LWO (超載開關)	LED 亮表示電梯載重超載，電梯會保持開門，蜂鳴器鳴叫，轎廂內顯示超載，電梯不會執行再平層的動作。
111	150% (堆高機超載開關)	LED 亮表示電梯載重超過額定負載的 150%，此為堆高機對應的功能，當有設定此功能後，超載(LWO)動作時可再平層，當觸發 150%開關後，電梯會保持開門，150%蜂鳴器警報，且電梯不會執行再平層的動作。已登錄的內外召叫車取消。
112	TCI (轎頂檢修開關)	LED 亮表示轎頂檢修模式，熄表示自動模式。
113	TCIU (轎頂檢修上行)	LED 亮表示要使用檢修上行運轉
114	TCID (轎頂檢修下行)	LED 亮表示要使用檢修下行運轉
115	HFD (有前門)	LED 亮表示電梯所在的樓層有前門，用於有前後門的電梯

設定值	多功能輸入(MI)功能	說　　明
116	HBD (有後門)	LED 亮表示電梯所在的樓層有後門，用於有前後門的電梯
117	DTS1 (前門 馬達溫度開關)	LED 亮表示馬達溫度正常
118	DTS2 (後門 馬達溫度開關)	
119	TOEX1 (前門過扭力)	LED 亮表示關門時過扭力
120	TOEX2 (後門過扭力)	
121	DOBOC1 (轎頂檢修前門開門按鈕)	LED 亮表示要執行轎頂檢修開門測試
122	DOBOC2 (轎頂檢修後門開門按鈕)	
123	DCBOC1(轎頂檢修前門關門按鈕)	LED 亮表示要執行轎頂檢修關門測試
124	DCBOC2 (轎頂檢修後門關門按鈕)	
125	BALWG (平衡開關)	LED 亮表示轎廂側的重量比配重側的重量還重，緊急電源供電時執行向下救出運轉。 LED 熄表示轎廂側的重量比配重側的重量還輕，緊急電源供電時執行向上救出運轉。
126	HBNFD (有後門沒前門)	當該 MI ON 時，該樓只會開後門不會開前門；當該 MI OFF 時，該樓只會開前門不會開後門。
150	DCB1 (前門關門按鈕)	LED 亮表示按下前門關門按鈕
151	DOB1 (前門開門按鈕)	LED 亮表示按下前門開門按鈕
152	DOBH1 (前門開門延長按鈕)	LED 亮表示按下前門開門延長按鈕
153	INSIC (轎廂內檢修開關)	LED 亮表示轎廂內檢修模式，熄表示自動模式。 轎廂內檢修模式為最低優先權的檢修模式，優先權也比緊急電動運轉低。
154	IICUP (轎廂內檢修上行兼司機換向)	LED 亮表示： 在轎內檢修模式時，要檢修上行運轉。 在司機運行模式時，強制改變電梯運行的方向。
155	IICDN (轎廂內檢修下行兼司機直達)	LED 亮表示： 在轎內檢修模式時，要檢修下行運轉。 在司機運行模式時，令電梯只停靠內召有登錄的叫車，不響應外召的叫車，但外召叫車還是要保持登錄的狀態不可取消。
156	CARD (刷卡機)	LED 亮時轎廂內叫車才可登錄
157	CFNLT (轎廂風扇、照明控制開關)	LED 亮表示風扇停止、照明熄滅
158	ESS (每樓停)	LED 亮表示執行內召叫車每樓都停，例如電梯停在 1F 叫 5 F ，則 2F、3F、4F 經過時都會停。
159	FUP (手動微速上微調按鈕)	LED 亮表示執行自動模式下，強制手動微速上行 (且開門延長按鈕動作時)，走參數 04-05 (平層內速度)。
160	FDN (手動微速下微調按鈕)	LED 亮表示執行自動模式下，強制手動微速下行 (且開門延長按鈕動作時)，走參數 04-05 (平層內速度)。

設定值	多功能輸入(MI)功能	說　　明
161	ISS (獨立運行開關)	LED 亮表示本台電梯脫離聯動，變成獨立正常模式運轉。
162	IND (搬貨專用開關)	LED 亮表示執行搬貨模式
163	ATS (司機模式)	由一人擔任司機，控制電梯上下行及滿足乘客樓層需求。
164	VIP (VIP 模式)	
165	CLIS (轎內照明開關)	LED 亮表示轎廂內的照明設備熄滅
166	FS (轎內風扇開關)	LED 亮表示轎廂內的風扇停止
167	DCB2 (後門關門按鈕)	LED 亮表示按下後門關門按鈕
168	DOB2 (後門開門按鈕)	LED 亮表示按下後門開門按鈕
169	DOBH2 (後門開門延長按鈕)	LED 亮表示按下後門開門延長按鈕
170	DCB1B (前門輔助關門按鈕)	LED 亮表示按下前門輔助關門按鈕
171	DOB1B (前門輔助開門按鈕)	LED 亮表示按下前門輔助開門按鈕
172	DOBH1B (前門輔助開門延長按鈕)	LED 亮表示按下前門輔助開門延長按鈕
173	DCB2B (後門輔助關門按鈕)	LED 亮表示按下後門輔助關門按鈕
174	DOB2B (後門輔助開門按鈕)	LED 亮表示按下後門輔助開門按鈕
175	DOBH2B (後門輔助開門延長按鈕)	LED 亮表示按下後門輔助開門延長按鈕
201	PK (任意樓高峰運轉)	LED 亮時執行任意樓高峰運轉樓層設定
202	REPK (解除高峰運轉)	LED 亮時取消高峰運轉
203	PASSWORD (LED 亮時執行密碼轎廂內叫車)	LED 亮時執行密碼轎廂內叫車
204	PASSSET (LED 亮時執行密碼設定)	LED 亮時執行密碼設定

06-31 Y1

出廠設定值：1

06-32 Y2

出廠設定值：2

06-33 Y3

出廠設定值：5

06-34 Y4

出廠設定值：15

06-35 Y5

出廠設定值：7

06-36 Y6

出廠設定值：13

06-37 Y7

出廠設定值：0

06-38 Y8

出廠設定值：0

設定範圍　詳見功能一覽表的設定值

在更改 MI、MO 設定後，要重送電才會正常動作。

功能一覽表

(常開 (N.O.) (A 接點)，ON：表示接點閉合，OFF：表示接點斷開；

常閉 (N.C.) (B 接點)，OFF：表示接點閉合，ON：表示接點斷開)

設定值	多功能輸出(MO)功能	說　　明
1	SW (運行接觸器)	控制運行接觸器
2	BY1 (煞車 1 接觸器)	控制煞車 1 接觸器
3	BY2 (煞車 2 接觸器)	控制煞車 2 接觸器
4	BY3 (煞車 3 接觸器)	控制煞車 3 接觸器
5	BY4 (煞車強激接觸器)	控制煞車強激接觸器
6	FX (PM 封星接觸器)	封星接觸器若要使用 N.O. (常開) 接點則設定 6，若要使用 N.C. (常閉) 接點則設 1006。
7	BU (BRAKE UNIT 接觸器)	控制 Brake Unit (制動單元)與放電電阻之間的接觸器，同時可當控制主機馬達、控制盤、放電電阻風扇的接觸器。
8	MFN (主機風扇)	控制主機馬達、控制盤、放電電阻風扇的接觸器
9	YUPS (UPS 停止輸出)	UPS 緊急救出運轉完成後，令 UPS 停止供電。
10	PRST (地震復歸)	將地震感知器特低(P 波)信號復歸
11	NOR (正常運轉)	電梯一般模式正常運作中
12	ERR (故障輸出)	電梯發生故障時輸出
13	FIRLD (消防到基站)	火災運轉模式時，電梯到達消防基站時輸出。
14	RG (夾繩器)	LED 亮燈時，令待命型制動器(夾繩器)不要制動。
15	SY (封門接觸器)	平時保持 OFF，只有要做開門再平層、提前開門時才輸出此信號。
16	QKOK (地震管制完成)	當完成地震管制運轉流程後輸出此訊號
17	SDBZ (監視盤警報)	當「地震高」動作後，監視盤警報鳴叫，直到監視盤的「地震高救出運轉」開關被切入
18	ERHL (地震高燈)	當「地震高」訊號動作後，ERHL 亮燈，當「地震高」訊號復歸後 ERHL 熄燈
100	OP1 (前門開門)	輸出前門開門訊號
101	OP2 (後門開門)	輸出後門開門訊號
102	CL1 (前門關門)	輸出前門關門訊號
103	CL2 (後門關門)	輸出後門關門訊號
104	BZ (蜂鳴器)	超載、門鎖旁路運轉中時輸出
105	BPSL (門鎖旁路聲光警報)	門鎖旁路運轉中時輸出，0.4 秒 ON，0.4 秒 OFF。
106	UDCL (轎底燈)	轎底燈，檢修時常亮，門鎖旁路運轉時亮 0.4 秒、熄 0.4 秒。

設定值	多功能輸出(MO)功能	說　　明
107	F (轎內風扇)	輸出風扇訊號，LED 亮時風扇停止。
108	CLI (轎內照明)	輸出照明訊號，LED 亮時照明熄滅。
109	LPT (到站鐘)	輸出到站鐘訊號，動作時間 0.5 秒。
110	LPTU (上行到站鐘)	上行到達目的樓層時，輸出到站鐘，動作時間 0.5 秒。
111	LPTD (下行到站鐘)	下行到達目的樓層時，輸出到站鐘，動作時間 0.5 秒。
112	FCL1 (前門慢速強迫關門)	LED 亮燈時，執行前門慢速強迫關門。
113	FCL2 (後門慢速強迫關門)	LED 亮燈時，執行後門慢速強迫關門。
114	S2XX0 (語音報幾樓到用)	語音報幾樓到用
115	S2XX1 (語音報幾樓到用)	語音報幾樓到用
116	S2XX2 (語音報幾樓到用)	語音報幾樓到用
117	S2XX3 (語音報幾樓到用)	語音報幾樓到用
118	S2XX4 (語音報幾樓到用)	語音報幾樓到用
119	S2XX5 (語音報幾樓到用)	語音報幾樓到用
120	SPK (語音報樓)	語音報樓
121	SOP (語音報電梯開門)	語音報電梯開門
122	SCL (語音報電梯關門)	語音報電梯關門
123	SUP (語音報電梯向上)	語音報電梯向上
124	SDN (語音報電梯向下)	語音報電梯向下
125	SOLD (語音報電梯超載)	語音報電梯超載
126	SSEV (語音報緊急醫療使用中)	語音報緊急醫療使用中
127	SCON (語音停機管制運轉中)	語音停機管制運轉中
128	SFIR (語音火警中)	語音火警中
129	SER (語音地震中)	語音地震中
130	SFLOOD (語音水災中)	語音水災中
131	SUPS (語音停電中)	語音停電中
132	SERR (語音電梯故障中)	語音電梯故障中
133	SPACE (語音空白)	語音空白
134	DP (門電源)	當門要變成 Free Run 狀態時，DP 會自動 OFF。DP 是否會 OFF 會依參數 05-24 (手動時開關門模式)、05-29 (安全迴路 OFF 開門) 的設定，自動改變何時 ON 何時 OFF。
150	DCBL1 (前門關門按鈕燈)	輸出前門關門按鈕亮燈訊號
151	DOBL1 (前門開門按鈕燈)	輸出前門開門按鈕亮燈訊號
152	DOBHL1 (前門開門延長按鈕燈)	輸出前門開門延長按鈕亮燈訊號
153	FULL (滿載)	輸出滿載訊號
154	OLD (超載)	輸出超載訊號
155	CLBZ (關門預報警鈴)	關門預報警鈴
167	DCBL2 (後門關門按鈕燈)	輸出後門關門按鈕亮燈訊號
168	DOBL2 (後門開門按鈕燈)	輸出後門開門按鈕亮燈訊號

設定值	多功能輸出(MO)功能	說　　明
169	DOBHL2 (後門開門延長按鈕燈)	輸出後門開門延長按鈕亮燈訊號
170	DCBL1B (前門輔助關門按鈕燈)	輸出前門輔助關門按鈕燈亮燈訊號
171	DOBL1B (前門輔助開門按鈕燈)	輸出前門輔助開門按鈕燈亮燈訊號
172	DOBHL1B (前門輔助開門延長按鈕燈)	輸出前門輔助開門延長按鈕燈亮燈訊號
173	DCBL2B (後門輔助關門按鈕燈)	輸出後門輔助關門按鈕燈亮燈訊號
174	DOBL2B (後門輔助開門按鈕燈)	輸出後門輔助開門按鈕燈亮燈訊號
175	DOBHL2B (後門輔助開門延長按鈕燈)	輸出後門輔助開門延長按鈕燈亮燈訊號

06-39 X1~16 端口反向

出廠設定值：0000h

06-40 X17~25 端口反向

出廠設定值：0000h

06-42 R1~8 端口反向

出廠設定值：0000h

06-43 HVX1~5 端口反向

出廠設定值：0000h

設定範圍 0000h~FFFFh

- 此功能為設定接點反向功能(測試用)，電梯正常模式下勿設定此功能。
- 如果參數 06-01 已經設定為反向，這裡再設定會變成沒有反向。
- 參數 06-39 (X1~16 端口反向) 的 Bit0~15 對應 MI 端口 X1~16
- 參數 06-40 (X17~25 端口反向) 的 Bit0~8 對應 MI 端口 X17~25
- 參數 06-42 (R1~8 端口反向) 的 Bit0~7 對應 MO 端口 R1~8
- 參數 06-43 (HVX1~5 端口反向) 的 Bit0~4 對應高壓 MI 端口 HVX1~5
- LED 面板設定方式　　數位操作器 KPC-CC01 設定方式

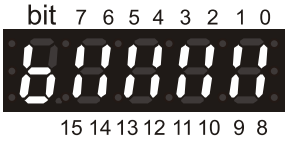

06-99 清空主板接點

出廠設定值：0

設定範圍 0~3

0：無功能

1：將主板的 MI 全部設 0

2：將主板的 MO 全部設 0

3：將主板的 MI、MO 及端口反向全部設 0

07 轎頂接點

⚡表示可在運轉中執行設定功能

07-01 OCB I1

出廠設定值：1112

07-02 OCB I2

出廠設定值：113

07-03 OCB I3

出廠設定值：114

07-04 OCB I4

出廠設定值：1104

07-05 OCB I5

出廠設定值：110

07-06 OCB I6

出廠設定值：1100

07-07 OCB I7

出廠設定值：1102

07-08 OCB I8

出廠設定值：0

07-09 OCB I9

出廠設定值：0

07-19 ICB1 JP17(I1)

出廠設定值：150

07-20 ICB1 JP18(I2)

出廠設定值：151

07-21 ICB1 JP19(I3)

出廠設定值：152

07-22 ICB1 JP20(I4)

出廠設定值：1153

07-23 ICB1 JP21(I5)

出廠設定值：154

07-24 ICB1 JP22(I6)

出廠設定值：155

07-25 ICB1 JP23(I7)

出廠設定值：157

07-26 ICB1 JP24(I8)

出廠設定值：162

07-35 ICB2 JP17(I1)

出廠設定值：0

07-36 ICB2 JP18(I2)

出廠設定值：0

07-37 ICB2 JP19(I3)

出廠設定值：0

07-38 ICB2 JP20(I4)

出廠設定值：0

07-39 ICB2 JP21(I5)

出廠設定值：0

07-40 ICB2 JP22(I6)

出廠設定值：0

07-41 ICB2 JP23(I7)

出廠設定值：0

07-42 ICB2 JP24(I8)

出廠設定值：0

07-51 ICB3 JP17(I1)

出廠設定值：0

07-52 ICB3 JP18(I2)

出廠設定值：0

07-53 ICB3 JP19(I3)

出廠設定值：0

07-54 ICB3 JP20(I4)

出廠設定值：0

07-55 ICB3 JP21(I5)

出廠設定值：0

07-56 ICB3 JP22(I6)

出廠設定值：0

07-57 ICB3 JP23(I7)

出廠設定值：0

07-58 ICB3 JP24(I8)

出廠設定值：0

07-67 ICB4 JP17(I1)

出廠設定值：0

07-68 ICB4 JP18(I2)

出廠設定值：0

07-69 ICB4 JP19(I3)

出廠設定值：0

07-70 ICB4 JP20(I4)

出廠設定值：0

07-71 ICB4 JP21(I5)

出廠設定值：0

07-72 ICB4 JP22(I6)

出廠設定值：0

07-73 ICB4 JP23(I7)

出廠設定值：0

07-74 ICB4 JP24(I8)

出廠設定值：0

設定範圍 請參考參數 06 群主板接點說明

📖 與參數 06 群主板接點共用多功能輸入(MI)功能，請參考參數 06 群主板接點說明。

07-10 OCB Od2(Y1)

出廠設定值：100

07-11 OCB Od1(Y2)

出廠設定值：102

07-12 OCB Oc3(Y3)

出廠設定值：0

07-13 OCB Oc2(Y4)

出廠設定值：0

07-14 OCB Oc1(Y5)

出廠設定值：105

07-15 OCB Ob3(Y6)

出廠設定值：106

07-16 OCB Ob2(Y7)

出廠設定值：154

07-17 OCB Ob1(Y8)

出廠設定值：107

07-18 OCB Oa(Y9)

出廠設定值：108

07-27 ICB1 JP17(Y1)

出廠設定值：150

07-28 ICB1 JP18(Y2)

出廠設定值：151

07-29 ICB1 JP19(Y3)

出廠設定值：152

07-30 ICB1 JP20(Y4)

出廠設定值：0

07-31 ICB1 JP21(Y5)

出廠設定值：154

07-32 ICB1 JP22(Y6)

出廠設定值：155

07-33 ICB1 JP23(Y7)

出廠設定值：0

07-34 ICB1 JP24(Y8)

出廠設定值：0

07-43 ICB2 JP17(Y1)

出廠設定值：0

07-44 ICB2 JP18(Y2)

出廠設定值：0

07-45 ICB2 JP19(Y3)

出廠設定值：0

07-46 ICB2 JP20(Y4)

出廠設定值：0

07-47 ICB2 JP21(Y5)

出廠設定值：0

07-48 ICB2 JP22(Y6)

出廠設定值：0

07-49 ICB2 JP23(Y7)

出廠設定值：0

07-50 ICB2 JP24(Y8)

出廠設定值：0

07-59 ICB3 JP17(Y1)

出廠設定值：0

07-60 ICB3 JP18(Y2)

出廠設定值：0

07-61 ICB3 JP19(Y3)

出廠設定值：0

07-62 ICB3 JP20(Y4)

出廠設定值：0

07-63 ICB3 JP21(Y5)

出廠設定值：0

07-64 ICB3 JP22(Y6)

出廠設定值：0

07-65 ICB3 JP23(Y7)

出廠設定值：0

07-66 ICB3 JP24(Y8)

出廠設定值：0

07-75 ICB4 JP17(Y1)

出廠設定值：0

07-76 ICB4 JP18(Y2)

出廠設定值：0

07-77 ICB4 JP19(Y3)

出廠設定值：0

07-78 ICB4 JP20(Y4)

出廠設定值：0

07-79 ICB4 JP21(Y5)

出廠設定值：0

07-80 ICB4 JP22(Y6)

出廠設定值：0

07-81 ICB4 JP23(Y7)

出廠設定值：0

07-82 ICB4 JP24(Y8)

出廠設定值：0

設定範圍 請參考參數 06 群主板接點說明

- 與參數 06 群主板接點共用多功能輸出(MO)功能，請參考參數 06 群主板接點說明。
- 參數 07-01~07-09 為轎頂板 (OCB) 輸入接點
- 參數 07-10~07-18 為轎頂板 (OCB) 輸出接點
- 參數 07-19~07-26 為指令板 (ICB1) 輸入接點
- 參數 07-27~07-34 為指令板 (ICB1) 輸出接點
- 參數 07-35~07-42 為指令板 (ICB2) 輸入接點

07-99 清空轎頂板接點

出廠設定值：0

設定範圍 0~3

0：無功能

1：將轎頂板的 MI 全部設 0

2：將轎頂板的 MO 全部設 0

3：將轎頂板的 MI、MO 及端口反向全部設 0

[此頁有意留為空白]

08 樓層顯示

⚡表示可在運轉中執行設定功能

08-01 物理樓層 1

出廠設定值：1

08-02 物理樓層 2

出廠設定值：2

08-03 物理樓層 3

出廠設定值：3

08-04 物理樓層 4

出廠設定值：4

08-05 物理樓層 5

出廠設定值：5

08-06 物理樓層 6

出廠設定值：6

08-07 物理樓層 7

出廠設定值：7

08-08 物理樓層 8

出廠設定值：8

08-09 物理樓層 9

出廠設定值：9

08-10 物理樓層 10

出廠設定值：100

08-11 物理樓層 11

出廠設定值：101

08-12 物理樓層 12

出廠設定值：102

08-13 物理樓層 13

出廠設定值：103

08-14 物理樓層 14

出廠設定值：104

08-15 物理樓層 15

出廠設定值：105

08-16 物理樓層 16

出廠設定值：106

08-17 物理樓層 17

出廠設定值：107

08-18 物理樓層 18

出廠設定值：108

08-19 物理樓層 19

出廠設定值：109

08-20 物理樓層 20

出廠設定值：200

08-21 物理樓層 21

出廠設定值：201

08-22 物理樓層 22

出廠設定值：202

08-23 物理樓層 23

出廠設定值：203

08-24 物理樓層 24

出廠設定值：204

08-25 物理樓層 25

出廠設定值：205

08-26 物理樓層 26

出廠設定值：206

08-27 物理樓層 27

出廠設定值：207

08-28 物理樓層 28

出廠設定值：208

08-29 物理樓層 29

出廠設定值：209

08-30 物理樓層 30

出廠設定值：300

08-31 物理樓層 31

出廠設定值：301

08-32 物理樓層 32

出廠設定值：302

08-33 物理樓層 33

出廠設定值：303

08-34 物理樓層 34

出廠設定值：304

08-35 物理樓層 35

出廠設定值：305

08-36 物理樓層 36

出廠設定值：306

08-37 物理樓層 37

出廠設定值：307

08-38 物理樓層 38

出廠設定值：308

08-39 物理樓層 39

出廠設定值：309

08-40 物理樓層 40

出廠設定值：400

08-41 物理樓層 41

出廠設定值：401

08-42 物理樓層 42

出廠設定值：402

08-43 物理樓層 43

出廠設定值：403

08-44 物理樓層 44

出廠設定值：404

08-45 物理樓層 45

出廠設定值：405

08-46 物理樓層 46

出廠設定值：406

08-47 物理樓層 47

出廠設定值：407

08-48 物理樓層 48

出廠設定值：408

08-49 物理樓層 49

出廠設定值：409

08-50 物理樓層 50

出廠設定值：500

08-51 物理樓層 51

出廠設定值：501

08-52 物理樓層 52

出廠設定值：502

08-53 物理樓層 53

出廠設定值：503

08-54 物理樓層 54

出廠設定值：504

08-55 物理樓層 55

出廠設定值：505

08-56 物理樓層 56

出廠設定值：506

08-57 物理樓層 57

出廠設定值：507

08-58 物理樓層 58

出廠設定值：508

08-59 物理樓層 59

出廠設定值：509

08-60 物理樓層 60

出廠設定值：600

08-61 物理樓層 61

出廠設定值：601

08-62 物理樓層 62

出廠設定值：602

08-63 物理樓層 63

出廠設定值：603

08-64 物理樓層 64

出廠設定值：604

設定範圍 0~65535

📖 參數 08-00 使用者不可讀，參數 08-01 第一層樓層顯示設定。

📖 設定值：XXYY

XX：十位數	YY：個位數
00 = ’0’	
01 = ’1’	
02 = ’2’	
03 = ’3’	
04 = ’4’	
05 = ’5’	

06 = ’6’	
07 = ’7’	
08 = ’8’	
09 = ’9’	
10 = ’A’	
11 = ’B’	
12 = ’G’	
13 = ’H’	
14 = ’L’	
15 = ’M’	
16 = ’P’	
17 = ’R’	

📖 參數 08 群為各樓層的顯示值設定，設定值前二位 (XX) 為顯示值的十位數碼，設定值後二位 (YY) 為顯示值的個位數碼。

例如：設定地下一樓顯示 B1，則將 XXYY 設定為 1101。

[此頁有意留為空白]

09 樓層位置 1

- 參數 09 群為井道參數，可以經由井道自學習得到。
- 每層樓皆使用兩組參數，分別為高位(米/m)與低位(釐米/mm)，來表達樓層的絕對位置。
  例如：二樓的樓層位置參數即為參數 09-10 與 09-11，若參數 09-10 為 7、參數 09-11 為 1234，即表示二樓的位置為 7.1234 米(m)。

表示可在運轉中執行設定功能

09-00 目前位置 H

出廠設定值：唯讀

設定範圍 -32768~32767 m

09-01 目前位置 L

出廠設定值：唯讀

設定範圍 -3276.8~3276.7 mm

09-02 目前脈衝 (萬) H

出廠設定值：唯讀

設定範圍 0~65535 萬

09-03 目前脈衝 L

出廠設定值：唯讀

設定範圍 0~65535

09-04 平層插板長度 H

出廠設定值：唯讀

設定範圍 0~65535 m

09-05 平層插板長度 L

出廠設定值：唯讀

設定範圍 0.0~6553.5 mm

09-06 平層間距 H

出廠設定值：唯讀

設定範圍 0~65535 m

09-07 平層間距 L

出廠設定值：唯讀

設定範圍 0.0~6553.5 mm

09-08 1S 高位

出廠設定值：唯讀

設定範圍 0~65535 m

09-09 1S 低位

出廠設定值：唯讀

設定範圍 0.0~6553.5 mm

09-10 2S 高位

出廠設定值：唯讀

設定範圍 0~65535 m

09-11 2S 低位

出廠設定值：唯讀

設定範圍 0.0~6553.5 mm

09-12 3S 高位

出廠設定值：唯讀

設定範圍 0~65535 m

09-13 3S 低位

出廠設定值：唯讀

設定範圍 0.0~6553.5 mm

09-14 4S 高位

出廠設定值：唯讀

設定範圍 0~65535 m

09-15 4S 低位

出廠設定值：唯讀

設定範圍 0.0~6553.5 mm

09-16 5S 高位

出廠設定值：唯讀

設定範圍 0~65535 m

09-17 5S 低位

出廠設定值：唯讀

設定範圍 0.0~6553.5 mm

09-18 6S 高位

出廠設定值：唯讀

設定範圍 0~65535 m

09-19 6S 低位

出廠設定值：唯讀

設定範圍 0.0~6553.5 mm

09-20 7S 高位

出廠設定值：唯讀

設定範圍 0~65535 m

09-21 7S 低位

出廠設定值：唯讀

設定範圍 0.0~6553.5 mm

09-22 8S 高位

出廠設定值：唯讀

設定範圍 0~65535 m

09-23 8S 低位

出廠設定值：唯讀

設定範圍 0.0~6553.5 mm

09-24 9S 高位

出廠設定值：唯讀

設定範圍 0~65535 m

09-25 9S 低位

出廠設定值：唯讀

設定範圍 0.0~6553.5 mm

09-26 10S 高位

出廠設定值：唯讀

設定範圍 0~65535 m

09-27 10S 低位

出廠設定值：唯讀

設定範圍 0.0~6553.5 mm

09-28 11S 高位

出廠設定值：唯讀

設定範圍 0~65535 m

09-29 11S 低位

出廠設定值：唯讀

設定範圍 0.0~6553.5 mm

09-30 12S 高位

出廠設定值：唯讀

設定範圍 0~65535 m

09-31 12S 低位

出廠設定值：唯讀

設定範圍 0.0~6553.5 mm

09-32 13S 高位

出廠設定值：唯讀

設定範圍 0~65535 m

09-33 13S 低位

出廠設定值：唯讀

設定範圍 0.0~6553.5 mm

09-34 14S 高位

出廠設定值：唯讀

設定範圍 0~65535 m

09-35 14S 低位

出廠設定值：唯讀

設定範圍 0.0~6553.5 mm

09-36 15S 高位

出廠設定值：唯讀

設定範圍 0~65535 m

09-37 15S 低位

出廠設定值：唯讀

設定範圍 0.0~6553.5 mm

09-38 16S 高位

出廠設定值：唯讀

設定範圍 0~65535 m

09-39 16S 低位

出廠設定值：唯讀

設定範圍 0.0~6553.5 mm

09-40 17S 高位

出廠設定值：唯讀

設定範圍 0~65535 m

09-41 17S 低位

出廠設定值：唯讀

設定範圍 0.0~6553.5 mm

09-42 18S 高位

出廠設定值：唯讀

設定範圍 0~65535 m

09-43 18S 低位

出廠設定值：唯讀

設定範圍 0.0~6553.5 mm

09-44 19S 高位

出廠設定值：唯讀

設定範圍 0~65535 m

09-45 19S 低位

出廠設定值：唯讀

設定範圍 0.0~6553.5 mm

09-46 20S 高位

出廠設定值：唯讀

設定範圍 0~65535 m

09-47 20S 低位

出廠設定值：唯讀

設定範圍 0.0~6553.5 mm

09-48 21S 高位

出廠設定值：唯讀

設定範圍 0~65535 m

09-49 21S 低位

出廠設定值：唯讀

設定範圍 0.0~6553.5 mm

09-50 22S 高位

出廠設定值：唯讀

設定範圍 0~65535 m

09-51 22S 低位

出廠設定值：唯讀

設定範圍 0.0~6553.5 mm

09-52 23S 高位

出廠設定值：唯讀

設定範圍 0~65535 m

09-53 23S 低位

出廠設定值：唯讀

設定範圍 0.0~6553.5 mm

09-54 24S 高位

出廠設定值：唯讀

設定範圍 0~65535 m

09-55 24S 低位

出廠設定值：唯讀

設定範圍 0.0~6553.5 mm

09-56 25S 高位

出廠設定值：唯讀

設定範圍 0~65535 m

09-57 25S 低位

出廠設定值：唯讀

設定範圍 0.0~6553.5 mm

09-58 26S 高位

出廠設定值：唯讀

設定範圍 0~65535 m

09-59 26S 低位

出廠設定值：唯讀

設定範圍 0.0~6553.5 mm

09-60 27S 高位

出廠設定值：唯讀

設定範圍 0~65535 m

09-61 27S 低位

出廠設定值：唯讀

設定範圍 0.0~6553.5 mm

09-62 28S 高位

出廠設定值：唯讀

設定範圍 0~65535 m

09-63 28S 低位

出廠設定值：唯讀

設定範圍 0.0~6553.5 mm

09-64 29S 高位

出廠設定值：唯讀

設定範圍 0~65535 m

09-65 29S 低位

出廠設定值：唯讀

設定範圍 0.0~6553.5 mm

09-66 30S 高位

出廠設定值：唯讀

設定範圍 0~65535 m

09-67 30S 低位

出廠設定值：唯讀

設定範圍 0.0~6553.5 mm

09-68 31S 高位

出廠設定值：唯讀

設定範圍 0~65535 m

09-69 31S 低位

出廠設定值：唯讀

設定範圍 0.0~6553.5 mm

09-70 32S 高位

出廠設定值：唯讀

設定範圍 0~65535 m

09-71 32S 低位

出廠設定值：唯讀

設定範圍 0.0~6553.5 mm

09-72 33S 高位

出廠設定值：唯讀

設定範圍 0~65535 m

09-73 33S 低位

出廠設定值：唯讀

設定範圍 0.0~6553.5 mm

09-74 34S 高位

出廠設定值：唯讀

設定範圍 0~65535 m

09-75 34S 低位

出廠設定值：唯讀

設定範圍 0.0~6553.5 mm

09-76 35S 高位

出廠設定值：唯讀

設定範圍 0~65535 m

09-77 35S 低位

出廠設定值：唯讀

設定範圍 0.0~6553.5 mm

09-78 36S 高位

出廠設定值：唯讀

設定範圍 0~65535 m

09-79 36S 低位

出廠設定值：唯讀

設定範圍 0.0~6553.5 mm

09-80 37S 高位

出廠設定值：唯讀

設定範圍 0~65535 m

09-81 37S 低位

出廠設定值：唯讀

設定範圍 0.0~6553.5 mm

09-82 38S 高位

出廠設定值：唯讀

設定範圍 0~65535 m

09-83 38S 低位

出廠設定值：唯讀

設定範圍 0.0~6553.5 mm

09-84 39S 高位

出廠設定值：唯讀

設定範圍 0~65535 m

09-85 39S 低位

出廠設定值：唯讀

設定範圍 0.0~6553.5 mm

09-86 40S 高位

出廠設定值：唯讀

設定範圍 0~65535 m

09-87 40S 低位

出廠設定值：唯讀

設定範圍 0.0~6553.5 mm

09-88 41S 高位

出廠設定值：唯讀

設定範圍 0~65535 m

09-89 41S 低位

出廠設定值：唯讀

設定範圍 0.0~6553.5 mm

09-90 42S 高位

出廠設定值：唯讀

設定範圍 0~65535 m

09-91 42S 低位

出廠設定值：唯讀

設定範圍 0.0~6553.5 mm

09-92 43S 高位

出廠設定值：唯讀

設定範圍 0~65535 m

09-93 43S 低位

出廠設定值：唯讀

設定範圍 0.0~6553.5 mm

09-94 44S 高位

出廠設定值：唯讀

設定範圍 0~65535 m

09-95 44S 低位

出廠設定值：唯讀

設定範圍 0.0~6553.5 mm

09-96 45S 高位

出廠設定值：唯讀

設定範圍 0~65535 m

09-97 45S 低位

出廠設定值：唯讀

設定範圍 0.0~6553.5 mm

09-98 46S 高位

出廠設定值：唯讀

設定範圍 0~65535 m

09-99 46S 低位

出廠設定值：唯讀

設定範圍 0.0~6553.5 mm

10 樓層位置 2

- 參數 10 群為井道參數，可以經由井道自學習得到。
- 參數 10-52 至 10-79 為位置修正 (51S~64S)，使用者可根據已經樓層學習好之各樓層位置進行微調，以達到位置最佳化電梯高度。
- 每層樓皆使用兩組參數，分別為高位(米/m)與低位(釐米/mm)，來表達樓層的絕對位置。

1. 參數 10-36 至 10-51 為井道開關絕對位置，包括上下限位開關以及強減感應器。
2. IED-S 最多支援四組強迫減速感應器，其中最接近端樓的即為一級強迫減速感應器，其次為二級及三級強迫減速感應器，離端樓最遠的即為四級強迫減速感應器。
3. 在運行過程中，強迫減速開關觸發時，IED-S 會實施偵測電梯運行速度並且判斷速度與位置是否異常。若發現異常，會強迫減速進行電梯保護，防止電梯過衝的情況。
4. 強迫減速感應器的安裝位置，請參考子章節 10-6-3 上、下強迫減速感應器建議裝設位置。

✓表示可在運轉中執行設定功能

10-00 47S 高位

出廠設定值：唯讀

設定範圍 0~65535 m

10-01 47S 低位

出廠設定值：唯讀

設定範圍 0.0~6553.5 mm

10-02 48S 高位

出廠設定值：唯讀

設定範圍 0~65535 m

10-03 48S 低位

出廠設定值：唯讀

設定範圍 0.0~6553.5 mm

10-04 49S 高位

出廠設定值：唯讀

設定範圍 0~65535 m

10-05 49S 低位

出廠設定值：唯讀

設定範圍 0.0~6553.5 mm

10-06 50S 高位

出廠設定值：唯讀

設定範圍 0~65535 m

10-07 50S 低位

出廠設定值：唯讀

設定範圍 0.0~6553.5 mm

10-08 51S 高位

出廠設定值：唯讀

設定範圍 0~65535 m

10-09 51S 低位

出廠設定值：唯讀

設定範圍 0.0~6553.5 mm

10-10 52S 高位

出廠設定值：唯讀

設定範圍 0~65535 m

10-11 52S 低位

出廠設定值：唯讀

設定範圍 0.0~6553.5 mm

10-12 53S 高位

出廠設定值：唯讀

設定範圍 0~65535 m

10-13 53S 低位

出廠設定值：唯讀

設定範圍 0.0~6553.5 mm

10-14 54S 高位

出廠設定值：唯讀

設定範圍 0~65535 m

10-15 54S 低位

出廠設定值：唯讀

設定範圍 0.0~6553.5 mm

10-16 55S 高位

出廠設定值：唯讀

設定範圍 0~65535 m

10-17 55S 低位

出廠設定值：唯讀

設定範圍 0.0~6553.5 mm

10-18 56S 高位

出廠設定值：唯讀

設定範圍 0~65535 m

10-19 56S 低位

出廠設定值：唯讀

設定範圍 0.0~6553.5 mm

10-20 57S 高位

出廠設定值：唯讀

設定範圍 0~65535 m

10-21 57S 低位

出廠設定值：唯讀

設定範圍 0.0~6553.5 mm

10-22 58S 高位

出廠設定值：唯讀

設定範圍 0~65535 m

10-23 58S 低位

出廠設定值：唯讀

設定範圍 0.0~6553.5 mm

10-24 59S 高位

出廠設定值：唯讀

設定範圍 0~65535 m

10-25 59S 低位

出廠設定值：唯讀

設定範圍 0.0~6553.5 mm

10-26 60S 高位

出廠設定值：唯讀

設定範圍 0~65535 m

10-27 60S 低位

出廠設定值：唯讀

設定範圍 0.0~6553.5 mm

10-28 61S 高位

出廠設定值：唯讀

設定範圍 0~65535 m

10-29 61S 低位

出廠設定值：唯讀

設定範圍 0.0~6553.5 mm

10-30 62S 高位

出廠設定值：唯讀

設定範圍 0~65535 m

10-31 62S 低位

出廠設定值：唯讀

設定範圍 0.0~6553.5 mm

10-32 63S 高位

出廠設定值：唯讀

設定範圍 0~65535 m

10-33 63S 低位

出廠設定值：唯讀

設定範圍 0.0~6553.5 mm

10-34 64S 高位

出廠設定值：唯讀

設定範圍 0~65535 m

10-35 64S 低位

出廠設定值：唯讀

設定範圍 0.0~6553.5 mm

10-36 下強停 高位

出廠設定值：唯讀

設定範圍 -32768~32767 m

10-37 下強停 低位

出廠設定值：唯讀

設定範圍 -3276.8~3276.7 mm

10-38 下 1 級減速 高位

出廠設定值：唯讀

設定範圍 0~65535 m

10-39 下 1 級減速 低位

出廠設定值：唯讀

設定範圍 0.0~6553.5 mm

10-40 下 2 級減速 高位

出廠設定值：唯讀

設定範圍 0~65535 m

10-41 下 2 級減速 低位

出廠設定值：唯讀

設定範圍 0.0~6553.5 mm

10-42 下 3 級減速 高位

出廠設定值：唯讀

設定範圍 0~65535 m

10-43 下 3 級減速 低位

出廠設定值：唯讀

設定範圍 0.0~6553.5 mm

10-44 上強停 高位

出廠設定值：唯讀

設定範圍 0~65535 m

10-45 上強停 低位

出廠設定值：唯讀

設定範圍 0.0~6553.5 mm

10-46 上 1 級減速 高位

出廠設定值：唯讀

設定範圍 0~65535 m

10-47 上 1 級減速 低位

出廠設定值：唯讀

設定範圍 0.0~6553.5 mm

10-48 上 2 級減速 高位

出廠設定值：唯讀

設定範圍 0~65535 m

10-49 上 2 級減速 低位

出廠設定值：唯讀

設定範圍 0.0~6553.5 mm

10-50 上 3 級減速 高位

出廠設定值：唯讀

設定範圍 0~65535 m

10-51 上 3 級減速 低位

出廠設定值：唯讀

設定範圍 0.0~6553.5 mm

10-52 51S 上行修正

出廠設定值：0

設定範圍 -100~100 mm

10-53 51S 下行修正

出廠設定值：0

設定範圍 -100~100 mm

10-54 52S 上行修正

出廠設定值：0

設定範圍 -100~100 mm

10-55 52S 下行修正

出廠設定值：0

設定範圍 -100~100 mm

10-56 53S 上行修正

出廠設定值：0

設定範圍 -100~100 mm

10-57 53S 下行修正

出廠設定值：0

設定範圍 -100~100 mm

10-58 54S 上行修正

出廠設定值：0

設定範圍 -100~100 mm

10-59 54S 下行修正

出廠設定值：0

設定範圍 -100~100 mm

10-60 55S 上行修正

出廠設定值：0

設定範圍 -100~100 mm

10-61 55S 下行修正

出廠設定值：0

設定範圍 -100~100 mm

10-62 56S 上行修正

出廠設定值：0

設定範圍 -100~100 mm

10-63 56S 下行修正

出廠設定值：0

設定範圍 -100~100 mm

10-64 57S 上行修正

出廠設定值：0

設定範圍 -100~100 mm

10-65 57S 下行修正

出廠設定值：0

設定範圍 -100~100 mm

10-66 58S 上行修正

出廠設定值：0

設定範圍 -100~100 mm

10-67 58S 下行修正

出廠設定值：0

設定範圍 -100~100 mm

10-68 59S 上行修正

出廠設定值：0

設定範圍 -100~100 mm

10-69 59S 下行修正

出廠設定值：0

設定範圍 -100~100 mm

10-70 60S 上行修正

出廠設定值：0

設定範圍 -100~100 mm

10-71 60S 下行修正

出廠設定值：0

設定範圍 -100~100 mm

10-72 61S 上行修正

出廠設定值：0

設定範圍 -100~100 mm

10-73 61S 下行修正

出廠設定值：0

設定範圍 -100~100 mm

10-74 62S 上行修正

出廠設定值：0

設定範圍 -100~100 mm

10-75 62S 下行修正

出廠設定值：0

設定範圍 -100~100 mm

10-76 63S 上行修正

出廠設定值：0

設定範圍 -100~100 mm

10-77 63S 下行修正

出廠設定值：0

設定範圍 -100~100 mm

10-78 64S 上行修正

出廠設定值：0

設定範圍 -100~100 mm

10-79 64S 下行修正

出廠設定值：0

設定範圍 -100~100 mm

10-80 上 4 級減速 高位

出廠設定值：唯讀

設定範圍 0~65535 m

10-81 上 4 級減速 低位

出廠設定值：唯讀

設定範圍 0.0~6553.5 mm

10-82 下 4 級減速 高位

出廠設定值：唯讀

設定範圍 0~65535 m

10-83 下 4 級減速 低位

出廠設定值：唯讀

設定範圍 0.0~6553.5 mm

10-84 位置修正全部歸零

出廠設定值：0

設定範圍 0~1

📖 設定 1：會將參數群 10、11 中之參數 11-00 (1S 上行修正)~參數 11-99 (50S 下行修正) 及參數 10-52 (51S 上行修正)~參數 10-79 (64S 下行修正) 的全部的上、下行位置修正值，及參數 10-85 (全部的位置修正值) 設為 0，然後該參數會自動變回 0。

10-85 全部的位置修正值

出廠設定值：0

設定範圍 -100~100 mm

📖 修改此設定值會將參數群 10、11 中之參數 11-00 (1S 上行修正)~參數 11-99 (50S 下行修正) 及參數 10-52 (51S 上行修正)~參數 10-79 (64S 下行修正) 的每一個上、下行位置修正值加上此設定值後再傳給變頻器。

📖 此設定值要在±(參數 09-05 (平層插板長度) - 參數 09-07 (平層間距)) 的範圍內。

[此頁有意留為空白]

11 位置修正

⚡表示可在運轉中執行設定功能

11-00	1S 上行修正
11-01	1S 下行修正
11-02	2S 上行修正
11-03	2S 下行修正
11-04	3S 上行修正
11-05	3S 下行修正
11-06	4S 上行修正
11-07	4S 下行修正
11-08	5S 上行修正
11-09	5S 下行修正
11-10	6S 上行修正
11-11	6S 下行修正
11-12	7S 上行修正
11-13	7S 下行修正
11-14	8S 上行修正
11-15	8S 下行修正
11-16	9S 上行修正
11-17	9S 下行修正
11-18	10S 上行修正
11-19	10S 下行修正
11-20	11S 上行修正
11-21	11S 下行修正
11-22	12S 上行修正
11-23	12S 下行修正
11-24	13S 上行修正
11-25	13S 下行修正
11-26	14S 上行修正
11-27	14S 下行修正
11-28	15S 上行修正
11-29	15S 下行修正
11-30	16S 上行修正

11-31 16S 下行修正
11-32 17S 上行修正
11-33 17S 下行修正
11-34 18S 上行修正
11-35 18S 下行修正
11-36 19S 上行修正
11-37 19S 下行修正
11-38 20S 上行修正
11-39 20S 下行修正
11-40 21S 上行修正
11-41 21S 下行修正
11-42 22S 上行修正
11-43 22S 下行修正
11-44 23S 上行修正
11-45 23S 下行修正
11-46 24S 上行修正
11-47 24S 下行修正
11-48 25S 上行修正
11-49 25S 下行修正
11-50 26S 上行修正
11-51 26S 下行修正
11-52 27S 上行修正
11-53 27S 下行修正
11-54 28S 上行修正
11-55 28S 下行修正
11-56 29S 上行修正
11-57 29S 下行修正
11-58 30S 上行修正
11-59 30S 下行修正
11-60 31S 上行修正
11-61 31S 下行修正
11-62 32S 上行修正
11-63 32S 下行修正

11-64	33S 上行修正
11-65	33S 下行修正
11-66	34S 上行修正
11-67	34S 下行修正
11-68	35S 上行修正
11-69	35S 下行修正
11-70	36S 上行修正
11-71	36S 下行修正
11-72	37S 上行修正
11-73	37S 下行修正
11-74	38S 上行修正
11-75	38S 下行修正
11-76	39S 上行修正
11-77	39S 下行修正
11-78	40S 上行修正
11-79	40S 下行修正
11-80	41S 上行修正
11-81	41S 下行修正
11-82	42S 上行修正
11-83	42S 下行修正
11-84	43S 上行修正
11-85	43S 下行修正
11-86	44S 上行修正
11-87	44S 下行修正
11-88	45S 上行修正
11-89	45S 下行修正
11-90	46S 上行修正
11-91	46S 下行修正
11-92	47S 上行修正
11-93	47S 下行修正
11-94	48S 上行修正
11-95	48S 下行修正
11-96	49S 上行修正

11-97 49S 下行修正

11-98 50S 上行修正

11-99 50S 下行修正

出廠設定值：0

設定範圍 -100~100 mm

- 使用者可根據已經樓層學習好之各樓層位置進行微調，以達到位置最佳化的電梯高度。
- (上或下行修正值 + 參數 10-85 (全部的位置修正值)) 要在 ±(參數 09-05 (平層插板長度) - 參數 09-07 (平層間距)) 的範圍內。
- 變頻器韌體版本為 v1.09 版以上，此功能才有效。

12 訊號監控

✓表示可在運轉中執行設定功能

12-00	UF 16~01
12-01	UF 32~17
12-02	UF 48~33
12-03	UF 64~49

出廠設定值：0

設定範圍 0~65535

📖 外召前門上叫車訊號 1F~64F

📖 LED 面板顯示說明　　數位操作器 KPC-CC01 顯示說明

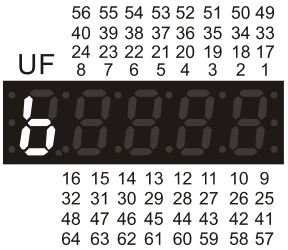

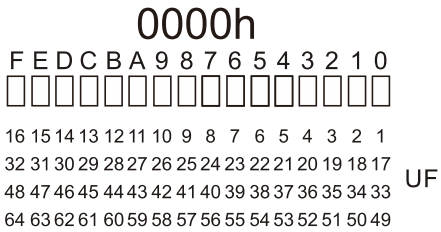

12-04	DF 16~01
12-05	DF 32~17
12-06	DF 48~33
12-07	DF 64~49

出廠設定值：0

設定範圍 0~65535

📖 外召前門下叫車訊號 1F~64F

📖 LED 面板顯示說明　　數位操作器 KPC-CC01 顯示說明

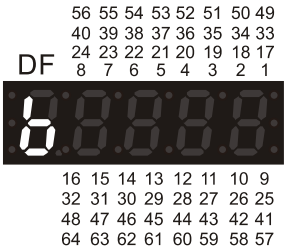

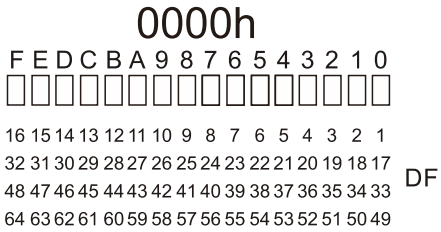

12-08	CF 16~01
12-09	CF 32~17
12-10	CF 48~33
12-11	CF 64~49

出廠設定值：0

設定範圍 0~65535

📖 內召前門叫車訊號 1F~64F

📖 LED 面板顯示說明　　數位操作器 KPC-CC01 顯示說明

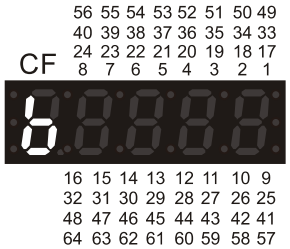

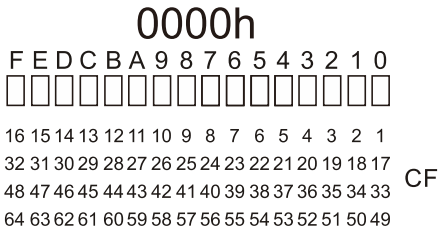

12-12	UB 16~01
12-13	UB 32~17
12-14	UB 48~33
12-15	UB 64~49

出廠設定值：0

設定範圍 0~65535

📖 外召後門上叫車訊號 1F~64F

📖 LED 面板顯示說明　　數位操作器 KPC-CC01 顯示說明

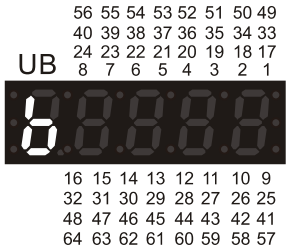

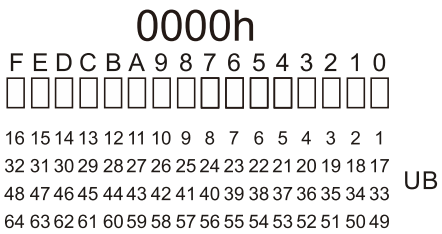

12-16	DB 16~01
12-17	DB 32~17
12-18	DB 48~33
12-19	DB 64~49

出廠設定值：0

設定範圍 0~65535

📖 外召後門下叫車訊號 1F~64F

📖 LED 面板顯示說明　　數位操作器 KPC-CC01 顯示說明

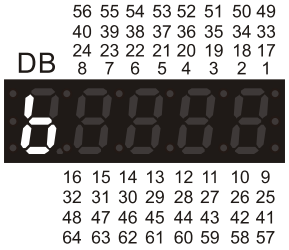

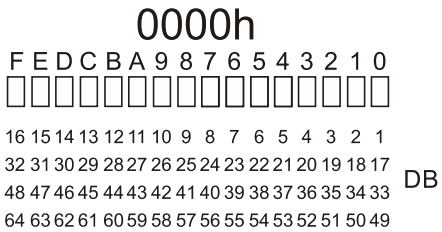

12-20	CB 16~01
12-21	CB 32~17
12-22	CB 48~33
12-23	CB 64~49

出廠設定值：0

設定範圍 0~65535

📖 內召後門叫車訊號 1F~64F

📖 LED 面板顯示說明　　數位操作器 KPC-CC01 顯示說明

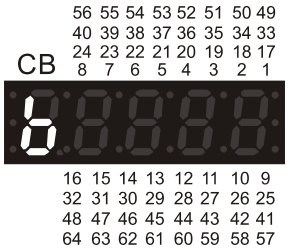

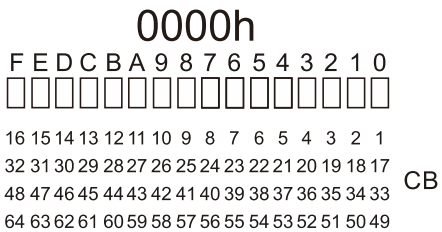

12-24	UFL 16~01
12-25	UFL 32~17
12-26	UFL 48~33
12-27	UFL 64~49

出廠設定值：0

設定範圍 0~65535

外召前門上叫車訊號燈 1F~64F

LED 面板顯示說明　　數位操作器 KPC-CC01 顯示說明

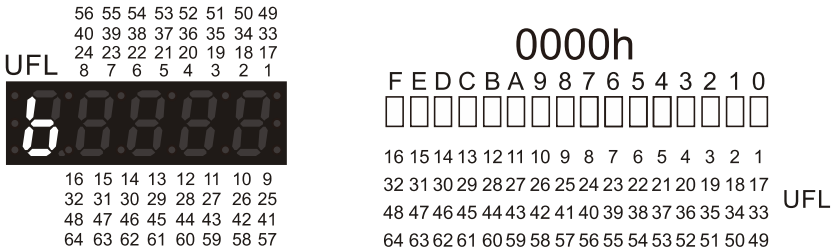

12-28	DFL 16~01
12-29	DFL 32~17
12-30	DFL 48~33
12-31	DFL 64~49

出廠設定值：0

設定範圍 0~65535

外召前門下叫車訊號燈 1F~64F

LED 面板顯示說明　　數位操作器 KPC-CC01 顯示說明

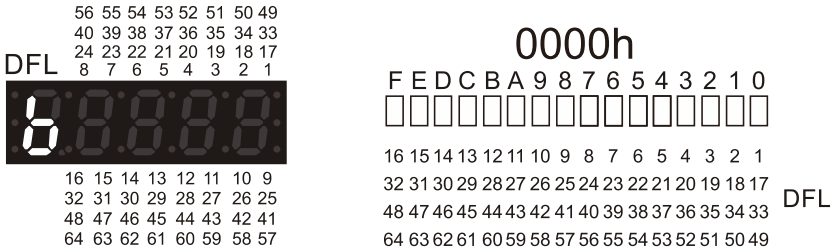

12-32	CFL 16~01
12-33	CFL 32~17
12-34	CFL 48~33
12-35	CFL 64~49

出廠設定值：0

設定範圍 0~65535

📖 內召前門叫車訊號燈 1F~64F

📖 LED 面板顯示說明　　數位操作器 KPC-CC01 顯示說明

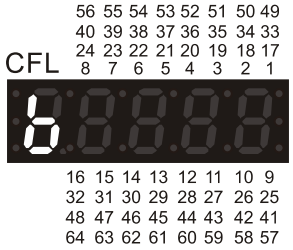

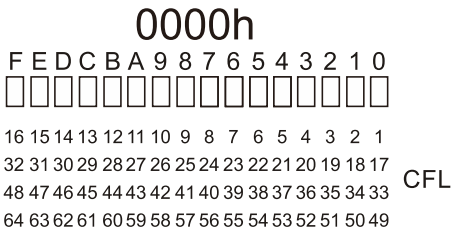

12-36	UBL 16~01
12-37	UBL 32~17
12-38	UBL 48~33
12-39	UBL 64~49

出廠設定值：0

設定範圍 0~65535

📖 外召後門上叫車訊號燈 1F~64F

📖 LED 面板顯示說明　　數位操作器 KPC-CC01 顯示說明

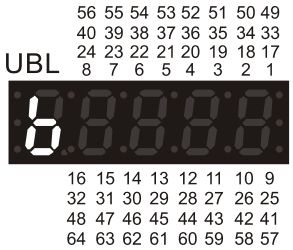

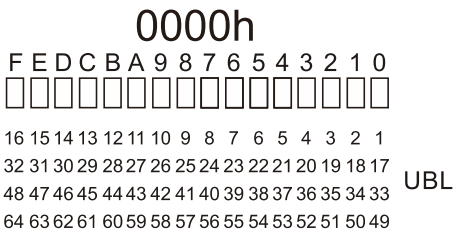

12-40	DBL 16~01
12-41	DBL 32~17
12-42	DBL 48~33
12-43	DBL 64~49

出廠設定值：0

設定範圍 0~65535

📖 外召後門下叫車訊號燈 1F~64F

📖 LED 面板顯示說明　　數位操作器 KPC-CC01 顯示說明

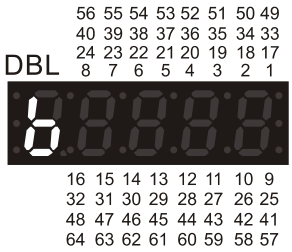

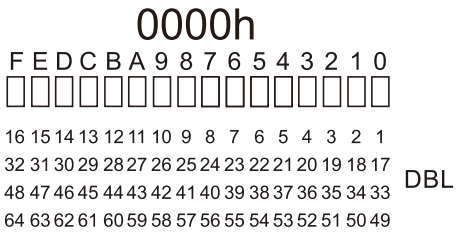

12-44	CBL 16~01
12-45	CBL 32~17
12-46	CBL 48~33
12-47	CBL 64~49

出廠設定值：0

設定範圍 0~65535

📖 內召後門叫車訊號燈 1F~64F

📖 LED 面板顯示說明　　數位操作器 KPC-CC01 顯示說明

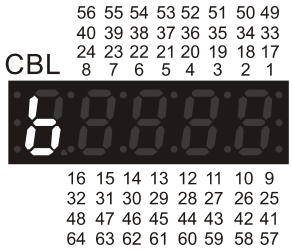

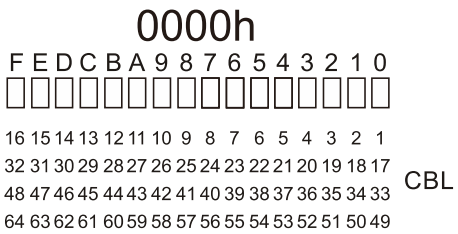

12-48	UFH 16~01
12-49	UFH 32~17
12-50	UFH 48~33
12-51	UFH 64~49

出廠設定值：0

設定範圍 0~65535

📖 外召前門身障上叫車訊號 1F~64F

📖 LED 面板顯示說明　　數位操作器 KPC-CC01 顯示說明

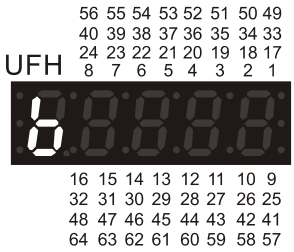

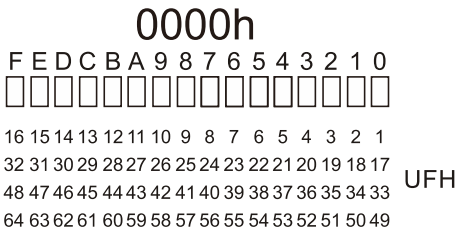

12-52	DFH 16~01
12-53	DFH 32~17
12-54	DFH 48~33
12-55	DFH 64~49

出廠設定值：0

設定範圍 0~65535

📖 外召前門身障下叫車訊號 1F~64F

📖 LED 面板顯示說明　　數位操作器 KPC-CC01 顯示說明

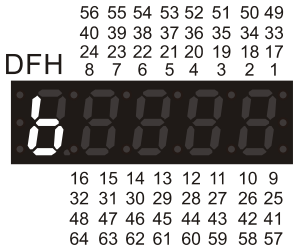

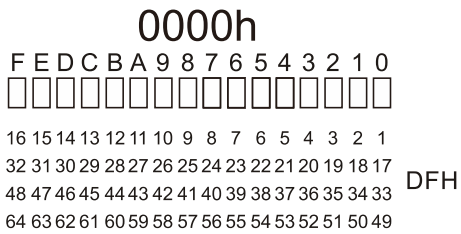

12-56	CFH 16~01
12-57	CFH 32~17
12-58	CFH 48~33
12-59	CFH 64~49

出廠設定值：0

設定範圍 0~65535

內召前門身障叫車訊號 1F~64F

LED 面板顯示說明　　數位操作器 KPC-CC01 顯示說明

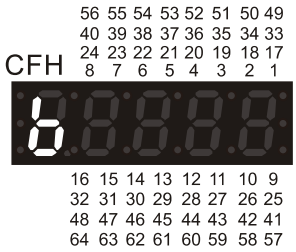

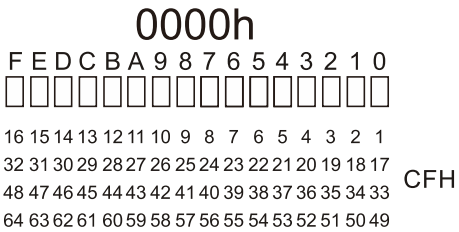

12-60	UBH 16~01
12-61	UBH 32~17
12-62	UBH 48~33
12-63	UBH 64~49

出廠設定值：0

設定範圍 0~65535

外召後門身障上叫車訊號 1F~64F

LED 面板顯示說明　　數位操作器 KPC-CC01 顯示說明

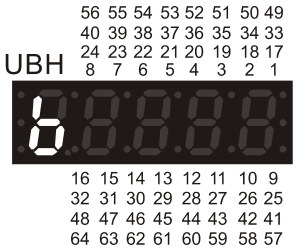

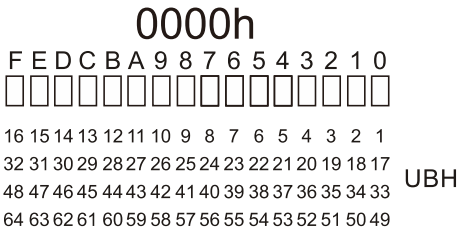

12-64	DBH 16~01
12-65	DBH 32~17
12-66	DBH 48~33
12-67	DBH 64~49

出廠設定值：0

設定範圍 0~65535

📖 外召後門身障下叫車訊號 1F~64F

📖 LED 面板顯示說明　　數位操作器 KPC-CC01 顯示說明

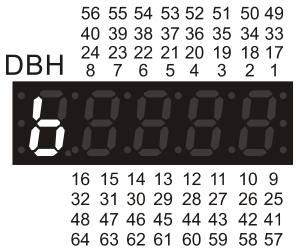

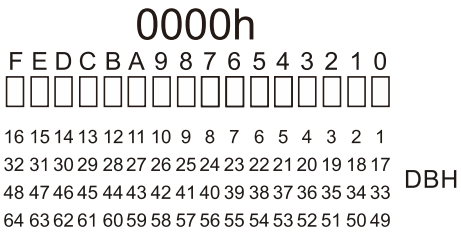

12-68	CBH 16~01
12-69	CBH 32~17
12-70	CBH 48~33
12-71	CBH 64~49

出廠設定值：0

設定範圍 0~65535

📖 內召後門身障叫車訊號 1F~64F

📖 LED 面板顯示說明　　數位操作器 KPC-CC01 顯示說明

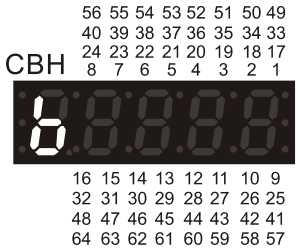

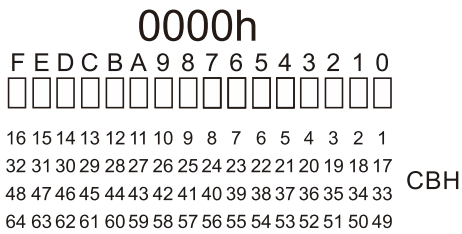

12-72	UFHL 16~01
12-73	UFHL 32~17
12-74	UFHL 48~33
12-75	UFHL 64~49

出廠設定值：0

設定範圍 0~1

外召前門身障上叫車訊號燈 1F~64F

LED 面板顯示說明　　數位操作器 KPC-CC01 顯示說明

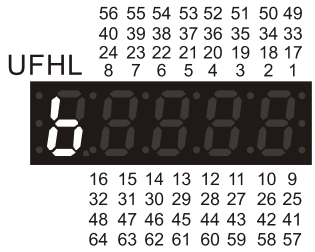

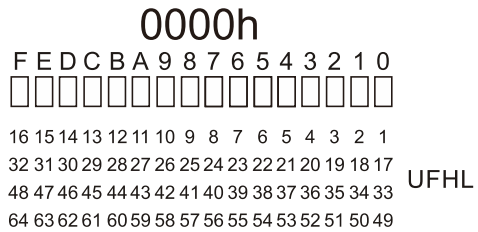

12-76	DFHL 16~01
12-77	DFHL 32~17
12-78	DFHL 48~33
12-79	DFHL 64~49

出廠設定值：0

設定範圍 0~65535

外召前門身障下叫車訊號燈 1F~64F

LED 面板顯示說明　　數位操作器 KPC-CC01 顯示說明

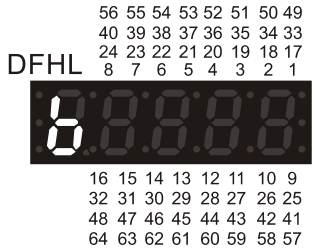

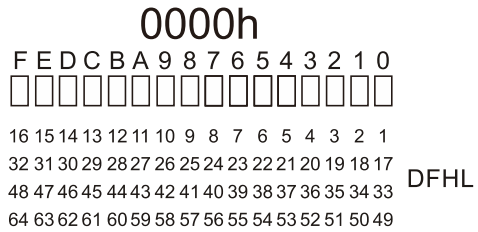

12-80	CFHL 16~01
12-81	CFHL 32~17
12-82	CFHL 48~33
12-83	CFHL 64~49

出廠設定值：0

設定範圍 0~65535

📖 內召前門身障叫車訊號燈 1F~64F

📖 LED 面板顯示說明　　數位操作器 KPC-CC01 顯示說明

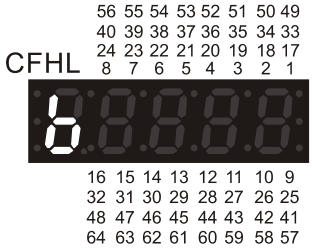

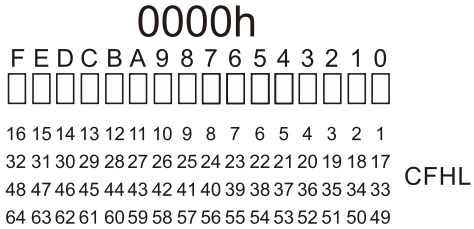

12-84	UBHL 16~01
12-85	UBHL 32~17
12-86	UBHL 48~33
12-87	UBHL 64~49

出廠設定值：0

設定範圍 0~65535

📖 外召後門身障上叫車訊號燈 1F~64F

📖 LED 面板顯示說明　　數位操作器 KPC-CC01 顯示說明

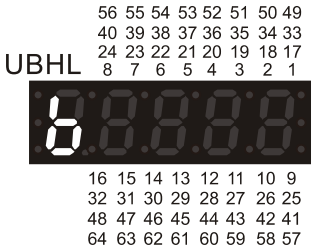

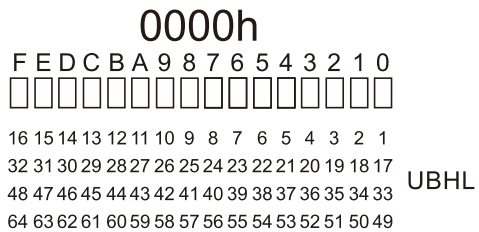

12-88	DBHL 16~01
12-89	DBHL 32~17
12-90	DBHL 48~33
12-91	DBHL 64~49

出廠設定值：0

設定範圍 0~65535

📖 外召後門身障下叫車訊號燈 1F~64F

📖 LED 面板顯示說明　　數位操作器 KPC-CC01 顯示說明

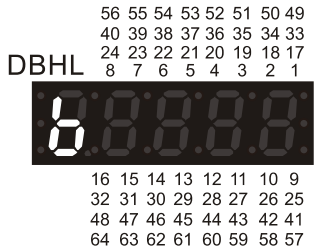

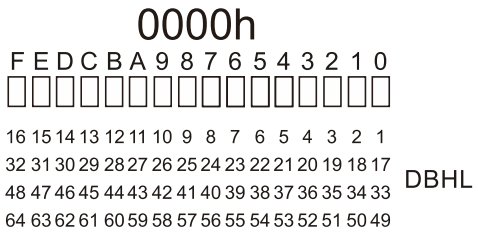

12-92	CBHL 16~01
12-93	CBHL 32~17
12-94	CBHL 48~33
12-95	CBHL 64~49

出廠設定值：0

設定範圍 0~65535

📖 內召後門身障叫車訊號燈 1F~64F

📖 LED 面板顯示說明　　數位操作器 KPC-CC01 顯示說明

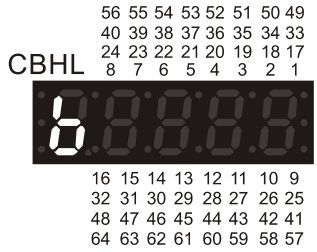

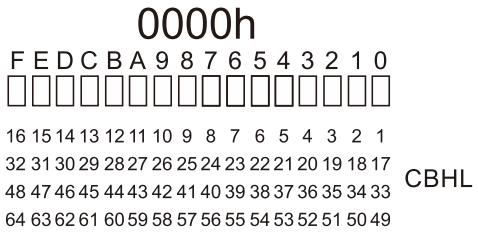

13 變頻器參數

✓表示可在運轉中執行設定功能

13-00 變頻器軟體版本

出廠設定值：#.##

設定範圍 僅供讀取

📖 變頻器的韌體發行版本

13-01 控制模式

出廠設定值：0

設定範圍 0~8

3：FOC 向量控制+編碼器 (FOCPG)

8：FOC 向量控制永磁馬達 (FOCPM)

📖 使用時機：

設定範圍	控制模式	適用馬達類型	速度回授	節能能力	調適難易度	乘感舒適度	速度控制範圍	馬達參數學習	基本控制	速度控制
3	FOCPG	感應馬達 (IM)	O	高	高	佳	1:1000	O	向量控制	頻率控制
8	FOCPM	永磁馬達 (PM)	O	高	高	佳	1:1000	O	向量控制	頻率控制

📖 此參數決定此變頻器的控制模式。

3：FOC 向量控制+編碼器，除可提高轉矩外，其速度控制的精確度更加準確 (1：1000)。

8：FOC 向量控制永磁馬達，除可提高轉矩外，其速度控制的精確度更加準確 (1：1000)。

📖 注意：變更控制模式會自動清除參數 13-04~13-09。

13-02 變頻器輸出方向

出廠設定值：0

設定範圍 0~1

0：與設定方向相同

1：與設定方向相反

📖 當電梯運行方向與指令方向相反，可利用這個參數調整。

📖 如果電梯運行方向相反，要同時調整參數 03-22 (脈衝邏輯反向) 及參數 13-02。

13-03 電梯額定速度頻率

出廠設定值：60.00

設定範圍 0.00~400.00 Hz

📖 此設定值請根據馬達銘牌上的資料設定，一般設定跟馬達額定頻率一樣。

📖 設定變頻器最高的操作頻率範圍。

依公式設定：參數 13-03 = (參數 13-09 馬達極數 × 電梯走額定速度時的 RPM) ÷ 120

13-04 馬達額定頻率

出廠設定值：60.00

設定範圍 0.00~400.00 Hz

📖 此設定值請根據馬達銘牌上的資料設定。若使用的馬達為 60 Hz，則設定 60 Hz；若為 50 Hz 的馬達，則設定 50 Hz。

13-05 馬達額定電壓

出廠設定值：440.0

設定範圍 0.0~510.0 V

📖 此設定值請根據馬達銘牌上的資料設定。若使用的馬達為 220V，則設定 220.0 V；若為 200V 的馬達，則設定 200.0 V。

13-06 馬達額定電流

出廠設定值：2.00

設定範圍 0.10~650.00 Amps

📖 此設定值請根據馬達銘牌上的資料設定。

13-07 馬達額定功率

出廠設定值：2.00

設定範圍 0.10~650.00 kW

📖 此設定值請根據馬達銘牌上的資料設定。

13-08 馬達額定轉速

出廠設定值：0

設定範圍 0~65535 rpm

📖 此參數可設定馬達之額定轉速，此設定值請根據馬達銘牌上的資料設定。

📖 轉速(RPM) $= \frac{120 * \text{頻率}}{\text{極數}}$

13-09 馬達極數

出廠設定值：0

設定範圍 0~96

📖 此設定值請根據規格或馬達銘牌上的資料設定。

📖 此參數設定馬達的極數，不可為奇數。

13-10 IM 無載電流

出廠設定值：0.00

設定範圍 0.00~655.35

📖 此參數由馬達自學習後自動填入。

13-11 IM/PM Rs
13-12 IM Rr

出廠設定值：0.000

設定範圍 0.000~65.535 Ω

📖 此參數由馬達自學習後自動填入。

13-13 IM Lm
13-14 IM Lx/PM Lq

出廠設定值：0.0

設定範圍 0.0~6553.5 mH

📖 此參數由馬達自學習後自動填入。

13-15 PM 反電動勢

出廠設定值：0.0

設定範圍 0.0~6553.5 Vrms

📖 此參數由馬達自學習後自動填入。

13-16 PM 磁極偏移角

出廠設定值：360.0

設定範圍 0.0~360.0°

📖 PG 的原點對應馬達的偏移角度。

13-17 系統控制

出廠設定值：0281h

設定範圍 0000h~FFFFh

Bit 0=0：無功能

Bit 0=1：ASR 自動調整；PDFF 致能

Bit 7=0：無功能

Bit 7=1：致能零速位置控制

Bit 9=0：有載動態 PG 原點自學習 (PGHSD-x 支援)

Bit 9=1：開啟 PGHSD-x 有載靜態 PG 原點自學習功能

📖 設定方法

	Bit0	Bit7	Bit9	Bit0 & Bit7	Bit0 & Bit9	Bit7 & Bit9	Bit0 & Bit7 & Bit9
設定值	0001h	0080h	0200h	0081h	0201h	0280h	0281h

LED 面板設定方式

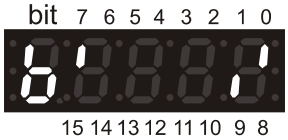

數位操作器 KPC-CC01 設定方式

📖 Bit 0=1，PDFF 致能開啟，系統會自動產生一組 ASR 設定。

📖 Bit 7=1，致能零速位置控制 (可參考本章節的電梯時序圖)，此功能只支援永磁同步馬達(PM)。

📖 Bit 9=1，開啟 PGHSD-x 有載靜態 PG 原點自動功能，且機械煞車必須處於閉合狀態才可使用。

13-18 變頻器目前層

出廠設定值：1

設定範圍 1~64

- 此參數為變頻器當前層，可以確認是否與上控端當前層 (參數 00-17) 一致，若樓層不匹配會跳故障碼 F144。

13-19 脈衝校正條件

出廠設定值：100

設定範圍 0~100

- 電梯通過平層感應器時可以自動調整目前的脈衝值誤差。
- 0~100 為自動調整目前的脈衝值誤差的百分比。

13-20 最大梯速百分比

出廠設定值：50

設定範圍 30~100

- 目前電梯速度 (目前額定速度 × 參數 13-20)。
- 當電梯剛學習完，此參數可放慢梯速以防止測試運行時飛車。
- 如果要電梯跑的比”電梯額定速度 m/s”慢時，請調整此參數，不要去調整參數 13-03 (電梯額定速度頻率)、參數 13-29 (電梯額定速度) 或參數 13-08 (馬達額定轉速)。

13-21 參數自學習

出廠設定值：0

設定範圍 0~3

0：無功能

1：磁極偏移角學習，僅在無載時 (PM)

2：馬達參數學習 (IM / PM)

3：磁極偏移角學習 (PM)

- 參數自學習時必須先將電梯放置在靠近中間樓層的位置。
- 此參數設定值為 2 時可進行馬達參數自動學習，在手動模式下(檢修)，並執行檢修上運行或下運行，立即執行自動學習工作，學習完後會停止檢修輸出 10 秒，避免電梯誤動作。
- 馬達參數自學習注意事項：
  1. 設定為自學習模式後，會不偵測很多故障或異常(包含安全迴路信號、門鎖迴路信號)，請在設定為自學習模式前，確定馬達如果發生移動(旋轉)是安全的。
  2. 不保證靜態學習馬達不會移動(旋轉)，請確保馬達如果移動(旋轉)也不會發生危險。
  3. 設定為自學習模式後，如果 10 秒內變頻器運行沒有執行自學習，參數 13-21 會自動設為 0。
  4. 設定為自學習模式後，120 秒後不管是否還在執行自學習的動作，參數 13-21 會自動設為 0。
- 學習磁極偏移角時請注意以下幾點：
  1. 要先完成馬達參數學習。
  2. 設定值為 1 時，進行調適前，請先卸載。
  3. 設定值為 3 時，進行調適前，可卸載或是負載。
  4. 進行調適時，須確定煞車為釋放的狀態。
  5. 調適也可調成靜態量測，但必須將參數 13-17 Bit9=1 且配合參數 13-22 的編碼器及 PG 卡與量

測對應表。

6. 請確認編碼器輸入型式參數 13-24 設定正確，此參數 13-24 設定錯誤會造成磁極位置誤判，導致參數 13-16 PM 磁極偏移角學習錯誤。

📖 當參數 13-22=5 時，可以不用學習磁極偏移角，但是要將參數 13-16=360，並且重新上電。

13-22 編碼器種類選擇

出廠設定值：0

設定範圍 0~6

0：無功能

1：ABZ

2：ABZ + Hall (UVW 型)

3：SIN/COS + Sinusoidal (ERN1185、ERN1387)

4：SIN/COS + Endat (ECN1313、ECN413)

5：SIN/COS

6：SIN/COS + Hiperface (SRS50/60)

📖 當參數 13-24 設定為 3、4、5 時，參數 13-22 只能設定為 0、1、2，無法設定為 3、4、5、6。

📖 設定值為 3 時，編碼器每一轉會產生一個 SIN 及 COS 類比弦波輸出訊號。訊號規格需符合：訊號幅值 0.75~1.2 Vpp，相位角 90°±5 elec.。(例如：ERN 1185 ERN 1387)

📖 設定值為 4 或是 6 時，須等待上電兩秒後才可以執行運轉。

📖 設定值為 5 時，參數 13-16 必須設定為 360。

📖 磁極偵測方式：

(1) 設定值=1 或 5：變頻器會輸出短路電流偵測磁極，此時馬達會發出咚咚聲響。

(2) 設定值=2：變頻器依據編碼器的 UVW 訊號定位磁極。

(3) 設定值=3：變頻器會依據編碼器的弦波訊號定位磁極。

(4) 設定值=4 或 6：變頻器會依據編碼器的通訊訊號定位磁極。

📖 編碼器及 PG 卡與量測對應表

參數設定	編碼器種類	適用的 PG 卡 x=2、3…	參數 13-21=1	參數 13-21=3
13-22=1	A、B、Z	EMED-PGAB/ABD-x	N/A	N/A
13-22=2	A、B、Z+U、V、W	EMED-PGABD-x	旋轉量測*1	旋轉量測*1
13-22=3	弦波增量+弦波絕對 (例：ERN1185、ERN1387)	EMED-PGHSD-x	旋轉量測*1	參數 13-17 Bit9=0 為旋轉量測*1 參數 13-17 Bit9=1 為靜態量測*1
13-22=4	弦波增量+Endat 2.1 通訊絕對 (例：ECN1313、ECN413)	EMED-PGHSD-x	動態量測*1	靜態量測*1
13-22=5	弦波增量	EMED-PGHSD-x	N/A	N/A
13-22=6	弦波增量+Hiperface 通訊絕對 (例：SRS50/60)	EMED-PGHSD-x	動態量測*1	靜態量測*1

*1 **靜態量測**：煞車閉合，馬達不轉動 / **動態量測**：煞車釋放，馬達旋轉一圈以內 / **旋轉量測**：煞車釋放，馬達旋轉一圈以上

13-23 編碼器點數

出廠設定值：2048

設定範圍 1~25000

📖 此參數可設定編碼器之每轉脈波數 (PPR)。

13-24 編碼器輸入型式

出廠設定值：1

設定範圍 0~5

0：無功能

1：A/B 相脈波列，A 相超前 B 相 90 度為正轉

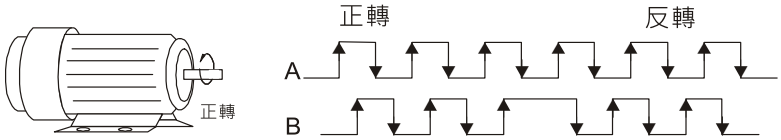

2：A/B 相脈波列，B 相超前 A 相 90 度為正轉

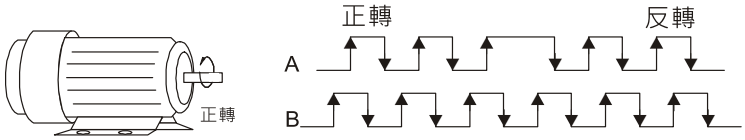

3：A 相為脈波列，B 相為方向符號 L 為反轉，H 為正轉

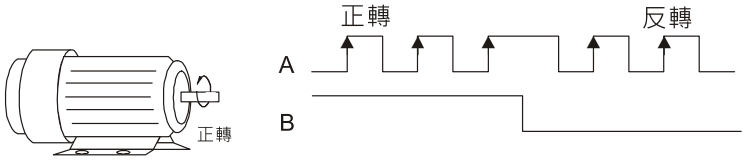

4：A 相為脈波列，B 相為方向符號 L 為正轉，H 為反轉

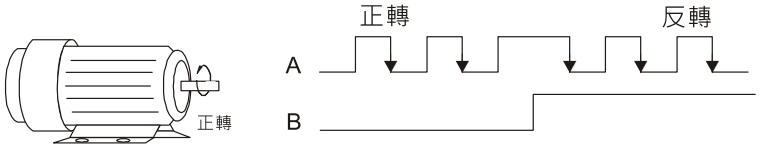

5：單相輸入

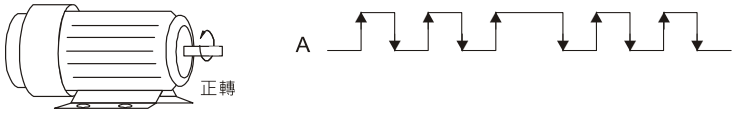

📖 當參數 13-22 設定為 3、4、5、6 時，參數 13-24 只能設定為 0、1、2，無法設定為 3、4、5。

📖 正確的脈波型式輸入設定，對於控制的穩定性有絕對的幫助。

13-25 PG 卡 C+/C-選擇

出廠設定值：0000h

設定範圍 0000h~0001h

📖 使用 Heidenhain ERN1387 編碼器時，透過設定參數 13-25，可調整台達 PG 卡 EMED-PGHSD-3 端子 10 與端子 11 的定義，說明如下表 (完整端子說明請參考章節 07 配件卡第 7-17 頁)。

📖 台達 PG 卡 EMED-PGHSD-3 (D-sub 端子編號)

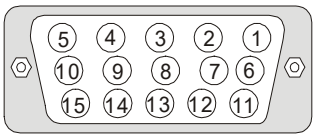

	Heidenhain ERN1387	
端子編號	參數 13-25 = 0000h	參數 13-25 = 0001h
10	C-	C+
11	C+	C-

台達 PG 卡 EMED-PGHSD-4，依照章節 7-3 說明連接後，須設定參數 13-25=0001h。

13-26 懸掛比

出廠設定值：1

設定範圍 0~3

0 = 1 : 1

1 = 2 : 1

2 = 4 : 1

3 = 8 : 1

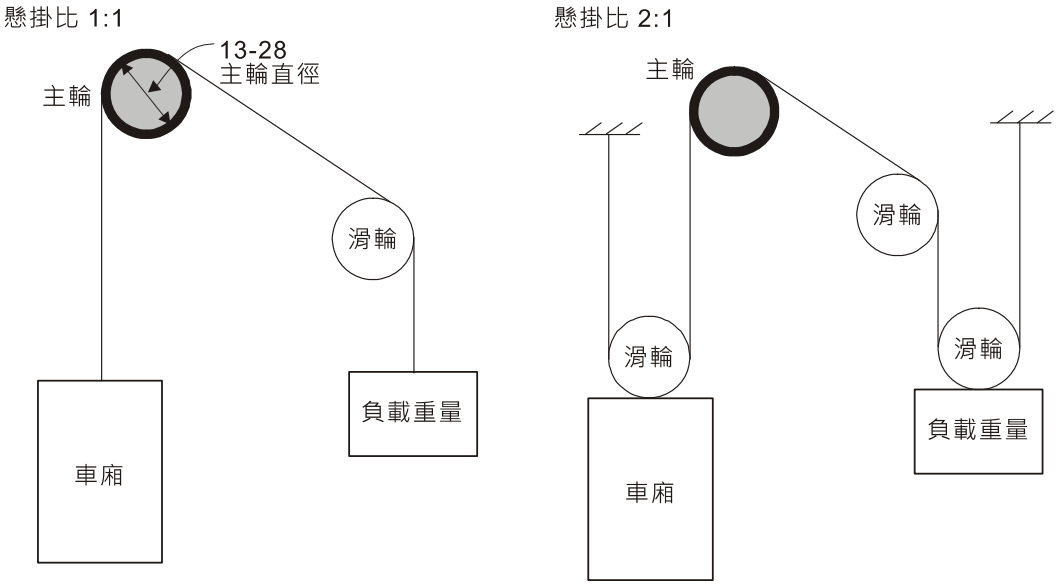

13-27 齒輪比

出廠設定值：1.00

設定範圍 1.00~100.00

13-28 主輪直徑

出廠設定值：400

設定範圍 100~2000 mm

13-29 電梯額定梯速

出廠設定值：1.00

設定範圍 0.10~4.00 m/s

電梯梯速 (m/sec. = m/min. / 60)

13-30 機械慣量百分比

出廠設定值：20

設定範圍 1~300

- 變頻器可經由輸入馬達參數、懸掛比、齒輪比、主輪直徑、電梯梯速、加速時最大電流及加速度計算出機械慣量。而此參數可調整計算所得之機械慣量百分比。
- 機械慣量百分比參考值：

負載/馬達	感應馬達(IM)	永磁馬達(PM)
空車	40	10
帶載	80~120	40

13-31 啟動零速頻寬
13-32 低速頻寬
13-33 高速頻寬
13-34 停車零速頻寬

出廠設定值：10

設定範圍 1~40 Hz

- 速度追隨不佳，可利用參數調整控制量，依據各相對頻率的頻寬下去做調整。

13-42 IM 機械煞車釋放延時 / PM 位置控制延時

出廠設定值：0.250

設定範圍 0.000~2.000 秒

- IM 控制時，當變頻器運轉後，經過此參數延遲時間後，機械煞車釋放接點會閉合。
- PM 控制時，會直接釋放機械煞車，此參數會做 PM 位置控制延時。

13-43 機械煞車閉合延時

出廠設定值：0.250

設定範圍 0.000~2.000 秒

- 當變頻器停止後，經過此參數延遲時間後，機械煞車釋放接點會開啟。
- 此功能需搭配直流制動功能。

PM 直接停靠速度控制時序圖

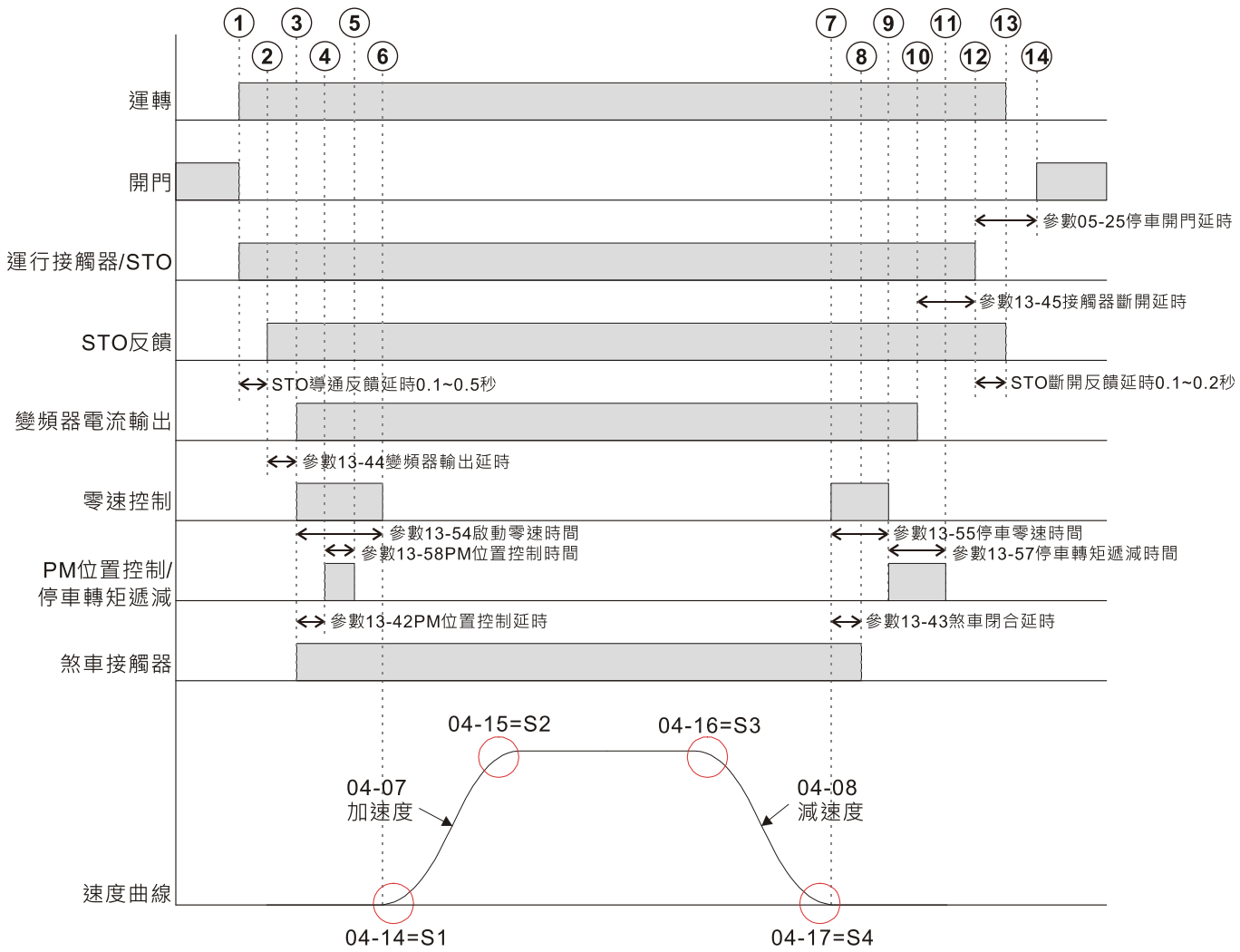

①門關閉，電梯開始運轉，運行接觸器及 STO 導通 ②STO 導通完成 ③變頻器輸出，開始啟動零速，煞車接觸器導通 ④PM 位置控制開始 ⑤PM 位置控制結束	⑥啟動零速結束，開始加速 ⑦速度減到零，停止零速開始 ⑧煞車接觸器斷開 ⑨停止零速結束，停車轉矩遞減開始	⑩停車轉矩遞減結束，變頻器停止輸出 ⑪參數 13-57 (停車轉矩遞減時間)，為 3 倍額定電流減到零的時間，停車零速電流比較小，所以電流通常會提前減到零 ⑫運行接觸器及 STO 斷開 ⑬STO 斷開完成，運轉結束 ⑭開始開門

參數建議設定值： 參數 03-18 (0.200 秒) 平層開關延遲時間 參數 04-09 (1.5 m/s^2) 檢修減速度 參數 04-10 (0.2 m/s^2) 檢修加速度 參數 04-11 (0.1 m/s^2) 再平層減速度	參數 04-18 (3.0 秒) 手動走慢速時間 參數 05-25 (0.5 秒) 停車開門延時 參數 13-42 (0.0 秒) IM 煞車放開延時 / PM 位置控制延時 參數 13-43 (0.2 秒) 煞車閉合延時 參數 13-44 (0.01 秒) 變頻器輸出延時 參數 13-45 (0.01 秒) 接觸器斷開延時	參數 13-54 (0.4 秒) 啟動零速時間 參數 13-55 (0.5 秒) 停車零速時間 參數 13-57 (0.2 秒) 停車轉矩遞減時間 參數 13-58 (0.4 秒) PM 位置控制時間 參數 13-59 (80.00) PM 位置控制增益 P

直接停靠停水平準確的方法： 1. 執行井道學習 2. 在每一樓做上、下再平層動作，使其上、下再平層時都能準確停在水平 3. 再次執行井道學習，此次參數 04-03 (井道學習速度) 建議不要超過 0.2 m/s	注意： 1. 如果發生啟動時煞車放開的瞬間產生頓挫感，可先將參數 13-54 (啟動零速時間) 設 2.0 秒、參數 13-58 (PM 位置控制時間) 設 1.0 秒，加大參數 13-31 (啟動零速頻寬)，當參數 13-31 加太大時，啟動會抖動，當參數 13-31 加大到在底樓或頂樓啟動時會輕微抖動，再將 (參數 13-31 的值-1) × 0.9 當成參數 13-31 的設定值，並將參數 13-54、13-58 設回原來值。原則上就是參數 13-31 越大越好，但不能大到啟動會發生抖動。 2. 如果煞車閉合的速度比較慢，有可能在煞車還沒有閉合前，停車零速已結束，造成馬達停止後又溜走，產生停車頓挫，此時可將參數 13-43 (煞車閉合延時) 設 0，如果還不行可將參數 13-55 (停車零速時間) 設長。 3. 如果煞車完全閉合後主機馬達才產生震動，可先將參數 13-57 (停車轉矩遞減時間) 設 5 秒，如果可以改善，再將參數 13-57 設成適當值，參數 13-57 設越大，會使電梯越慢開門。

PM 再平層速度控制時序圖

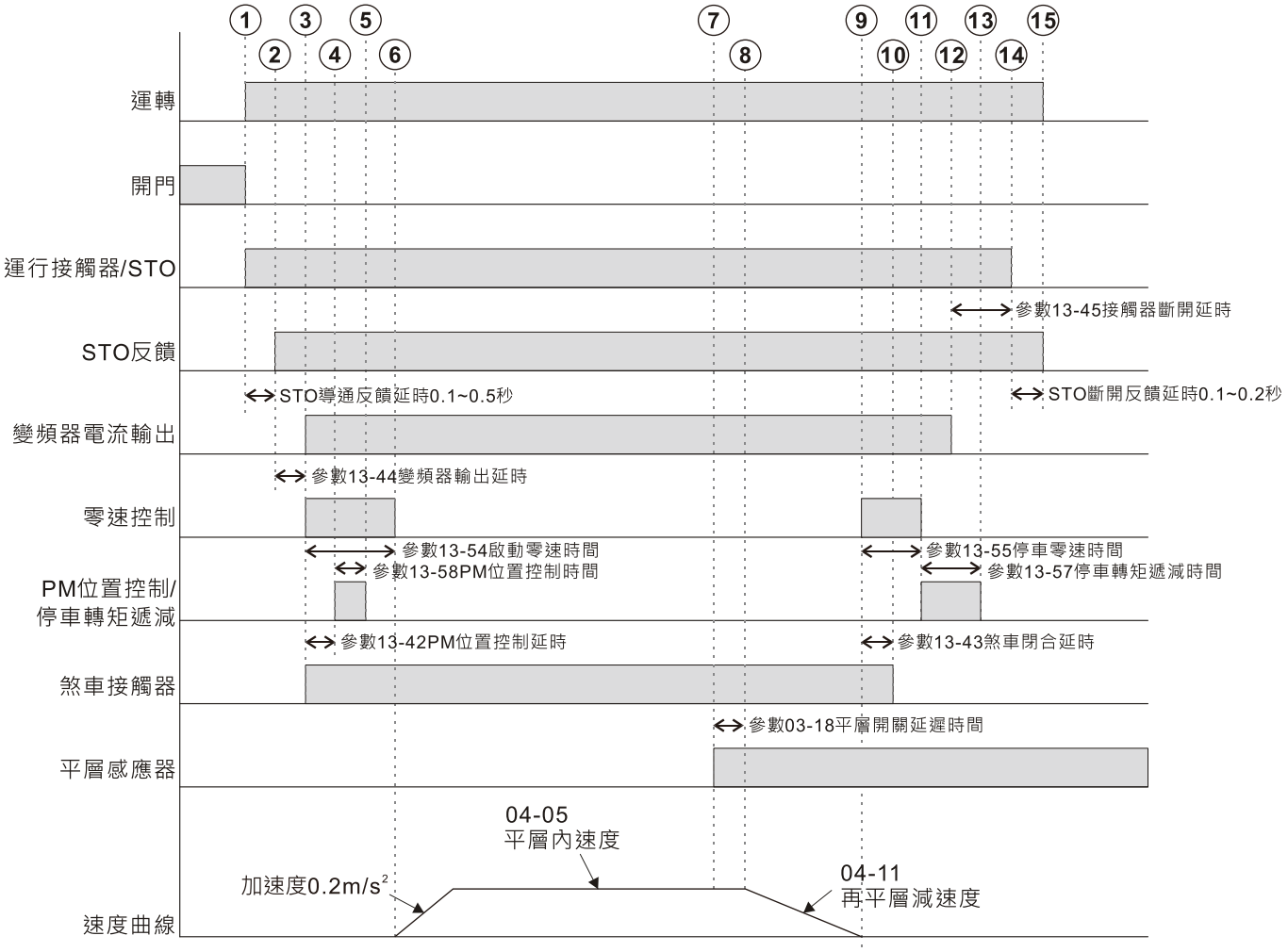

①門關閉，電梯開始運轉，運行接觸器及 STO 導通	⑨速度減到零，停止零速開始
②STO 導通完成	⑩煞車接觸器斷開
③變頻器輸出，開始啟動零速，煞車接觸器導通	⑪停止零速結束，停車轉矩遞減開始
④PM 位置控制開始	⑫停車轉矩遞減結束，變頻器停止輸出
⑤PM 位置控制結束	⑬參數 13-57 (停車轉矩遞減時間)，為 3 倍額定電流減到零的時間，停車零速電流比較小，所以電流通常會提前減到零
⑥啟動零速結束，開始加速	⑭運行接觸器及 STO 斷開
⑦進入平層 (DZU、DZD ON)	⑮STO 斷開完成，運轉結束
⑧開始減速	

參數建議設定值：	參數 04-18 (3.0 秒) 手動走慢速時間	參數 13-54 (0.4 秒) 啟動零速時間
參數 03-18 (0.200 秒) 平層開關延遲時間	參數 05-25 (0.5 秒) 停車開門延時	參數 13-55 (0.5 秒) 停車零速時間
參數 04-09 (1.5 m/s²) 檢修減速度	參數 13-42 (0.0 秒) IM 煞車放開延時 / PM 位置控制延時	參數 13-57 (0.2 秒) 停車轉矩遞減時間
參數 04-10 (0.2 m/s²) 檢修加速度	參數 13-43 (0.2 秒) 煞車閉合延時	參數 13-58 (0.4 秒) PM 位置控制時間
參數 04-11 (0.1 m/s²) 再平層減速度	參數 13-44 (0.01 秒) 變頻器輸出延時	參數 13-59 (80.00) PM 位置控制增益 P
	參數 13-45 (0.01 秒) 接觸器斷開延時	

讓再平層停水平準確，可使用的方法：

1. 平層插板安裝要準確
2. 調整上、下平層開關的間距，通常間距是固定，不可調
3. 調整參數 04-11 (再平層減速度)，通常設最小值，調大乘感不佳，不可調
4. 調整參數 04-05 (平層內速度)
5. 調整參數 03-18 (平層開關延遲時間)。該參數只在多段速停平層時有作用，不影響井道學習及直接停靠

PM 檢修速度控制時序圖

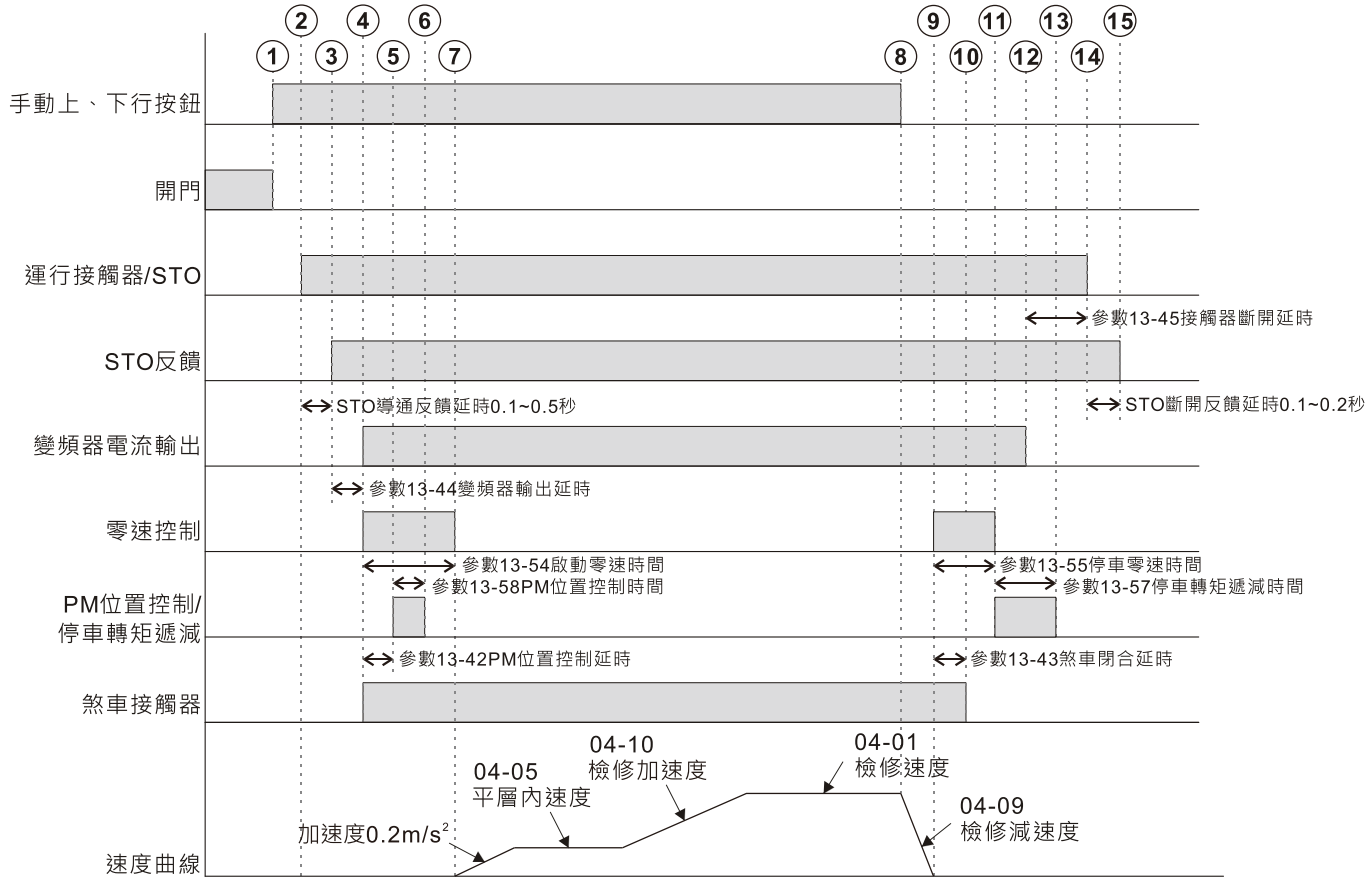

①按下手動上、下行按鈕，開始關門	⑨速度減到零，停止零速開始
②門關閉，電梯開始運轉，運行接觸器及 STO 導通	⑩煞車接觸器斷開
③STO 導通完成	⑪停止零速結束，停車轉矩遞減開始
④變頻器輸出，開始啟動零速，煞車接觸器導通	⑫停車轉矩遞減結束，變頻器停止輸出
⑤PM 位置控制開始	⑬參數 13-57 (停車轉矩遞減時間)，為 3 倍額定電流減到零的時間，停車零速電流比較小，所以電流通常會提前減到零
⑥PM 位置控制結束	⑭運行接觸器及 STO 斷開
⑦啟動零速結束，開始加速	⑮STO 斷開完成，運轉結束
⑧放開手動上、下行按鈕，開始減速	

參數建議設定值：	參數 04-18 (3.0 秒) 手動走慢速時間	參數 13-54 (0.4 秒) 啟動零速時間
參數 03-18 (0.200 秒) 平層開關延遲時間	參數 05-25 (0.5 秒) 停車開門延時	參數 13-55 (0.5 秒) 停車零速時間
參數 04-09 (1.5 m/s²) 檢修減速度	參數 13-42 (0.0 秒) IM 煞車放開延時 / PM 位置控制延時	參數 13-57 (0.2 秒) 停車轉矩遞減時間
參數 04-10 (0.2 m/s²) 檢修加速度	參數 13-43 (0.2 秒) 煞車閉合延時	參數 13-58 (0.4 秒) PM 位置控制時間
參數 04-11 (0.1 m/s²) 再平層減速度	參數 13-44 (0.01 秒) 變頻器輸出延時	參數 13-59 (80.00) PM 位置控制增益 P
	參數 13-45 (0.01 秒) 接觸器斷開延時	

IM 直接停靠速度控制時序圖

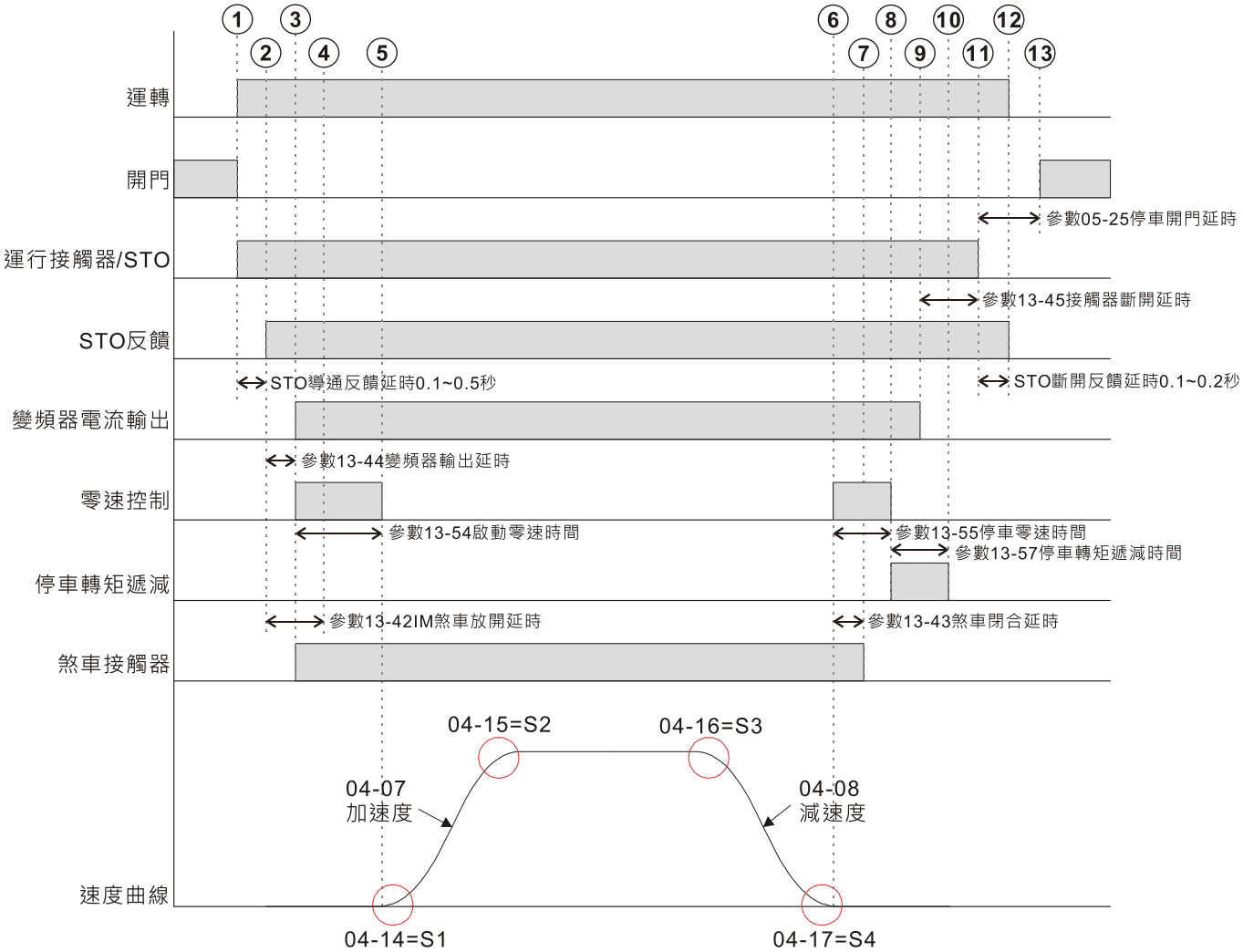

①門關閉，電梯開始運轉，運行接觸器及 STO 導通 ②STO 導通完成 ③變頻器輸出，開始啟動零速 ④煞車接觸器導通	⑤啟動零速結束，開始加速 ⑥速度減到零，停止零速開始 ⑦煞車接觸器斷開 ⑧停止零速結束，停車轉矩遞減開始 ⑨停車轉矩遞減結束，變頻器停止輸出	⑩參數 13-57 (停車轉矩遞減時間)，為 3 倍額定電流減到零的時間，停車零速電流比較小，所以電流通常會提前減到零 ⑪運行接觸器及 STO 斷開 ⑫ STO 斷開完成，運轉結束 ⑬開始開門
參數建議設定值： 參數 03-18 (0.200 秒) 平層開關延遲時間 參數 04-09 (1.5 m/s^2) 檢修減速度 參數 04-10 (0.2 m/s^2) 檢修加速度	參數 04-11 (0.1 m/s^2) 再平層減速度 參數 05-25 (0.5 秒) 停車開門延時 參數 13-42 (0.1 秒) IM 煞車放開延時 / PM 位置控制延時 參數 13-43 (0.2 秒) 煞車閉合延時	參數 13-44 (0.01 秒) 變頻器輸出延時 參數 13-45 (0.01 秒) 接觸器斷開延時 參數 13-54 (0.4 秒) 啟動零速時間 參數 13-55 (0.5 秒) 停車零速時間 參數 13-57 (0.0 秒) 停車轉矩遞減時間

直接停靠停水平準確的方法： 1. 執行井道學習 2. 在每一樓做上、下再平層動作，使其上、下再平層時都能準確停在水平 3. 再次執行井道學習，此次參數 04-03 (井道學習速度) 建議不要超過 0.2 m/s	注意： 1. 如果發生啟動時煞車放開的瞬間產生頓挫感，可先將參數 13-54 (啟動零速時間) 設 2.0 秒，加大參數 13-31 (啟動零速頻寬)，當參數 13-31 加太大時，啟動會抖動，當參數 13-31 加大到在底樓或頂樓啟動時會輕微抖動，再將(參數 13-31 的值-1) × 0.9 當成參數 13-31 的設定值，並將參數 13-54 設回原來值，原則上就是參數 13-31 越大越好，但不能大到啟動會發生抖動。如果煞車放開的瞬間還是會產生頓挫感，可調整參數 13-44 (變頻器輸出延時)、參數 13-54 (啟動零速時間) 及參數 13-42 (IM 煞車放開延時)。 2. 如果煞車閉合的速度比較慢，有可能在煞車還沒有閉合前，停車零速已結束，造成馬達停止後又溜走，產生停車頓挫，此時可將參數 13-43 (煞車閉合延時) 設 0，如果還不行可將參數 13-55 (停車零速時間) 設長。 3. 如果煞車完全閉合後主機馬達才產生震動，可先將參數 13-57 (停車轉矩遞減時間) 設 5 秒，如果可以改善，再將參數 13-57 設成適當值，參數 13-57 設越大，會使電梯越慢開門。

13-44 變頻器輸出延遲時間

出廠設定值：0.200

設定範圍 0.010~0.500 秒

📖 運行接觸器及 STO 導通後多久，變頻器才開始輸出電流，可以參考本參數群的速度控制時序圖。

13-45 運行接觸器斷開延遲時間

出廠設定值：0.200

設定範圍 0.010~1.667 秒

📖 電梯停止後，變頻器停止輸出電流後多久，運行接觸器要斷開，可以參考本參數群的速度控制時序圖。

13-48 緊急運行電源電壓

出廠設定值：24.0
48.0

設定範圍 24.0~375.0 V_{DC}
48.0~750.0 V_{DC}

13-49 緊急電源運行速度

出廠設定值：唯讀

設定範圍 0.00~655.35 Hz

📖 如果緊急電源是直流則依直流的電壓設定，如果是交流則依交流電壓 X 1.41 倍後設定。

13-51 發電模式方向確認搜尋時間

出廠設定值：1.0

設定範圍 0.0~5.0 秒

13-52 緊急運行電源容量

出廠設定值：0.0

設定範圍 0.0~100.0 kVA

📖 請依實際緊急電源容量設定。

📖 當使用 EPS 緊急電源時，需要輸入緊急電源的電源容量，變頻器會根據以下的計算公式，計算出在緊急電源時，電梯可以運轉的速度 (參數 13-49)。

I_{motor_rated} = 馬達滿載電流

$$V_{eps\_\max} = \frac{(\mathrm{Pr}.13-52)\times 0.5}{\sqrt{3}\times I_{motor\_rated}}$$

$$f_{eps\_\lim it} = \frac{V_{eps\_\max}}{(\mathrm{Pr}.13-05)}\times(\mathrm{Pr}.13-04)\times 0.5$$

當頻率命令 > f_{EPS}，EPS緊急電源的運轉速度：f_{EPS}

當頻率命令 ≤ f_{EPS}，EPS 緊急電源的運轉速度：依照當前頻率命令運轉。

📖 IED-S 停電使用緊急電源自動救出運轉說明：

依參數 03-09 (UPS 指定到達樓層) 的設定，及判斷緊急電源供電中的 MI 端子設定成 54 (EPS) 或 67 (UPS)，將緊急電源分成三種模式，且不管在何種模式下都可檢修運轉：

- EPS 模式：
  1. 參數 03-09 (UPS 指定到達樓層) 設為 0，且緊急電源供電中的 MI 端子設定成 54 (EPS)。
  2. 變頻器會自動判定目前上行或下行那一個方向是輕載，自動往輕載方向執行救出運轉。
  3. 電梯啟動時會先走參數 04-04 (平層外速度) 或參數 13-49 (緊急電源運行速度)，走兩個參數中比較慢的那一個，碰到平層光電開關後再走參數 04-05 (平層內速度)，平層後自動停止運轉。
  4. 完成救出運轉後做停機的動作後經過一段時間送出 MO 端子 9 (YUPS)令緊急電源停止供電。
- UPS 模式：
  1. 參數 03-09 (UPS 指定到達樓層) 設為 0，且緊急電源供電中的 MI 端子設定成 67 (UPS)。
  2. 需要配合 MI 端子設定成 125 (BALWG 平衡開關)，當 BALWG ON 時執行下行救出運轉，反之執行上行救出運轉。
  3. 電梯啟動時會先走參數 04-04 (平層外速度) 或參數 13-49 (緊急電源運行速度)，走兩個參數中比較慢的那一個，碰到平層光電開關後再走參數 04-05 平層內速度，平層後自動停止運轉。
  4. 完成救出運轉後做停機的動作後經過一段時間送出 MO 端子 9 (YUPS) 令緊急電源停止供電。
- UPS 指定到達樓層模式：
  1. 不管判斷是否為緊急電源供電中的 MI 端子設定成 67 (UPS) 或 54 (EPS)，只要參數 03-09 (UPS 指定到達樓層) 設為非 0 的值。
  2. 只要 UPS 或 EPS 的 MI 端子動作，電梯就會自動用高速運行的方式運行到指定到達樓層，並做停機的動作，經過一段時間送出 MO 端子 9 (YUPS) 令緊急電源停止供電。

📖 在使用 EPS 模式或 UPS 模式時，必須設定下列參數，使用 UPS 指定到達樓層模式則不需要：參數 13-48 緊急運行電源電壓、參數 13-51 發電方向搜尋時間、參數 13-52 緊急運行電源容量

13-53 STO 鎖住選擇

出廠設定值：0003h

設定範圍 0000h~0007h

📖 請設定 0003h。

13-54 啟動零速時間

出廠設定值：0.7

設定範圍 0.1~60.0 秒

📖 此參數設定變頻器啟動時，馬達保持零速的時間。

13-55 停止零速時間

出廠設定值：0.7

設定範圍 0.0~3.0 秒

📖 此參數設定馬達減速到零時，馬達保持零速的時間。

13-57 停車時轉矩遞減時間

出廠設定值：0.000

設定範圍 0.000~5.000 秒

- 當電梯停止且機械煞車閉合後，變頻器停止輸出，此時馬達與機械煞車之間的反作用力會產生噪音，藉由此參數可緩和此反作用力，降低此噪音。
- 轉矩從 300% 到 0% 的時間。

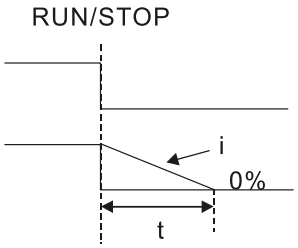

$$\frac{i}{\text{變頻器額定電流}} \times \frac{100\%}{300\%} \times (\text{參數13-57}) = t$$

13-58 PM 位置控制持續時間

出廠設定值：0.000

設定範圍 0.000~65.535 秒

- 當參數 13-17 Bit7=1 時此設定有效。
- 當電梯啟動時發生頓挫感或發現車廂倒拉時可調整此數值，持續時間以不超過頻率開始輸出的時間點為原則。

13-59 PM 位置控制增益 P

出廠設定值：80.00

設定範圍 0.00~655.00

- 當參數 13-17 Bit7=1 時此設定有效。

13-60 加速時最大電流

出廠設定值：150

設定範圍 50~200%

- 電梯在快車測試下，量測出的馬達最大電流。

13-61 強減速度限制

出廠設定值：0000h

設定範圍 0000h~FFFFh

Bit 5=1：開啟 (參數 13-62~13-65) 強減開關速度限制保護功能

- 參數 13-61~13-65 需要變頻器軟體版本 (參數 13-00) 為 1.09 以後的版本才有作用。
- 井道學習完成後會自動產生設定值，也可用手動的方法修改設定值。
- 強減開關動作後，如果速度高於速限，就會觸動保護。
- 此設定值設越小越容易觸動保護。觸動保護後在電梯停止後會用慢速行走到就近樓停止，停止後狀況自動解除。
- 當強迫減速開關動作時，如果速度超過該設定值，電梯會用比較強的減速度減速到停止，且出現如下的警告碼：

1033：上 1 級強減過速

1034：上 2 級強減過速

1035：上 3 級強減過速

1036：上 4 級強減過速

1037：下 1 級強減過速

1038：下 2 級強減過速

1039：下 3 級強減過速

1040：下 4 級強減過速

13-62 1 級強減速限

出廠設定值：1.00

設定範圍 0.00~99.99 m/s

📖 請參考參數 13-61 參數說明。

13-63 2 級強減速限

出廠設定值：2.00

設定範圍 0.00~99.99 m/s

📖 請參考參數 13-61 參數說明。

13-64 3 級強減速限

出廠設定值：3.00

設定範圍 0.00~99.99 m/s

📖 請參考參數 13-61 參數說明。

13-65 4 級強減速限

出廠設定值：4.00

設定範圍 0.00~99.99 m/s

📖 請參考參數 13-61 參數說明。

13-66 冷卻散熱風扇控制方式

出廠設定值：2

設定範圍 0：風扇持續運轉

1：停止運轉一分鐘後停止

2：隨變頻器之運轉/停止動作

3：偵測功率模組 IGBT 溫度(ºC)到達後啟動

4：風扇不運轉

📖 此參數決定散熱風扇之動作模式。

📖 設定為”3”時，當溫度>60ºC 時，風扇開始工作直到溫度<40ºC。

13-99 變頻器全部寫入

出廠設定值：0

設定範圍 0~1

📖 設 1 時自動將有關變頻器的設定參數，全部寫入到變頻器，設完後自動變回 0。

[此頁有意留為空白]

13 警告顯示碼說明

<*前往警告顯示碼一覽表*>

13-1 警告顯示碼一覽表

13-1-1 VFD-ED 警告碼

ID No.	VFD-ED 警告碼		ID No.	VFD-ED 警告碼	
	代碼	說明		代碼	說明
1001	CE01	不合法通訊命令	1019	PHL	輸入欠相
1002	CE02	不合法通訊位址	1020	ot1	過轉矩 1
1003	CE03	通訊資料長度錯誤	1021	ot2	過轉矩 2
1004	CE04	通訊寫入唯讀位址	1022	oH3	電機過熱 (PTC)
1005	CE10	Modbus 傳輸超時	1024	oSL	滑差異常
1006	CP10	Keypad 傳輸超時	1025	tUn	參數自學習中
1007	SE1	參數複製錯誤	1026	FAn	風扇異常
1008	SE2	參數複製失敗	1027	dCAn	CAN bus 斷線
1009	oH1	IGBT 過熱	1028	STOA	安全轉矩遺失警告
1010	oH2	電容過熱	1043	LS	平層開關信號異常
1015	PGF1	PG 回授異常	1048	bttA	BTTx 測試中
1016	PGF2	PG 回授斷線	1049	bttn	BTTx 正常
1017	PGF3	PG 回授失速	1050	bttS	BTTx 成功
1018	PGF4	PG 轉差異常			

<*前往警告顯示碼一覽表*>

13-1-2 IED-S 警告碼

代碼	IED-S 警告碼	代碼	IED-S 警告碼
1109	制動力 測試中	1133	前門馬達溫度過高
1110	檢修 不合 制動力	1134	後門馬達溫度過高
1111	平層 不合 制動力	1135	聯控通訊逾時
1112	制動力 檢測 合格	1136	Tune 逾時未運轉
1113	故障 不合 制動力	1137	Tune 運轉逾時
1114	按鈕 不合 制動力	1138	鈕扣電池電壓過低
1115	等待 制動力檢測	1139	沒有設定 TCIN 活動電纜插入
1116	召回 制動力檢測	1140	沒有設定控制模式
1117	檢修 不合 封門板	1160	轎門鎖斷開
1118	門鎖 不合 封門板	1161	層門鎖斷開
1119	封門板 測試 超時	1162	其它地方有切手動
1120	封門板 測試中	1163	同時按上下行按鈕
1127	最高樓層警告	1164	LSU (上限位開關)
1128	鎖梯基站警告	1165	LSD (下限位開關)
1129	電梯基站警告	1166	IUS (檢修上行極限)
1130	火災基站警告	1167	IDS (檢修下行極限)
1131	MI 前後門設定重複	1168	MATPT (底坑檢修)
1132	消防二階開關失效		

<*前往警告顯示碼一覽表*>

13-2 VFD-ED 警告碼詳細說明

- VFD-ED 警告碼在 IED-S 面板顯示如下：

顯示項目	說明
1001	變頻器警告顯示碼，範圍 1001~1100

- 代碼 1001~1100 為變頻器警告顯示碼，故在對照 VFD-ED 警告碼時，請忽略千位數。例如：IED-S 面板顯示 1001，對照 VFD-ED 警告碼則為警告碼 ID No.1；IED-S 面板顯示 1010，對照 VFD-ED 警告碼則為警告碼 ID No.10。

ID No.	KPED-LE01 面板顯示	KPC-CC01 面板顯示	說明
1	CE01	CE01 警告 HAND CE01 不合法通訊命令	不合法通訊命令 發生原因 通訊命令碼錯誤
2	CE02	CE02 警告 HAND CE02 不合法通訊位址	不合法通訊資料位址 發生原因 通訊資料位址錯誤
3	CE03	CE03 警告 HAND CE03 通訊資料長度錯誤	通訊資料長度錯誤 發生原因 通訊資料長度超過 1~20 字元而發生
4	CE04	CE04 警告 HAND CE04 通訊寫入唯讀位址	通訊寫入唯讀位址 發生原因 嘗試寫入值到 0x21xx、0x22xx 等唯讀位址而發生錯誤
5	CE10	CE10 警告 HAND CE10 Modbus傳輸超時	Modbus 傳輸超時 發生原因 通訊線路可能異常
6	CP10	CP10 警告 HAND CP10 Keypad 傳輸超時	數位操作器傳輸超時 發生原因 通訊線路或是數位操作器可能異常

<前往警告顯示碼一覽表>

ID No.	KPED-LE01 面板顯示	KPC-CC01 面板顯示	說明
7	SE1	SE1 警告 HAND SE1 參數複製錯誤	數位操作器參數複製錯誤警告 發生原因 數位操作器複製動作錯誤，包括通訊延遲、通訊錯誤、參數值錯誤
8	SE2	SE2 警告 HAND SE2 參數複製失敗	數位操作器參數複製失敗警告 發生原因 數位操作器複製動作完成，變頻器參數寫入錯誤
9	oH1	oH1 警告 HAND oH1 IGBT過熱	IGBT 過熱警告 發生原因 IGBT 超過參數 06-14 (預設 90°C)
10	oH2	oH2 警告 HAND oH2 電容過熱	電容過熱警告 發生原因 電容溫度超過 65°C
15	PGF1	PGF1 警告 HAND PGF1 PG回授異常	PG 回授異常警告 發生原因 設定參數 10-03 = 0 (此參數預設為 2)，PG 錯誤時將輸出警告，不輸出故障
16	PGF2	PGF2 警告 HAND PGF2 PG回授斷線	PG 回授斷線警告 發生原因 設定參數 10-03 = 0 (此參數預設為 2)，PG 錯誤時將輸出警告，不輸出故障
17	PGF3	PGF3 警告 HAND PGF3 PG回授失速	PG 回授失速警告 發生原因 設定參數 10-09 = 0 (此參數預設為 2)，速度回授異常時將輸出警告，不輸出故障
18	PGF4	PGF4 警告 HAND PGF4 PG轉差異常	PG 轉差異常警告 發生原因 設定參數 10-09 = 0 (此參數預設為 2)，速度回授異常時將輸出警告，不輸出故障

<前往警告顯示碼一覽表>

ID No.	KPED-LE01 面板顯示	KPC-CC01 面板顯示	說明
19	PHL	PHL 警告 HAND PHL 輸入欠相	輸入欠相警告 發生原因 設定參數 06-01 = 0 (此參數預設為 2)，欠相偵測時將輸出警告，不輸出故障
20	ot1	ot1 警告 HAND ot1 過轉矩1	過轉矩 1 警告 發生原因 設定參數 06-05 = 1 或 3 (此參數預設為 0) 時，過轉矩偵測時將輸出警告，不輸出故障
21	ot2	ot2 警告 HAND ot2 過轉矩2	過轉矩 2 警告 發生原因 設定參數 06-05 = 1 或 3 (此參數預設為 0) 時，過轉矩偵測時將輸出警告，不輸出故障
22	oH3	oH3 警告 HAND oH3 電機過熱(PTC)	電機過熱警告 (PTC) 發生原因 設定參數 06-26 = 0 (此參數預設為 0) 時，PTC (正溫度係數熱敏電阻 AUI 輸入功能) 偵測時將輸出警告，不輸出故障
24	oSL	oSL 警告 HAND oSL 滑差異常	滑差異常警告 發生原因 設定參數 05-16 = 0 (此參數預設為 0) 時，當滑差超過參數 05-14 偵測準位及參數 05-15 偵測時間時，將輸出警告，不輸出故障
25	tUn	tUn 警告 HAND tUn 參數自學習中	參數自學習中
26	FAn	FAn 警告 HAND FAn 風扇異常	風扇異常警告 發生原因 風扇鎖住時，當參數 06-45 bit1=1 時，將輸出警告 (bit1=1 時輸出錯誤)

<前往警告顯示碼一覽表>

ID No.	KPED-LE01 面板顯示	KPC-CC01 面板顯示	說明
27	dCAn	dCAn 警告 HAND dCAn CAN bus 斷線	CAN Bus 斷線警告 發生原因 CAN Bus 斷線或 PDO 通訊逾時
28	StOA	STOA 警告 HAND STOA 安全轉矩遺失警告	安全轉矩遺失警告 發生原因 安全轉矩輸出停止功能動作且參數 06-49 設定成 0001h 或 0003h
43	LS	LS AUTO 警告 LS 平層開關信號異常	平層開關信號異常 當電梯下行時，LU 訊號未脫離，反之電梯上行時，LD 訊號未脫離。 發生原因 平層開關 (LU/LD) 動作異常 排除方式 請檢查現場平層開關 (LU/LD) 動作是否正常。
48	bttA	bttA AUTO 警告 bttA BTTx 測試中	BTTx 測試中 煞車轉矩自檢測中 發生原因 執行煞車自檢測 排除方式 當煞車自檢測完成時，警告碼會自動清除
49	bttn	bttn AUTO 警告 bttn BTTx 正常	BTTx 正常 煞車轉矩自檢測有效 發生原因 煞車轉矩自檢測時允許的最大輸出轉矩倍率(參數 07-37)太大 排除方式 調整參數 07-37 煞車轉矩自檢測時允許的最大輸出轉矩倍率

<前往警告顯示碼一覽表>

ID No.	KPED-LE01 面板顯示	KPC-CC01 面板顯示	說明
50	bttS	bttS AUTO 警告 bttS BTTx 成功	BTTx 成功 煞車轉矩自檢測完成

<前往警告顯示碼一覽表>

13-3 IED-S 警告碼詳細說明

- 警告碼 1109 在數位操作器 KPC-CC01 顯示範例說明如下：

- 代碼 1001~1100 為變頻器警告顯示碼，請參考本手冊章節 13-2 VFD-ED 警告碼詳細說明。代碼出現千位數表示此代碼為警告碼，故對照 VFD-ED 警告碼時，請忽略千位數。

代碼	KPC-CC01 面板顯示	警告名稱	說明
1109	OFF 警告 1109 制動力 測試中	制動力 測試中	執行手動煞車制動力測試時出現該警告
動作與重置			
動作		執行運行接觸器輸出，煞車接觸器不輸出，系統輸出力矩，逐漸增加到參數 03-61 (輸出力矩煞車測試) 的設定值	
相關參數		參數 03-60~03-67 (煞車制動力測試相關參數)	
重置方式		動作結束後自動重置	

代碼	KPC-CC01 面板顯示	警告名稱	說明
1110	OFF 警告 1110 檢修 不合 制動力	檢修 不合 制動力	當參數 03-67 (開始-煞車測試) 設定 1 時，如果電梯不是處於緊急電動模式或控盤檢修模式時出現該警告
動作與重置			
動作		將參數 03-67 (開始-煞車測試) 設為 0，且 5 秒後會產生 F150 (制動力檢測不合格)的故障	
相關參數		參數 03-67 (開始-煞車測試)	
重置方式		5 秒後自動重置	

<*前往警告顯示碼一覽表*>

代碼	KPC-CC01 面板顯示	警告名稱	說明
1111	OFF 警告 1111 平層 不合 制動力	平層 不合 制動力	當參數 03-67 (開始-煞車測試) 設定 1 時，如果電梯轎廂不是停在平層位置時出現該警告
動作與重置			
動作		將參數 03-67 (開始-煞車測試) 設為 0，且 5 秒後會產生 F150 (制動力檢測不合格)的故障	
相關參數		參數 03-67 (開始-煞車測試)	
重置方式		5 秒後自動重置	

代碼	KPC-CC01 面板顯示	警告名稱	說明
1112	OFF 警告 1112 制動力 檢測 合格	制動力 檢測 合格	煞車制動力測試結束且測試合格時出現該警告
動作與重置			
動作		無	
相關參數		參數 03-60~03-67 (煞車制動力測試相關參數)	
重置方式		5 秒後自動重置	

代碼	KPC-CC01 面板顯示	警告名稱	說明
1113	OFF 警告 1113 故障 不合 制動力	故障 不合 制動力	當參數 03-67 (開始-煞車測試) 設定 1 時，如果電梯目前故障中時出現該警告
動作與重置			
動作		將參數 03-67 (開始-煞車測試) 設為 0，且 5 秒後會產生 F150 (制動力檢測不合格)的故障	
相關參數		參數 03-67 (開始-煞車測試)	
重置方式		5 秒後自動重置	

代碼	KPC-CC01 面板顯示	警告名稱	說明
1114	OFF 警告 1114 按鈕 不合 制動力	按鈕 不合 制動力	當參數 03-67 (開始-煞車測試) 設 1 時，如果按手動上行或下行按鈕時出現該警告
動作與重置			
動作		將參數 03-67 (開始-煞車測試) 設為 0，且 5 秒後會產生 F150 (制動力檢測不合格)的故障	
相關參數		參數 03-67 (開始-煞車測試)	
重置方式		5 秒後自動重置	

<*前往警告顯示碼一覽表*>

代碼	KPC-CC01 面板顯示	警告名稱	說明
1115	OFF 警告 1115 等待 制動力檢測	等待 制動力檢測	手動煞車制動力測試時，將參數 03-67 (開始-煞車測試) 設定 1 後，如果門未關閉會出現該警告。每天一次自動煞車制動力測試時，到達每天指定的測試時間時，如果電梯有人在使用中會出現該警告
動作與重置			
動作		手動煞車制動力測試時，自動關門。 每天一次自動煞車制動力測試時，不會執行自動關門。	
相關參數		參數 03-67 (開始-煞車測試)	
重置方式		自動重置	

代碼	KPC-CC01 面板顯示	警告名稱	說明
1116	OFF 警告 1116 召回 制動力檢測	召回 制動力檢測	每天一次自動煞車制動力測試時，執行自動運行到指定的樓層時會出現該警告
動作與重置			
動作		參數 03-66 (幾層-煞車測試) 指定的樓層，該樓的轎廂內召自動登錄	
相關參數		參數 03-66 (幾層-煞車測試)	
重置方式		自動重置	

代碼	KPC-CC01 面板顯示	警告名稱	說明
1117	OFF 警告 1117 檢修 不合 封門板	檢修 不合 封門板	在非緊急電動模式或非控制盤檢修模式下，將參數 03-59 (封門板測試) 設定 1，出現該警告
動作與重置			
動作		將參數 03-59 (封門板測試) 設定 0	
相關參數		參數 03-59 (封門板測試)	
重置方式		自動重置	

代碼	KPC-CC01 面板顯示	警告名稱	說明
1118	OFF 警告 1118 門鎖 不合 封門板	門鎖 不合 封門板	在參數 03-59 (封門板測試) 設定 1 後，1 秒內層門鎖及轎門鎖訊號沒有都變 ON (表示是在開門狀態下將此參數設 1)，出現該警告
動作與重置			
動作		將參數 03-59 (封門板測試) 設定 0	
相關參數		參數 03-59 (封門板測試)	
重置方式		自動重置	

<*前往警告顯示碼一覽表*>

代碼	KPC-CC01 面板顯示	警告名稱	說明
1119	OFF 警告 1119 封門板 測試 超時	封門板 測試 超時	在參數 03-59 (封門板測試) 設定 1 後，在 120 秒內沒有完成封門電路板的功能測試，出現該警告
動作與重置			
動作		將參數 03-59 (封門板測試) 設定 0	
相關參數		參數 03-59 (封門板測試)	
重置方式		自動重置	

代碼	KPC-CC01 面板顯示	警告名稱	說明
1120	OFF 警告 1120 封門板 測試中	封門板 測試中	在參數 03-59 (封門板測試) 等於 1，出現該警告
動作與重置			
動作		強制令 MO 端子的 SY 封門輸出 ON	
相關參數		參數 03-59 (封門板測試)	
重置方式		自動重置	

代碼	KPC-CC01 面板顯示	警告名稱	說明
1127	OFF 警告 1127 最高樓層警告	最高樓層警告	當參數 03-01 (物理最高層) 設定 1，或參數 03-01 (物理最高層) 的設定值沒有大於參數 03-02 (物理最低層) 時，出現該警告
動作與重置			
動作		無	
相關參數		參數 03-01 (物理最高層)、參數 03-02 (物理最低層)	
重置方式		自動重置	

代碼	KPC-CC01 面板顯示	警告名稱	說明
1128	OFF 警告 1128 鎖梯基站警告	鎖梯基站警告	鎖梯基站設定值警告 1. 當參數 03-48 設定值不在電梯服務層 2. 當參數 03-48 設定值高於最高樓層 3. 當參數 03-48 設定值低於最低樓層
動作與重置			
動作		立即動作	
相關參數		參數 03-48 (鎖梯基站)	
重置方式		自動重置	

<*前往警告顯示碼一覽表*>

代碼	KPC-CC01 面板顯示	警告名稱	說明
1129		電梯基站警告	空閒基站設定值警告 1. 當參數 03-05 設定值不在電梯服務層 2. 當參數 03-05 設定值高於最高樓層 3. 當參數 03-05 設定值低於最低樓層
動作與重置			
動作		立即動作	
相關參數		參數 03-05 (空閒基站)	
重置方式		自動重置	

代碼	KPC-CC01 面板顯示	警告名稱	說明
1130		火災基站警告	火災基站設定值警告 1. 當參數 03-49 設定值不在電梯服務層 2. 當參數 03-49 設定值高於最高樓層 3. 當參數 03-49 設定值低於最低樓層
動作與重置			
動作		立即動作	
相關參數		參數 03-49 (主消防基站)	
重置方式		自動重置	

代碼	KPC-CC01 面板顯示	警告名稱	說明
1131		MI 前後門設定重複	當有設定 MI 126 HBNFD (有後門沒前門) 時，又設定 MI 115 HFD (有前門) 或 MI 116 HBD (有後門) 時，會出現此警告
動作與重置			
動作		無	
相關參數		MI 功能 115 HFD (有前門)、116 HBD (有後門)、126 HBNFD (有後門沒前門)	
重置方式		條件不成立，警告自動解除	

代碼	KPC-CC01 面板顯示	警告名稱	說明
1132		消防二階開關失效	二段消防訊號 ON，一段消防訊號 OFF 時，出現該警告訊息。
動作與重置			
動作		不執行二段消防	
相關參數		輸入接點功能碼 47：FIRS2 (二段消防)、46：FIRS1 (一段消防)	
重置方式		當二段消防與一段消防訊號相同 (兩個都 ON 或都 OFF) 時	

<*前往警告顯示碼一覽表*>

代碼	KPC-CC01 面板顯示	警告名稱	說明
1133	OFF 警告 1133 前門馬達溫度過高	前門馬達溫度過高	前門馬達溫度(MI=117)過高，即產生警告
動作與重置			
動作		所有叫車訊號取消，不輸出前門開、關門訊號	
相關參數		無	
重置方式		輸入訊號復歸後，自動清除警告	

代碼	KPC-CC01 面板顯示	警告名稱	說明
1134	OFF 警告 1134 後門馬達溫度過高	後門馬達溫度過高	後門馬達溫度(MI=118)過高，即產生警告
動作與重置			
動作		所有叫車訊號取消，不輸出後門開、關門訊號	
相關參數		無	
重置方式		輸入訊號復歸後，自動清除警告	

代碼	KPC-CC01 面板顯示	警告名稱	說明
1135	OFF 警告 1135 聯控通訊逾時	聯控通訊逾時	在系統預設的設定時間內，CAR+/CAR- (聯控) 通訊端口沒有通訊成功，判定異常
動作與重置			
動作		立即動作	
相關參數		無	
重置方式		通訊正常連接上後，自動清除警告	

代碼	KPC-CC01 面板顯示	警告名稱	說明
1136	OFF 警告 1136 Tune 逾時未運轉	Tune 逾時未運轉	當參數 13-21 (參數自學習) 設成非 0 時，如果超過 10 秒沒有執行運轉命令，自動將參數 13-21 (參數自學習) 設回 0，且出現該警告碼
動作與重置			
動作		將參數 13-21 (參數自學習) 設回 0	
相關參數		參數 13-21 (參數自學習)	
重置方式		自動重置	

<*前往警告顯示碼一覽表*>

代碼	KPC-CC01 面板顯示	警告名稱	說明
1137	OFF 警告 1137 Tune 運轉逾時	Tune 運轉逾時	當執行馬達參數自學習時，如果超過 120 秒沒有完成參數學習，自動停止學習並將參數 13-21 (參數自學習) 設回 0，且出現該警告碼
動作與重置			
動作		將參數 13-21 (參數自學習) 設回 0，停止參數自學習	
相關參數		參數 13-21 (參數自學習)	
重置方式		自動重置	

代碼	KPC-CC01 面板顯示	警告名稱	說明
1138	OFF 警告 1138 鈕扣電池電壓過低	鈕扣電池電壓過低	當鈕扣電池電壓過低時會出現此警告，約 10 秒後警告自動清除。電池電壓過低會使時鐘不準
動作與重置			
動作		只作故障記錄	
相關參數		無	
重置方式		自動重置	

代碼	KPC-CC01 面板顯示	警告名稱	說明
1139	OFF 警告 1139 沒有設定TCIN活動電纜插入	沒有設定 TCIN 活動電纜插入	當 MI 功能有設定轎頂、轎內檢修時，如果沒有設定 MI 功能 (TCIN 活動電纜插入)，會跳出此警告碼
動作與重置			
動作		無法轎頂、轎內檢修運轉	
相關參數		MI 功能 25 TCIN (活動電纜插入)、112 TCI (轎頂檢修開關)、153 INSIC (轎廂內檢修開關)	
重置方式		設定 MI 功能 (TCIN 活動電纜插入) 或取消 MI 轎頂、轎內檢修	

代碼	KPC-CC01 面板顯示	警告名稱	說明
1140	OFF 警告 1140 沒有設定控制模式	沒有設定控制模式	當有下正反轉指令，且參數 13-01 (控制模式) 沒有設 3 或 8 時，會跳出此警告碼
動作與重置			
動作		無法運轉	
相關參數		參數 13-01 (控制模式)	
重置方式		條件不成立，警告自動解除	

<*前往警告顯示碼一覽表*>

代碼	KPC-CC01 面板顯示	警告名稱	說明
1160	OFF 警告 1160 轎門鎖斷開	轎門鎖斷開	當按手動上/下行按鈕，超過 4 秒後轎門鎖還沒有導通，會出現此警告碼
動作與重置			
動作		無法手動上、下行運轉	
相關參數		無	
重置方式		自動重置	

代碼	KPC-CC01 面板顯示	警告名稱	說明
1161	OFF 警告 1161 層門鎖斷開	層門鎖斷開	當按手動上/下行按鈕，超過 4 秒後層門鎖還沒有導通，會出現此警告碼
動作與重置			
動作		無法手動上、下行運轉	
相關參數		無	
重置方式		自動重置	

代碼	KPC-CC01 面板顯示	警告名稱	說明
1162	OFF 警告 1162 其它地方有切手動	其它地方有切手動	當按手動上/下行按鈕，超過 4 秒如果有其他地方也切到手動模式，且其他地方的優先權不小於目前按手動上/下行按鈕的優先權，會出現此警告碼
動作與重置			
動作		無法手動上、下行運轉	
相關參數		無	
重置方式		自動重置	

代碼	KPC-CC01 面板顯示	警告名稱	說明
1163	OFF 警告 1163 同時按上下行按鈕	同時按上下行按鈕	切手動模式後同時按上、下行按鈕，會出現此警告碼
動作與重置			
動作		無法手動上、下行運轉	
相關參數		無	
重置方式		自動重置	

<*前往警告顯示碼一覽表*>

代碼	KPC-CC01 面板顯示	警告名稱	說明
1164	OFF 警告 1164 LSU (上限位開關)	LSU (上限位開關)	當按手動上行按鈕，且上限位開關動作，出現此警告碼
動作與重置			
動作		無法手動上行運轉	
相關參數		MI 功能 33 LSU (上限位開關)	
重置方式		自動重置	

代碼	KPC-CC01 面板顯示	警告名稱	說明
1165	OFF 警告 1165 LSD (下限位開關)	LSD (下限位開關)	當按手動下行按鈕，且下限位開關動作，出現此警告碼
動作與重置			
動作		無法手動下行運轉	
相關參數		MI 功能 34 LSD (下限位開關)	
重置方式		自動重置	

代碼	KPC-CC01 面板顯示	警告名稱	說明
1166	OFF 警告 1166 IUS (檢修上行極限)	IUS (檢修上行極限)	當按手動上行按鈕，且檢修上行極限開關動作或轎廂位置高於參數 02-44 (檢修上行極限距離) 設定的位置，會出現此警告碼
動作與重置			
動作		無法手動上行運轉	
相關參數		參數 02-44 (檢修上行極限距離)、MI 功能 41 IUS (檢修上行極限開關)	
重置方式		自動重置	

代碼	KPC-CC01 面板顯示	警告名稱	說明
1167	OFF 警告 1167 IDS (檢修下行極限)	IDS (檢修下行極限)	當按手動下行按鈕，且檢修下行極限開關動作或轎廂位置低於參數 02-45 (檢修下行極限距離) 設定的位置，會出現此警告碼
動作與重置			
動作		無法手動下行運轉	
相關參數		參數 02-45 (檢修下行極限距離)、MI 功能 42 IDS (檢修下行極限開關)	
重置方式		自動重置	

<*前往警告顯示碼一覽表*>

代碼	KPC-CC01 面板顯示	警告名稱	說明
1168	OFF 警告 1168 MATPT (底坑檢修)	MATPT (底坑檢修)	MATPT (底坑檢修) 開關已切回到自動，但還沒有依規定執行底坑檢修復歸程序
動作與重置			
動作		無法自動、手動運轉	
相關參數		無	
重置方式		自動重置	

<前往警告顯示碼一覽表>

14 故障顯示碼說明

<前往故障顯示碼一覽表>

14-1 故障顯示碼一覽表

14-1-1 VFD-ED 故障碼

ID No.	VFD-ED 故障碼		ID No.	VFD-ED 故障碼	
	代碼	說明		代碼	說明
E001	ocA	加速中過電流	E042	PGF1	PG 回授異常
E002	ocd	減速中過電流	E043	PGF2	PG 回授斷線
E003	ocn	定速運轉中過電流	E044	PGF3	PG 回授失速
E004	GFF	接地過電流	E045	PGF4	PG 轉差異常
E005	occ	IGBT 上下橋短路	E049	EF	外部錯誤訊號輸入
E006	ocS	停止中過電流	E050	EF1	外部端子緊急停止
E007	ovA	加速中過電壓	E052	Pcod	輸入 3 次錯誤密碼
E008	ovd	減速中過電壓	E054	cE01	不合法通訊命令
E009	ovn	定速運轉中過電壓	E055	cE02	不合法通訊位址
E010	ovS	停止中過電壓	E056	cE03	通訊資料長度錯誤
E011	LvA	加速中低電壓	E057	cE04	通訊寫入唯讀位置
E012	Lvd	減速中低電壓	E058	cE10	MODBUS 傳輸超時
E013	Lvn	定速運轉中低電壓	E059	cP10	KEYPAD 傳輸超過
E014	LvS	停止中低電壓	E060	BF	偵測煞車晶體異常
E015	PHL	入電欠相保護	E064	MBF	機械煞車回授異常
E016	oH1	IGBT 溫度過高	E065	PGF5	PG 硬體偵測異常
E017	oH2	電源電容溫度過高	E066	MCF	電磁接觸器異常
E018	tH1o	IGBT 溫度偵測異常	E067	MPHL	馬達輸出欠相
E019	tH2o	電容溫度偵測異常	E068	CANF	CAN Bus 斷線
E020	FAn	風扇異常	E069	-	保留
E021	oL	驅動器過載	E070	-	保留
E022	EoL1	電機過負載	E071	-	保留
E024	oH3	電機過熱	E072	STL1	安全轉矩遺失 1
E026	ot1	過轉矩 1	E073	PGcd	PG cd 線路異常
E027	ot2	過轉矩 2	E074	PGHL	PG 絕對訊號異常
E030	cF1	記憶體寫入異常	E075	PGAF	PG Z 相訊號遺失
E031	cF2	記憶體讀出異常	E076	STO	安全轉矩輸出停止
E032	cd0	Isum 電流偵測異常	E077	STL2	安全轉矩遺失 2
E033	cd1	U 相電流偵測異常	E078	STL3	安全轉矩遺失 3
E034	cd2	V 相電流偵測異常	E082	OPHL	U 相輸出欠相
E035	cd3	W 相電流偵測異常	E083	OPHL	V 相輸出欠相
E036	Hd0	CC 硬體線路異常	E084	OPHL	W 相輸出欠相
E037	Hd1	OC 硬體線路異常	E086	LSS	平層開關短路
E038	Hd2	ov 硬體線路異常	E087	LSo	平層開關開路
E039	Hd3	GFF 硬體線路異常	E094	btt	BTTx 失敗
E040	AUE	電機自動量測錯誤	E095	bttE	BTTx 錯誤

<*前往故障顯示碼一覽表*>

14-1-2 IED-S 故障碼

代碼	IED-S 故障碼	代碼	IED-S 故障碼
F111	cF2 記憶體錯誤	F168	上行運行大超越
F112	尚未樓層自學習	F169	下行運行大超越
F113	變頻器未準備完成	F170	SY 封門輸出沾黏
F114	煞車 1 行程沒動作	F172	上行限位動作
F115	煞車 2 行程沒動作	F173	上強減 1
F116	SWNC 檢測 ON 異常	F174	上強減 2
F117	變頻器 02 通訊逾時	F175	上強減 3
F118	變頻器 04 通訊逾時	F176	下行限位動作
F119	SFNC On Error	F177	下強減 1
F120	SFNC Off Error	F178	下強減 2
F121	最高樓層匹配錯誤	F179	下強減 3
F122	門區 MI 設定錯誤	F180	顯示底樓不在底樓
F123	FL1NC On Error	F181	顯示頂樓不在頂樓
F124	FL1NC Off Error	F182	在底樓顯示不是底樓
F125	FL2NC On Error	F183	在頂樓顯示不是頂樓
F126	FL2NC Off Error	F184	速度低於 0.01 m/s
F127	GSNC On Error	F185	所有 Input Off
F128	GSNC Off Error	F186	上強減 4
F129	DSNC On Error	F187	下強減 4
F130	DSNC Off Error	F188	啟動訊號異常消失
F131	BUNC On Error	F189	直停上行目標錯誤
F132	BUNC Off Error	F190	直停下行目標錯誤
F133	門區信號 Off Error	F191	INV DRV DIR Error
F134	門區信號 On Error	F192	INV VFD DIR Error
F135	載重超過 150%	F193	VFD DRV DIR Error
F136	封星反饋 On 異常	F194	ULS1 過速度
F137	高壓安全迴路異常	F195	ULS2 過速度
F138	上行停止時過頭	F196	ULS3 過速度
F139	下行停止時過頭	F197	ULS4 過速度
F140	主機馬達溫度異常	F198	DLS4 過速度
F141	持續運轉時間超過	F199	DLS3 過速度
F142	限速器異常	F200	DLS2 過速度
F143	單層運行時間超過	F201	DLS1 過速度
F144	當前層匹配錯誤	F202	Target Error1
F145	變頻器異常 5 次	F203	Target Error2

<*前往故障顯示碼一覽表*>

代碼	IED-S 故障碼	代碼	IED-S 故障碼
F146	變頻器通訊逾時	F204	Target Error3
F147	主機與轎頂板通訊	F205	Target Error4
F148	BY1NC 檢測 ON 異常	F221	轎門鎖高壓斷開
F149	BY2NC 檢測 ON 異常	F222	轎門高壓接點沾黏
F150	制動力檢測不合格	F223	層門鎖高壓斷開
F151	運行接觸器沾黏	F224	層門高壓接點沾黏
F152	開門運轉	F225	前門開門時間超過
F153	低壓安全迴路異常	F226	前門關門時間超過
F154	運轉方向相反	F227	後門開門時間超過
F155	煞車 3 行程沒動作	F228	後門關門時間超過
F156	BY3NC 檢測 ON 異常	F229	前門關門次數超過
F157	活纜插入轎廂通訊	F230	後門關門次數超過
F158	封星反饋 Off 異常	F231	轎門鎖低壓斷開
F159	SX2 封門檢測 OFF 異常	F232	轎門低壓接點沾黏
F160	STO 繼電器沾黏	F233	層門鎖低壓斷開
F161	STO OFF 異常	F234	層門低壓接點沾黏
F162	煞車 1 行程沒復歸	F235	放電電阻溫度過高
F163	煞車 2 行程沒復歸	F236	看門狗動作
F164	煞車 3 行程沒復歸	F237	I_看門狗動作
F165	煞車 1 接觸器沾黏	F238	振盪器停止
F166	煞車 2 接觸器沾黏	F239	封門失敗
F167	煞車 3 接觸器沾黏		

<*前往故障顯示碼一覽表*>

14-2 VFD-ED 故障碼詳細說明

- VFD-ED 故障碼在 IED-S 面板顯示如下：

顯示項目	說明
E001	變頻器故障顯示碼，範圍 E001~E100

- 代碼 E001~E100 為變頻器故障顯示碼，故在對照 VFD-ED 故障碼時，請忽略千位數的英文代碼"E"。例如：IED-S 面板顯示 E001，對照 VFD-ED 故障碼則為故障碼 ID No.1；IED-S 面板顯示 E010，對照 VFD-ED 故障碼則為故障碼 ID No.10。

*: 設定值係依據 VFD-ED 參數 06-16~06-21 設定值。

設定值*	KPED-LE01 面板顯示	KPC-CC01 面板顯示	說明
1	ocA	ocA AUTO 故障 ocA 加速中過電流	加速中發生過電流 加速過程中，輸出電流超過變頻器三倍的額定電流。 排除方式 檢查 U-V-W 到馬達之配線是否絕緣不良； 增加加速時間； 更換較大輸出容量變頻器。
2	ocd	ocd AUTO 故障 ocd 減速中過電流	減速中發生過電流 減速過程中，輸出電流超過變頻器三倍的額定電流。 排除方式 檢查 U-V-W 到馬達之配線是否絕緣不良； 減速時間加長； 更換大輸出容量變頻器。
3	ocn	ocn AUTO 故障 ocn 定速運轉中過電流	運轉中發生過電流 恆速過程中，輸出電流超過變頻器三倍的額定電流。 排除方式 檢查 U-V-W 到馬達之配線是否絕緣不良； 檢查馬達是否堵轉； 更換大輸出容量變頻器。
4	GFF	GFF HAND 故障 GFF 接地過電流	接地保護線路動作 當變頻器偵測到輸出端接地且接地電流高於變頻器額定電流的 60%以上。 注意：此保護是針對變頻器而非人體。 排除方式 檢查與馬達連線是否有短路現象或接地； 確定 IGBT 功率模組是否損壞； 檢查輸出側接線是否絕緣不良。

<前往故障顯示碼一覽表>

設定值*	KPED-LE01 面板顯示	KPC-CC01 面板顯示	說明
5	occ	occ AUTO 故障 occ IGBT上下橋短路	變頻器偵測到 IGBT 模組上下橋短路 排除方式 送廠維修
6	ocS	ocS AUTO 故障 ocS 停止中過電流	停止中發生過電流 電壓偵測硬體電路異常 排除方式 送廠維修
7	ouA	ovA AUTO 故障 ovA 加速中過電壓	加速中，變頻器偵測內部直流高壓側有過電壓現象產生。230V：DC 405V；460V：DC 810V。 排除方式 檢查輸入電壓是否在變頻器額定輸入電壓範圍內，並監測是否有突波電壓產生。若是由於馬達慣量回升電壓，造成變頻器內部直流高壓側電壓過高，此時可加長加速時間或加裝煞車電阻 (選用)
8	oud	ovd AUTO 故障 ovd 減速中過電壓	減速中，變頻器偵測內部直流高壓側有過電壓現象產生。230V：DC 405V；460V：DC 810V。 排除方式 檢查輸入電壓是否在變頻器額定輸入電壓範圍內，並監測是否有突波電壓產生。若是由於馬達慣量回升電壓，造成變頻器內部直流高壓側電壓過高，此時可加長減速時間或加裝煞車電阻 (選用)
9	oun	ovn AUTO 故障 ovn 定速運轉中過電壓	定速運轉中，變頻器偵測內部直流高壓側有過電壓現象產生。230V：DC 405V；460V：DC 810V。 排除方式 檢查輸入電壓是否在變頻器額定輸入電壓範圍內，並監測是否有突波電壓產生。若是由於馬達慣量回升電壓，造成變頻器內部直流高壓側電壓過高，此時可加長減速時間或加裝煞車電阻 (選用)
10	ouS	ovS AUTO 故障 ovS 停止中過電壓	停止中發生過電壓 電壓偵測硬體電壓異常 排除方式 檢查輸入電壓是否在變頻器額定輸入電壓範圍內，並監測是否有突波電壓產生。

<前往故障顯示碼一覽表>

設定值*	KPED-LE01 面板顯示	KPC-CC01 面板顯示	說明
11	LuA	LvA 故障 HAND LvA 加速中低電壓	加速中，變頻器偵測內部直流高壓側有電壓低於參數 06-00 設定現象產生。 排除方式 檢查輸入電源電壓是否正常； 檢查負載是否有突然的重載。
12	Lud	Lvd 故障 HAND Lvd 減速中低電壓	減速中，變頻器偵測內部直流高壓側有電壓低於參數 06-00 設定現象產生。 排除方式 檢查輸入電源電壓是否正常； 檢查負載是否有突然的重載。
13	Lun	Lvn 故障 AUTO Lvn 定速運轉中低電壓	定速運轉中，變頻器偵測內部直流高壓側有電壓低於參數 06-00 設定現象產生。 排除方式 檢查輸入電源電壓是否正常； 檢查負載是否有突然的重載。
14	LuS	LvS 故障 AUTO LvS 停止中低電壓	停止中發生低電壓 排除方式 檢查輸入電源電壓是否正常； 檢查負載是否有突然的重載
15	PHL	PHL 故障 AUTO PHL 入電欠相保護	欠相保護 排除方式 是否三相機種單相電源輸入或欠相
16	oH1	oH1 故障 AUTO oH1 IGBT溫度過高	變頻器偵測 IGBT 溫度過高，超過保護準位 3~5HP、50~60HP：105ºC 7.5~30HP：95ºC 40~100HP：110ºC 排除方式 檢查環境溫度是否過高； 檢查散熱片是否有異物。風扇有無轉動， 檢查變頻器通風空間是否足夠。
17	oH2	oH2 故障 AUTO oH2 電源電容溫度過高	變頻器偵測電容溫度過高，超過保護準位 3~100HP：65ºC 排除方式 檢查環境溫度是否過高； 檢查散熱片是否有異物。風扇有無轉動， 檢查變頻器通風空間是否足夠。

<前往故障顯示碼一覽表>

設定值*	KPED-LE01 面板顯示	KPC-CC01 面板顯示	說明
18	tH1o	tH1o AUTO 故障 tH1o IGBT溫度偵測異常	IGBT 過熱保護線路異常 排除方式 送廠維修
19	tH2o	tH2o AUTO 故障 tH2o 電容溫度偵測異常	電容模組溫度偵測線路異常 排除方式 送廠維修
20	FAn	FAn AUTO 故障 FAn 風扇異常	風扇異常 排除方式 檢查風扇是否被堵住；送廠維修
21	oL	oL AUTO 故障 oL 驅動器過載	輸出電流超過變頻器可承受的電流，若輸出 150%的變頻器額定電流，可承受 60 秒。 排除方式 檢查馬達否過負載；增加變頻器輸出容量
22	EoL 1	EoL1 AUTO 故障 EoL1 電機過負載	輸出電流超過交流馬達可承受的電流，若輸出 150%的變頻器額定電流，可承受 60 秒。 排除方式 檢查 (參數 05-01) 馬達額定電流值是否適當； 檢查馬達是否超載，增加馬達容量
24	oH3	oH3 AUTO 故障 oH3 電機過熱	變頻器偵測馬達內部溫度過高，超過保護準位 (參數 06-27 PTC 準位) 排除方式 檢查馬達是否堵轉； 檢查環境溫度是否過高；增加馬達容量。
26	ot 1	ot1 AUTO 故障 ot1 過轉矩1	當以下情形發生時，就會顯示異常： -輸出電流超過轉矩檢出準位參數 06-06 或 06-09 -輸出電流超過轉矩檢出時間參數 06-07 或 06-10 -參數 06-05 或 06-08 設定為 2 或 4 排除方式 檢查馬達是否超載； 檢查 (參數 05-01) 或 (參數 08-01) 馬達額定電流值是否恰當； 增加馬達容量
27	ot2	ot2 AUTO 故障 ot2 過轉矩2	

<前往故障顯示碼一覽表>

設定值*	KPED-LE01 面板顯示	KPC-CC01 面板顯示	說明
30	cF1	cF1 AUTO 故障 cF1 記憶體寫入異常	內部記憶體 IC 資料寫入異常 排除方式 按下 RESET 鍵，會執行參數重置為出廠設定 若方法無效，則送廠維修
31	cF2	cF2 AUTO 故障 cF2 記憶體讀出異常	內部記憶體 IC 資料讀出異常 排除方式 按下 RESET 鍵，會執行參數重置為出廠設定 若方法無效，則送廠維修
32	cd0	cd0 故障 AUTO cd0 Isum電流偵測異常	電流偵測電路異常 排除方式 重新上電後，若再次出現異常，則送廠維修
33	cd1	cd1 故障 AUTO cd1 U相電流偵測異常	U 相電流偵測異常 排除方式 重新上電後，若再次出現異常，則送廠維修
34	cd2	cd2 故障 AUTO cd2 V相電流偵測異常	V 相電流偵測異常 排除方式 重新上電後，若再次出現異常，則送廠維修
35	cd3	cd3 故障 AUTO cd3 W相電流偵測異常	W 相電流偵測異常 排除方式 重新上電後，若再次出現異常，則送廠維修
36	Hd0	Hd0 故障 AUTO Hd0 CC硬體線路異常	CC (電流箝制；Current Clamp) 保護硬體線路異常 排除方式 重新上電後，若再次出現異常，則送廠維修
37	Hd1	Hd1 故障 AUTO Hd1 OC硬體線路異常	OC 保護硬體線路異常 排除方式 重新上電後，若再次出現異常，則送廠維修
38	Hd2	Hd2 AUTO 故障 Hd2 ov硬體線路異常	OV 保護硬體線路異常 排除方式 重新上電後，若再次出現異常，則送廠維修

<*前往故障顯示碼一覽表*>

設定值*	KPED-LE01 面板顯示	KPC-CC01 面板顯示	說明
39	Hd3	Hd3 AUTO 故障 Hd3 GFF硬體線路異常	GFF 保護硬體線路異常 排除方式 重新上電後，若再次出現異常，則送廠維修
40	AUE	AUE AUTO 故障 AUE 電機自動量測錯誤	電機參數自動偵測錯誤 排除方式 檢查電機接線是否正確； 檢查馬達容量及參數設定是否正確，然後重試。
42	PGF1	PGF1 AUTO 故障 PGF1 PG回授異常	PG 回授異常 (命令方向與回授方向不同) 排除方式 設定為有 PG 回授控制時，檢查參數 10-01 是否不為 0
43	PGF2	PGF2 AUTO 故障 PGF2 PG回授斷線	PG 回授斷線 排除方式 檢查 PG 回授配線
44	PGF3	PGF3 AUTO 故障 PGF3 PG回授失速	PG 回授失速 排除方式 檢查 PG 回授配線；檢查 PI 增益及加減速設定是否適當 (參數 10-05~10-06)； 送廠維修
45	PGF4	PGF4 AUTO 故障 PGF4 PG轉差異常	PG 轉差異常 排除方式 檢查 PG 回授配線；檢查 PI 增益及加減速設定是否適當 (參數 10-07~10-08)； 送廠維修
49	EF	EF AUTO 故障 EF 外部錯誤訊號輸入	外部錯誤 當外部多功能輸入端子 (MI1~MI8) 設定為 EF 且受到觸發閉合時，變頻器停止輸出 排除方式 清除故障來源後按 RESET 鍵即可
50	EF1	EF1 AUTO 故障 EF1 外部端子緊急停止	緊急停止 當外部多功能輸入端子(MI1~MI8)設定緊急停止(EF1)時變頻器停止輸出 排除方式 清除故障來源後按”RESET”鍵即可

<前往故障顯示碼一覽表>

設定值*	KPED-LE01 面板顯示	KPC-CC01 面板顯示	說明
52	Pcod	Pcod AUTO 故障 Pcod 輸入 3 次錯誤密碼	密碼錯誤 連續輸入三次錯誤密碼，鍵盤上鎖 排除方式 參考參數 00-07~00-08 設定， 請關機重開後再輸入正確密碼
54	cE01	cE01 故障 AUTO cE01 不合法通訊命令	不合法通訊命令 排除方式 檢查通訊命令是否正確 (通訊命令碼須為 03、06、10、63)
55	cE02	cE02 故障 AUTO cE02 不合法通訊位址	不合法通訊資料位址 (00H~254H) 通訊位址 0X2XX 範圍為 0X2000~0X2005， 若不在此範圍內則為異常 排除方式 檢查通訊資料位址是否正確
56	cE03	cE03 故障 AUTO cE03 通訊資料長度錯誤	通訊資料長度錯誤 通訊長度範圍 1~20 字元，若不在此範圍內則為異常 排除方式 檢查通訊資料值是否超出最大/最小值
57	cE04	cE04 故障 AUTO cE04 通訊寫入唯讀位置	通訊寫入唯讀位置 通訊位址 0X21XX、0X22XX 等為唯讀位址， 若輸入指令則為異常 排除方式 檢查通訊位址是否正確
58	cE 10	cE10 故障 AUTO cE10 MODBUS傳輸超時	Modbus 傳輸超時 (參數 09-02~09-03) 排除方式 檢查通訊線路是否異常
59	cP 10	cP10 AUTO 故障 cP10 KEYPAD傳輸超時	數位操作器 KPC-CC01 傳輸超時 排除方式 檢查通訊線路是否異常；檢查數位操作器是否正常
60	bF	BF AUTO 故障 BF 偵測煞車晶體異常	變頻器偵測煞車晶體異常 排除方式 按 RESET 鍵，若仍顯示 bF，則請送廠維修

<前往故障顯示碼一覽表>

設定值*	KPED-LE01 面板顯示	KPC-CC01 面板顯示	說明
64	MbF	MBF 故障 AUTO MBF 機械煞車回授異常	機械煞車回授異常 機械煞車回授信號與釋放信號不一致 排除方式 確認機械煞車信號是否有誤； 確認機械煞車動作檢出時間(參數 02-35)是否設定正確
65	PGF5	PGF5 故障 AUTO PGF5 PG硬體偵測異常	PG 硬體偵測異常 排除方式 檢查 PG 回授配線； 確認 PG 回授無誤後，若再次發生錯誤訊息， 請送廠作檢修
66	MCF	MCF 故障 AUTO MCF 電磁接觸器異常	電磁接觸器異常 電磁接觸器動作信號與釋放信號不一致 排除方式 確認電磁接觸器動作信號是否有誤； 確認電磁接觸器動作檢出時間(參數 02-36)是否設定正確。
67	MPHL	MPHL 故障 AUTO MPHL 馬達輸出欠相	馬達輸出欠相 排除方式 1. 電機三相阻抗不平衡，更換電機 2. 檢查電機接線是否正確 3. 電機是否為單相電機 4. 電流 Sensor 是否故障 5. 是否使用臨時電源或接地異常 6. 選擇匹配之變頻器與電機容量 7. 任何不正常的馬達電流突波或下降都可能導致先行觸發 MPHL
68	CAnF	CANF 故障 AUTO CANF CAN Bus 斷線	CAN Bus 斷線 排除方式 確認 CAN Bus 硬體是否正確連接無斷線； 確認 PDO 訊號是否傳輸逾時
69	保留		
70	保留		
71	保留		

<前往故障顯示碼一覽表>

設定值*	KPED-LE01 面板顯示	KPC-CC01 面板顯示	說明
72	StL 1	STL1 故障 AUTO STL1 安全轉矩遺失1	STO1~SCM1內部迴路診斷出有異常 排除方式 1. 請重新確認 STO1/SCM1 接線 2. Reset 緊急開關 (ON：導通) 並重新上電 3. 確認輸入電壓大小，維持至少 > 11V 4. 請重新分別確認 STO1 與 E24V 接線；SCM1 與 DCM 接線 5. 確認所有接線為正確後，重新上電，若還會出現 STL1，則聯絡當地代理商或原廠。
73	PGcd	PGcd 故障 AUTO PGcd PG cd 線路異常	PG cd 線路異常 排除方式 編碼器 C+、C-、D+、D-接線錯誤；確認接線方式是否符合章節 7-3 (EMED-PGHSD-3) 與章節 7-4 (EMED-PGHSD-4) 的說明。
74	PGHL	PGHL 故障 AUTO PGHL PG 絕對訊號異常	PG 絕對訊號異常 排除方式 1. 確定編碼器絕對位置 (C+/C- 和 D+/D-) 配線有確實與 PG 卡連接。 2. 確認 PG 接線無誤後，若再次發生錯誤訊息，請送廠作檢修。
75	PGAF	PGAF 故障 AUTO PGAF PG Z 相訊號遺失	PG Z 相訊號遺失 排除方式 1. 確定編碼器 Z 相訊號配線有確實與 PG 卡連接。 2. 確認 PG 接線無誤後，若再次發生錯誤訊息，請送廠作檢修。
76	StO	STO 故障 AUTO STO 安全轉矩輸出停止	安全轉矩輸出停止功能動作 排除方式 1. 請重新確認 STO1/SCM1 與 STO2/SCM2 接線 2. Reset 緊急開關 (ON：導通) 並重新上電 3. 確認輸入電壓大小，維持至少 > 11V 4. 請重新分別確認 STO1/STO2 與 E24V 接線；SCM1/SCM2 與 DCM 接線 5. 確認所有接線為正確後，重新上電，若還會出現 STO，則聯絡當地代理商或原廠。

<前往故障顯示碼一覽表>

設定值*	KPED-LE01 面板顯示	KPC-CC01 面板顯示	說明
77	StL2	STL2 故障 AUTO STL2 安全轉矩遺失2	STO2~SCM2 內部迴路診斷出有異常 排除方式 1. 請重新確認 STO2/SCM2 接線 2. Reset 緊急開關 (ON：導通) 並重新上電 3. 確認輸入電壓大小，維持至少 > 11V 4. 請重新分別確認 STO2 與 E24V 接線；SCM2 與 DCM 接線 5. 確認所有接線為正確後，重新上電，若還會出現 STL2，則聯絡當地代理商或原廠。
78	StL3	STL3 故障 AUTO STL3 安全轉矩遺失3	內部迴路診斷出有異常 排除方式 確認所有接線為正確後，重新上電，若還會出現 STL3，則聯絡當地代理商或原廠。
82	OPHL	OPHL 故障 AUTO OPHL U相輸出欠相	U 相輸出欠相 排除方式 1. 電機三相阻抗不平衡，更換電機 2. 檢查電機接線是否正確 3. 電機是否為單相電機 4. 電流 Sensor 是否故障 5. 是否使用臨時電源或接地異常 6. 選擇匹配之變頻器與電機容量
83	OPHL	OPHL 故障 AUTO OPHL V相輸出欠相	V 相輸出欠相 排除方式 1. 電機三相阻抗不平衡，更換電機 2. 檢查電機接線是否正確 3. 電機是否為單相電機 4. 電流 Sensor 是否故障 5. 是否使用臨時電源或接地異常 6. 選擇匹配之變頻器與電機容量
84	OPHL	OPHL 故障 AUTO OPHL W相輸出欠相	U 相輸出欠相 排除方式 1. 電機三相阻抗不平衡，更換電機 2. 檢查電機接線是否正確 3. 電機是否為單相電機 4. 電流 Sensor 是否故障 5. 是否使用臨時電源或接地異常 6. 選擇匹配之變頻器與電機容量

<前往故障顯示碼一覽表>

設定值*	KPED-LE01 面板顯示	KPC-CC01 面板顯示	說明
86	LSS	LSS AUTO 故障 LSS 平層開關短路	平層開關短路 當電梯下行時，LD 訊號會先脫離；反之電梯上行時，LU 訊號會先脫離。當電梯在運行中時，LU 與 LD 在經過每一樓層時會有訊號進來。若上述這些邏輯錯誤的話，會跳此故障碼。 排除方式 請檢查現場平層開關 (LU/LD) 動作是否正常
87	LSo	LSo AUTO 故障 LSo 平層開關開路	平層開關開路 當電梯平層時，LU 或 LD 其中有一個斷路；或 LU 與 LD 兩個都斷路，則跳此故障碼。 排除方式 請檢查現場平層開關 (LU/LD) 動作是否正常
94	btt	btt AUTO 故障 btt BTTx 失敗	BTTx 失敗 煞車轉矩自檢測失敗 排除方式 1. 煞車轉矩自檢測時允許的最小輸出轉矩倍率 (參數 07-36) 太大，調整參數 07-36 2. 機械煞車夾持力不足，調整或更換機械煞車
95	bttE	bttE AUTO 故障 bttE BTTx 錯誤	BTTx 錯誤 煞車轉矩自檢測動作錯誤 排除方式 接線接觸不良，請檢查 MI 端子接線 (FWD、REV、MI=57)

<前往故障顯示碼一覽表>

14-3 IED-S 故障碼詳細說明

- 故障碼 F111 在數位操作器 KPC-CC01 顯示範例說明如下：

① 顯示故障，表示②③為故障相關訊息
② 故障代碼
③ 顯示故障訊號說明

- 代碼 E001~E100 為變頻器故障顯示碼，請參考本手冊章節 14-2 VFD-ED 故障碼詳細說明。代碼出現千位數的英文代碼 ”E” 表示此代碼為故障碼，故對照 VFD-ED 故障碼時，請忽略千位數的英文代碼”E”。

代碼	KPC-CC01 面板顯示	故障名稱	說明
F111	OFF 故障 F111 cF2 記憶體錯誤	cF2 記憶體錯誤	記憶體 EEPROM 資料讀出異常
動作與重置			
動作		執行參數複製到 IED-S 時，如果寫入的參數超過該參數的設定範圍，則判斷不寫入，將會繼續執行下一個參數的寫入	
相關參數		無	
重置方式		按數位操作器 RESET 鍵。注意：按 RESET 鍵後，不會將所有參數回復為出廠設定值，只會將有問題的參數回復出廠設定值。	

代碼	KPC-CC01 面板顯示	故障名稱	說明
F112	OFF 故障 F112 尚未樓層自學習	尚未樓層自學習	沒有完成井道樓層學習，就將手動/自動開關切到自動
動作與重置			
動作		緊急停止	
相關參數		參數 03-00 (井道自學習)	
重置方式		切回手動模式	

代碼	KPC-CC01 面板顯示	故障名稱	說明
F113	OFF 故障 F113 變頻器未準備完成	變頻器未準備完成	變頻器尚未回覆準備完成訊號
動作與重置			
動作		2 秒	
相關參數		無	
重置方式		按數位操作器 RESET 鍵、按井道外電氣復歸裝置、重新送電(擇一)	

<前往故障顯示碼一覽表>

代碼	KPC-CC01 面板顯示	故障名稱	說明
F114	OFF 故障 F114 煞車1行程沒動作	煞車 1 行程沒動作	當煞車接觸器動作 (ON) 後，BK1 (煞車 1 行程開關) 訊號沒有動作，判定異常
動作與重置			
動作	緊急停止		
相關參數	輸入接點功能碼 30：BK1 (煞車 1 行程開關)		
重置方式	在手動模式下按手動上行或下行、按數位操作器 RESET 鍵、按井道外電氣復歸裝置、重新送電(擇一)		

代碼	KPC-CC01 面板顯示	故障名稱	說明
F115	OFF 故障 F115 煞車2行程沒動作	煞車 2 行程沒動作	當煞車接觸器動作 (ON) 後，BK2 (煞車 2 行程開關) 訊號沒有動作，判定異常
動作與重置			
動作	緊急停止		
相關參數	輸入接點功能碼 31：BK2 (煞車 2 行程開關)		
重置方式	在手動模式下按手動上行或下行、按數位操作器 RESET 鍵、按井道外電氣復歸裝置、重新送電(擇一)		

代碼	KPC-CC01 面板顯示	故障名稱	說明
F116	OFF 故障 F116 SWNC檢測ON異常	SWNC 檢測 ON 異常	當 SW 運行接觸器 ON 後，SWNC 運行接觸器檢測訊號沒有 OFF，判定異常
動作與重置			
動作	緊急停止		
相關參數	輸入接點功能碼 26：SWNC (運行接觸器的 N.C.接點)		
重置方式	故障條件消失後 10 秒自動重置。		

代碼	KPC-CC01 面板顯示	故障名稱	說明
F117	OFF 故障 F117 變頻器02通訊逾時	變頻器 02 通訊逾時	在參數 02-13 的設定時間內，沒有收到變頻器 ID 02 的資料，判定異常
動作與重置			
動作	緊急停止		
相關參數	參數 02-13 (CAN0 通訊逾時)		
重置方式	通訊變正常時自動重置		

<*前往故障顯示碼一覽表*>

代碼	KPC-CC01 面板顯示	故障名稱	說明
F118	OFF 故障 F118 變頻器04通訊逾時	變頻器 04 通訊逾時	在參數 02-13 的設定時間內，沒有收到變頻器 ID 04 的資料，判定異常
動作與重置			
動作		緊急停止	
相關參數		參數 02-13 (CAN0 通訊逾時)	
重置方式		通訊變正常時自動重置	

代碼	KPC-CC01 面板顯示	故障名稱	說明
F119	OFF 故障 F119 SFNC On Error	SFNC ON 異常	當安全迴路 ON 時，SFNC (安全迴路電磁接觸器的 N.C.接點) 沒有 OFF，判定異常
動作與重置			
動作		緊急停止	
相關參數		輸入接點功能碼 17：SFNC (安全迴路電磁接觸器的 N.C.接點)	
重置方式		在手動模式下按手動上行或下行、按數位操作器 RESET 鍵、按井道外電氣復歸裝置、重新送電(擇一)	

代碼	KPC-CC01 面板顯示	故障名稱	說明
F120	OFF 故障 F120 SFNC Off Error	SFNC OFF 異常	當安全迴路 OFF 時，SFNC (安全迴路電磁接觸器的 N.C.接點) 沒有 ON，判定異常
動作與重置			
動作		緊急停止	
相關參數		輸入接點功能碼 17：SFNC (安全迴路電磁接觸器的 N.C.接點)	
重置方式		在手動模式下按手動上行或下行、按數位操作器 RESET 鍵、按井道外電氣復歸裝置、重新送電(擇一)	

代碼	KPC-CC01 面板顯示	故障名稱	說明
F121	OFF 故障 F121 最高樓層匹配錯誤	最高樓層匹配錯誤	井道自學習後最高樓與參數 03-01 物理最高層不相同
動作與重置			
動作		緊急停止	
相關參數		參數 03-01 (物理最高層)	
重置方式		切回手動模式	

<*前往故障顯示碼一覽表*>

代碼	KPC-CC01 面板顯示	故障名稱	說明
F122	OFF 故障 F122 門區MI設定錯誤	門區 MI 設定錯誤	SX1 (門區信號) 與 FL1 (上門區感應器) 或 FL2 (下門區感應器) 功能都被致能；或 FL1 (上門區感應器)、FL2 (下門區感應器) 功能只有一個被致能。需等 60 秒後才會判定故障
動作與重置			
動作	緊急停止		
相關參數	輸入接點功能碼 61：SX1 (門區信號) 輸入接點功能碼 3：FL1 (上門區感應器) 輸入接點功能碼 4：FL2 (下門區感應器)		
重置方式	設定正常後自動重置		

代碼	KPC-CC01 面板顯示	故障名稱	說明
F123	OFF 故障 F123 FL1NC On Error	FL1NC ON 異常	FL1 (上門區感應器) ON 時，FL1NC (FL1 RELAY 的 B 點) 沒有 OFF，判定異常
動作與重置			
動作	緊急停止		
相關參數	輸入接點功能碼 3：FL1 (上門區感應器) 輸入接點功能碼 5：FL1NC (FL1 RELAY 的 B 點)		
重置方式	在手動模式下按手動上行或下行、按數位操作器 RESET 鍵、按井道外電氣復歸裝置、重新送電(擇一)		

代碼	KPC-CC01 面板顯示	故障名稱	說明
F124	OFF 故障 F124 FL1NC Off Error	FL1NC OFF 異常	FL1 (上門區感應器) OFF 時，FL1NC (FL1 RELAY 的 B 點) 沒有 ON，判定異常
動作與重置			
動作	緊急停止		
相關參數	輸入接點功能碼 3：FL1 (上門區感應器) 輸入接點功能碼 5：FL1NC (FL1 RELAY 的 B 點)		
重置方式	在手動模式下按手動上行或下行、按數位操作器 RESET 鍵、按井道外電氣復歸裝置、重新送電(擇一)		

<*前往故障顯示碼一覽表*>

代碼	KPC-CC01 面板顯示	故障名稱	說明
F125	OFF 故障 F125 FL2NC On Error	FL2NC ON 異常	FL2 (下門區感應器) ON 時，FL2NC (FL2 RELAY 的 B 點) 沒有 OFF，判定異常
動作與重置			
動作		緊急停止	
相關參數		輸入接點功能碼 4：FL2 (下門區感應器) 輸入接點功能碼 6：FL2NC (FL2 RELAY 的 B 點)	
重置方式		在手動模式下按手動上行或下行、按數位操作器 RESET 鍵、按井道外電氣復歸裝置、重新送電(擇一)	

代碼	KPC-CC01 面板顯示	故障名稱	說明
F126	OFF 故障 F126 FL2NC Off Error	FL2NC OFF 異常	FL2 (下門區感應器) OFF 時，FL2NC (FL2 RELAY 的 B 點) 沒有 ON，判定異常
動作與重置			
動作		緊急停止	
相關參數		輸入接點功能碼 4：FL2 (下門區感應器) 輸入接點功能碼 6：FL2NC (FL2 RELAY 的 B 點)	
重置方式		在手動模式下按手動上行或下行、按數位操作器 RESET 鍵、按井道外電氣復歸裝置、重新送電(擇一)	

代碼	KPC-CC01 面板顯示	故障名稱	說明
F127	OFF 故障 F127 GSNC On Error	GSNC ON 異常	轎門鎖 ON 時，GSNC (GS 電磁接觸器的 N.C.接點) 沒有 OFF，判定異常
動作與重置			
動作		緊急停止	
相關參數		輸入接點功能碼 18：GSH (轎門鎖高壓) 輸入接點功能碼 19：GSL (轎門鎖低壓) 輸入接點功能碼 20：GSNC (GS 電磁接觸器的 N.C.接點)	
重置方式		在手動模式下按手動上行或下行、按數位操作器 RESET 鍵、按井道外電氣復歸裝置、重新送電(擇一)	

<*前往故障顯示碼一覽表*>

代碼	KPC-CC01 面板顯示	故障名稱	說明
F128	OFF 故障 F128 GSNC Off Error	GSNC OFF 異常	轎門鎖 OFF 時，GSNC (GS 電磁接觸器的 N.C.接點) 沒有 ON，判定異常
動作與重置			
動作	緊急停止		
相關參數	輸入接點功能碼 18：GSH (轎門鎖高壓) 輸入接點功能碼 19：GSL (轎門鎖低壓) 輸入接點功能碼 20：GSNC (GS 電磁接觸器的 NC 接點)		
重置方式	在手動模式下按手動上行或下行、按數位操作器 RESET 鍵、按井道外電氣復歸裝置、重新送電(擇一)		

代碼	KPC-CC01 面板顯示	故障名稱	說明
F129	OFF 故障 F129 DSNC On Error	DSNC ON 異常	層門鎖 ON 時，DSNC (DS 電磁接觸器的 N.C.接點) 沒有 OFF，判定異常
動作與重置			
動作	緊急停止		
相關參數	輸入接點功能碼 21：DSH (層門鎖高壓) 輸入接點功能碼 22：DSL (層門鎖低壓) 輸入接點功能碼 23：DSNC (DS 電磁接觸器的 N.C.接點)		
重置方式	在手動模式下按手動上行或下行、按數位操作器 RESET 鍵、按井道外電氣復歸裝置、重新送電(擇一)		

代碼	KPC-CC01 面板顯示	故障名稱	說明
F130	OFF 故障 F130 DSNC Off Error	DSNC OFF 異常	層門鎖 OFF 時，DSNC (DS 電磁接觸器的 N.C.接點) 沒有 ON，判定異常
動作與重置			
動作	緊急停止		
相關參數	輸入接點功能碼 21：DSH (層門鎖高壓) 輸入接點功能碼 22：DSL (層門鎖低壓) 輸入接點功能碼 23：DSNC (DS 電磁接觸器的 N.C.接點)		
重置方式	在手動模式下按手動上行或下行、按數位操作器 RESET 鍵、按井道外電氣復歸裝置、重新送電(擇一)		

<*前往故障顯示碼一覽表*>

代碼	KPC-CC01 面板顯示	故障名稱	說明
F131	OFF 故障 F131 BUNC On Error	BUNC ON 異常	BU (BRAKE UNIT 接觸器) ON 時，BUNC (BU 電磁接觸器的 N.C.接點) 沒有 OFF，判定異常
動作與重置			
動作	緊急停止		
相關參數	輸出接點功能碼 7：BU (BRAKE UNIT 接觸器) 輸入接點功能碼 57：BUNC (BU 電磁接觸器的 N.C.接點)		
重置方式	在手動模式下按手動上行或下行、按數位操作器 RESET 鍵、按井道外電氣復歸裝置、重新送電(擇一)		

代碼	KPC-CC01 面板顯示	故障名稱	說明
F132	OFF 故障 F132 BUNC Off Error	BUNC OFF 異常	BU (BRAKE UNIT 接觸器) OFF 時，BUNC (BU 電磁接觸器的 N.C.接點) 沒有 ON，判定異常
動作與重置			
動作	緊急停止		
相關參數	輸出接點功能碼 7：BU (BRAKE UNIT 接觸器) 輸入接點功能碼 57：BUNC (BU 電磁接觸器的 N.C.接點)		
重置方式	在手動模式下按手動上行或下行、按數位操作器 RESET 鍵、按井道外電氣復歸裝置、重新送電(擇一)		

代碼	KPC-CC01 面板顯示	故障名稱	說明
F133	OFF 故障 F133 門區信號Off Error	門區信號 OFF 異常	平層感應器 DZU、DZD 兩個都 ON，但門區感應器 OFF (SX1 沒 ON 或 FL1、FL2 任一沒有 ON)，偵測異常，當電梯停止後才會出現故障碼，令電梯無法再次運轉
動作與重置			
動作	緊急停止		
相關參數	輸入接點功能碼 1：DZU (上平層感應器) 輸入接點功能碼 2：DZD (下平層感應器) 輸入接點功能碼 3：FL1 (上門區感應器) 輸入接點功能碼 4：FL2 (下門區感應器) 輸入接點功能碼 61：SX1 (門區信號)		
重置方式	門區感應器全部變 ON 或切到手動模式		

<*前往故障顯示碼一覽表*>

代碼	KPC-CC01 面板顯示	故障名稱	說明
F134	OFF 故障 F134 門區信號On Error	門區信號 ON 異常	平層感應器 DZU、DZD 兩個都 OFF，但門區感應器 ON (SX1 沒 OFF 或 FL1、FL2 任一沒有 OFF)，偵測異常，當電梯停止後才會出現故障碼，令電梯無法再次運轉
動作與重置			
動作	緊急停止		
相關參數	輸入接點功能碼 1：DZU (上平層感應器) 輸入接點功能碼 2：DZD (下平層感應器) 輸入接點功能碼 3：FL1 (上門區感應器) 輸入接點功能碼 4：FL2 (下門區感應器) 輸入接點功能碼 61：SX1 (門區信號)		
重置方式	門區感應器全部變 OFF 或切到手動模式		

代碼	KPC-CC01 面板顯示	故障名稱	說明
F135	OFF 故障 F135 載重超過150%	載重超過 150%	在非手動模式時，150% (堆高機超載開關) ON，判定異常
動作與重置			
動作	緊急停止		
相關參數	輸入接點功能碼 111：150% (堆高機超載開關)		
重置方式	150% (堆高機超載開關) OFF 經過 10 秒後自動重置		

代碼	KPC-CC01 面板顯示	故障名稱	說明
F136	OFF 故障 F136 封星反饋On異常	封星反饋 ON 異常	FX (PM 封星接觸器) OFF 時， FXNO (FX 電磁接觸器的 N.O.接點) 沒有 OFF，判定異常
動作與重置			
動作	緊急停止		
相關參數	輸出接點功能碼 6：FX (PM 封星接觸器) 輸入接點功能碼 63：FXNO (FX 電磁接觸器的 N.O.接點)		
重置方式	在手動模式下按手動上行或下行、按數位操作器 RESET 鍵、按井道外電氣復歸裝置、重新送電(擇一)		

<*前往故障顯示碼一覽表*>

代碼	KPC-CC01 面板顯示	故障名稱	說明
F137	OFF 故障 F137 高壓安全迴路異常	高壓安全迴路異常	電梯系統安全迴路訊號異常(高壓)
動作與重置			
動作		緊急停止	
相關參數		輸入接點功能碼 15：SFH (安全迴路高壓)	
重置方式		訊號正常後自動重置	

代碼	KPC-CC01 面板顯示	故障名稱	說明
F138	OFF 故障 F138 上行停止時過頭	上行停止時過頭	電梯向上運行到樓層停止時超過平層感應器位置
動作與重置			
動作		立即動作	
相關參數		無	
重置方式		自動	

代碼	KPC-CC01 面板顯示	故障名稱	說明
F139	OFF 故障 F139 下行停止時過頭	下行停止時過頭	電梯向下運行到樓層停止時超過平層感應器位置
動作與重置			
動作		立即動作	
相關參數		無	
重置方式		自動	

代碼	KPC-CC01 面板顯示	故障名稱	說明
F140	OFF 故障 F140 主機馬達溫度異常	主機馬達溫度異常	主機偵測到馬達溫度異常
動作與重置			
動作		立即動作	
相關參數		輸入接點功能碼 50：MTS (主機馬達過熱)	
重置方式		訊號正常後自動重置	

<*前往故障顯示碼一覽表*>

代碼	KPC-CC01 面板顯示	故障名稱	說明
F141	OFF 故障 F141 持續運轉時間超過	持續運轉時間超過	電梯在任何狀態下用任何速度持續運轉超過參數 03-24 設定值，就會產生此故障碼，如果是手動狀態下發生則只要放開上、下行按鈕後可再行走，其他狀態則急停後 5 秒自動重置，一小時內如果發生次數超過參數 03-23 的設定值，故障就不會自動重置。
動作與重置			
動作	緊急停止		
相關參數	參數 03-23 (故障復歸次數)、參數 03-24 (持續運轉保護時間)		
重置方式	切到手動模式、按數位操作器 RESET 鍵、按井道外電氣復歸裝置、重新送電(擇一)		

代碼	KPC-CC01 面板顯示	故障名稱	說明
F142	OFF 故障 F142 限速器異常	限速器異常	限速器動作
動作與重置			
動作	緊急停止		
相關參數	輸入接點功能碼 55：GOV (限速器)		
重置方式	訊號正常後自動重置		

代碼	KPC-CC01 面板顯示	故障名稱	說明
F143	OFF 故障 F143 單層運行時間超過	單層運行時間超過	電梯在高速運轉模式下，在參數 03-25 設定的時間內電梯沒有經過或到達一個樓層，判定異常
動作與重置			
動作	緊急停止		
相關參數	參數 03-25 (單層運行保護時間)		
重置方式	切到手動模式、按數位操作器 RESET 鍵、按井道外電氣復歸裝置、重新送電(擇一)		

代碼	KPC-CC01 面板顯示	故障名稱	說明
F144	OFF 故障 F144 當前層匹配錯誤	當前層匹配錯誤	電梯停止時，上位機與變頻器的樓層不匹配。
動作與重置			
動作	立即動作		
相關參數	無		
重置方式	自動回頂樓或回頂樓重新校正樓層後自動重置。或切到手動模式。		

<*前往故障顯示碼一覽表*>

代碼	KPC-CC01 面板顯示	故障名稱	說明
F145	OFF 故障 F145 變頻器異常5次	變頻器異常 5 次	一小時內變頻器異常達到五次，判定異常
動作與重置			
動作		緊急停止	
相關參數		無	
重置方式		按數位操作器 RESET 鍵、按井道外電氣復歸裝置、重新送電(擇一)	

代碼	KPC-CC01 面板顯示	故障名稱	說明
F146	OFF 故障 F146 變頻器通訊逾時	變頻器通訊逾時	在參數 02-13 的設定時間內，與變頻器沒有通訊成功，判定異常
動作與重置			
動作		緊急停止	
相關參數		參數 02-13 (CAN0 通訊逾時)	
重置方式		通訊變正常後自動重置	

代碼	KPC-CC01 面板顯示	故障名稱	說明
F147	OFF 故障 F147 主機與轎頂板通訊	主機與轎頂板通訊	在參數 02-19 的設定時間內，主機與轎頂板沒有通訊成功，判定異常。在控制盤手動模式時不偵測異常。
動作與重置			
動作		緊急停止	
相關參數		參數 02-19 (CAN2 通訊逾時)	
重置方式		異常狀況解除後自動重置	

代碼	KPC-CC01 面板顯示	故障名稱	說明
F148	OFF 故障 F148 BY1NC檢測ON異常	BY1NC 檢測 ON 異常	當煞車接觸器動作 (ON) 後，BY1NC 煞車 1 接觸器檢測 訊號沒有 OFF，判定異常
動作與重置			
動作		緊急停止	
相關參數		輸入接點功能碼 27：BY1NC (煞車 1 接觸器的 N.C.接點)	
重置方式		在手動模式下按手動上行或下行、按數位操作器 RESET 鍵、按井道外電氣復歸裝置、重新送電(擇一)	

<前往故障顯示碼一覽表>

代碼	KPC-CC01 面板顯示	故障名稱	說明
F149	OFF 故障 F149 BY2NC檢測ON異常	BY2NC 檢測 ON 異常	當煞車接觸器動作 (ON) 後，BY2NC 煞車 2 接觸器檢測訊號沒有 OFF，判定異常
動作與重置			
動作	緊急停止		
相關參數	輸入接點功能碼 28：BY2NC (煞車 2 接觸器的 N.C.接點)		
重置方式	在手動模式下按手動上行或下行、按數位操作器 RESET 鍵、按井道外電氣復歸裝置、重新送電(擇一)		

代碼	KPC-CC01 面板顯示	故障名稱	說明
F150	OFF 故障 F150 制動力檢測不合格	制動力檢測不合格	執行煞車制動力測試不合格，或還沒有制動力檢測合格就將手動/自動開關切到自動模式，都會造成此故障。
動作與重置			
動作	緊急停止		
相關參數	參數 03-60~03-67(煞車制動力測試相關參數)		
重置方式	1. 執行煞車制動力測試不合格：切到檢修模式且同時按檢修上下行按鈕超過 5 秒、或切到檢修模式按井道外電氣復歸裝置、或切到檢修模式按數位操作器的 RESET 鍵 2. 還沒有制動力檢測合格就將手動/自動開關切到自動模式：將手動/自動開關切到手動模式。		

代碼	KPC-CC01 面板顯示	故障名稱	說明
F151	OFF 故障 F151 運行接觸器沾黏	運行接觸器沾黏	當 SW 運行接觸器 OFF 後，SWNC 運行接觸器檢測訊號沒有 ON，判定異常
動作與重置			
動作	緊急停止		
相關參數	輸入接點功能碼 26：SWNC (運行接觸器的 N.C.接點)		
重置方式	SWNC 運行接觸器檢測訊號變 ON 後自動重置		

<*前往故障顯示碼一覽表*>

代碼	KPC-CC01 面板顯示	故障名稱	說明
F152	OFF 故障 F152 開門運轉	開門運轉	在非手動模式或封門板測試模式時才會偵測，有兩種偵測條件： 1. 轎、層門鎖訊號都 OFF，門區信號由 ON 變 OFF，判定異常。 2. 轎、層門鎖訊號有經過各別的 Relay 後再接入到多功能輸入端子 (輸入接點有 20 GSNC (GS 電磁接觸器的 N.C.接點)、23 DSNC (DS 電磁接觸器的 N.C.接點))，在非手動模式超過 30 秒後且在門區外，轎、層門鎖訊號都 OFF，判定異常。
動作與重置			
動作		緊急停止	
相關參數		參數 03-59 (封門板測試)	
重置方式		按井道外電氣復歸裝置、按數位操作器的 RESET 鍵、重新送電、切到檢修模式且同時按檢修上下行按鈕超過 5 秒(擇一)	

代碼	KPC-CC01 面板顯示	故障名稱	說明
F153	OFF 故障 F153 低壓安全迴路異常	低壓安全迴路異常	電梯系統低壓安全迴路訊號異常(低壓)
動作與重置			
動作		緊急停止	
相關參數		輸入接點功能碼 16：SFL (安全迴路低壓)	
重置方式		訊號正常後自動重置	

代碼	KPC-CC01 面板顯示	故障名稱	說明
F154	OFF 故障 F154 運轉方向相反	運轉方向相反	電梯運行方向與編碼器方向相反
動作與重置			
動作		3 秒	
相關參數		參數 03-22 (脈衝邏輯反向)或參數 13-02 (變頻器輸出方向)	
重置方式		電梯狀態停止中，並按數位操作器 RESET 鍵、按井道外電氣復歸裝置、重新送電(擇一)	

<*前往故障顯示碼一覽表*>

代碼	KPC-CC01 面板顯示	故障名稱	說明
F155	OFF 故障 F155 煞車3行程沒動作	煞車 3 行程沒動作	當煞車接觸器動作 (ON) 後，BK3 (煞車 3 行程開關) 訊號沒有動作，判定異常
動作與重置			
動作	緊急停止		
相關參數	輸入接點功能碼 32：BK3 (煞車 3 行程開關)		
重置方式	在手動模式下按手動上行或下行、按數位操作器 RESET 鍵、按井道外電氣復歸裝置、重新送電(擇一)		

代碼	KPC-CC01 面板顯示	故障名稱	說明
F156	OFF 故障 F156 BY3NC檢測ON異常	BY3NC 檢測 ON 異常	當煞車接觸器動作 (ON) 後，BY3NC 煞車 3 接觸器檢測訊號沒有 OFF，判定異常
動作與重置			
動作	緊急停止		
相關參數	接點輸入功能碼 29：BY3NC (煞車 3 接觸器的 N.C.接點)		
重置方式	在手動模式下按手動上行或下行、按數位操作器 RESET 鍵、按井道外電氣復歸裝置、重新送電(擇一)		

代碼	KPC-CC01 面板顯示	故障名稱	說明
F157	OFF 故障 F157 活纜插入轎廂通訊	活纜插入轎廂通訊	當有設 TCIN 活動電纜插入且 TCIN 的訊號 ON，但 IED-S 與轎頂板的通訊異常，且電梯在停止狀況時判定異常
動作與重置			
動作	緊急停止		
相關參數	接點輸入功能碼 25：TCIN (活動電纜插入)		
重置方式	異常狀況解除後自動重置		

代碼	KPC-CC01 面板顯示	故障名稱	說明
F158	OFF 故障 F158 封星反饋Off異常	封星反饋 Off 異常	封星功能訊號回饋異常
動作與重置			
動作	緊急停止		
相關參數	輸入接點功能碼 63：FXNO (FX 電磁接觸器的 N.O.接點)		
重置方式	電梯狀態停止中，並按數位操作器 RESET 鍵、按井道外電氣復歸裝置、重新送電(擇一)		

<*前往故障顯示碼一覽表*>

代碼	KPC-CC01 面板顯示	故障名稱	說明
F159	OFF 故障 F159 SX2封門檢測OFF異常	SX2 封門檢測 OFF 異常	當 SY 封門輸出 ON 後，SX2 封門檢測訊號沒有 ON，判定異常
動作與重置			
動作		緊急停止並取消開門再平層及停車預開門的功能	
相關參數		輸入接點功能碼 62：SX2 (封門輸出反饋)	
重置方式		1. 緊急停止：故障條件消失後 10 秒自動重置 2. 取消開門再平層及停車預開門的功能：按數位操作器 RESET 鍵、按井道外電氣復歸裝置、重新送電(擇一)	

代碼	KPC-CC01 面板顯示	故障名稱	說明
F160	OFF 故障 F160 STO繼電器沾黏	STO 繼電器沾黏	當 SW 運行接觸器 OFF 時，變頻器的安全控制迴路端子 STO1 與 STO2 兩個都還與 E24 保持導通，判定異常
動作與重置			
動作		緊急停止	
相關參數		設定 VFD-ED 使用手冊參數 06-49 (STO 鎖住選擇) = 1、2 或 3	
重置方式		按數位操作器 RESET 鍵、按井道外電氣復歸裝置、重新送電(擇一)	

代碼	KPC-CC01 面板顯示	故障名稱	說明
F161	OFF 故障 F161 STO OFF 異常	STO OFF 異常	當 SW 運行接觸器 ON 時，變頻器的安全控制迴路端子 STO1 與 STO2 兩個都沒有與 E24 導通，判定異常
動作與重置			
動作		緊急停止	
相關參數		設定 VFD-ED 使用手冊參數 06-49 (STO 鎖住選擇) = 1、2 或 3	
重置方式		10 秒後自動重置	

代碼	KPC-CC01 面板顯示	故障名稱	說明
F162	OFF 故障 F162 煞車1行程沒復歸	煞車 1 行程沒復歸	當煞車接觸器 OFF 後，BK1 (煞車 1 行程開關) 訊號沒有復歸，判定異常
動作與重置			
動作		緊急停止	
相關參數		輸入接點功能碼 30：BK1 (煞車 1 行程開關)	
重置方式		煞車 1 行程開關訊號復歸後自動重置	

<前往故障顯示碼一覽表>

代碼	KPC-CC01 面板顯示	故障名稱	說明
F163	OFF 故障 F163 煞車2行程沒復歸	煞車 2 行程沒復歸	當煞車接觸器 OFF 後，BK2 (煞車 2 行程開關) 訊號沒有復歸，判定異常
動作與重置			
動作	緊急停止		
相關參數	輸入接點功能碼 31：BK2 (煞車 2 行程開關)		
重置方式	煞車 2 行程開關訊號復歸後自動重置		

代碼	KPC-CC01 面板顯示	故障名稱	說明
F164	OFF 故障 F164 煞車3行程沒復歸	煞車 3 行程沒復歸	當煞車接觸器 OFF 後，BK3 (煞車 3 行程開關) 訊號沒有復歸，判定異常
動作與重置			
動作	緊急停止		
相關參數	輸入接點功能碼 32：BK3 (煞車 3 行程開關)		
重置方式	煞車 3 行程開關訊號復歸後自動重置		

代碼	KPC-CC01 面板顯示	故障名稱	說明
F165	OFF 故障 F165 煞車1接觸器沾黏	煞車 1 接觸器沾黏	當煞車接觸器 OFF 後，BY1NC 煞車 1 接觸器檢測訊號沒有 ON，判定異常
動作與重置			
動作	緊急停止		
相關參數	輸入接點功能碼 27：BY1NC (煞車 1 接觸器的 N.C.接點)		
重置方式	煞車 1 接觸器檢測訊號變 ON 後自動重置		

代碼	KPC-CC01 面板顯示	故障名稱	說明
F166	OFF 故障 F166 煞車2接觸器沾黏	煞車 2 接觸器沾黏	當煞車接觸器 OFF 後，BY2NC 煞車 2 接觸器檢測訊號沒有 ON，判定異常
動作與重置			
動作	緊急停止		
相關參數	輸入接點功能碼 28：BY2NC (煞車 2 接觸器的 N.C.接點)		
重置方式	在手動模式下按手動上行或下行、按數位操作器 RESET 鍵、按井道外電氣復歸裝置、重新送電(擇一)		

<*前往故障顯示碼一覽表*>

代碼	KPC-CC01 面板顯示	故障名稱	說明
F167	OFF 故障 F167 煞車3接觸器沾黏	煞車 3 接觸器沾黏	當煞車接觸器 OFF 後，BY3NC 煞車 3 接觸器檢測訊號沒有 ON，判定異常
動作與重置			
動作		緊急停止	
相關參數		輸入接點功能碼 29：BY3NC (煞車 3 接觸器的 N.C.接點)	
重置方式		在手動模式下按手動上行或下行、按數位操作器 RESET 鍵、按井道外電氣復歸裝置、重新送電(擇一)	

代碼	KPC-CC01 面板顯示	故障名稱	說明
F168	OFF 故障 F168 上行運行大超越	上行運行大超越	電梯上行停止時，離開 DZD 下平層光電開關
動作與重置			
動作		緊急停止	
相關參數		無	
重置方式		3 秒後自動重置	

代碼	KPC-CC01 面板顯示	故障名稱	說明
F169	OFF 故障 F169 下行運行大超越	下行運行大超越	電梯下行停止時，離開 DZU 上平層光電開關
動作與重置			
動作		緊急停止	
相關參數		無	
重置方式		3 秒後自動重置	

代碼	KPC-CC01 面板顯示	故障名稱	說明
F170	OFF 故障 F170 SY封門輸出沾黏	SY 封門輸出沾黏	當 SY 封門輸出 OFF 後，SX2 封門檢測訊號沒有 OFF，判定異常
動作與重置			
動作		緊急停止	
相關參數		輸入接點功能碼 62：SX2 (封門輸出反饋)	
重置方式		切到手動模式且同時按手動上下行按鈕超過 5 秒、按數位操作器 RESET 鍵、按井道外電氣復歸裝置、重新送電(擇一)	

<*前往故障顯示碼一覽表*>

代碼	KPC-CC01 面板顯示	故障名稱	說明
F172	OFF 故障 F172 上行限位動作	上行限位動作	上行限位開關動作時，上 1 級強迫減速開關沒有動作或下平層感應器(DZD)沒有動作
動作與重置			
動作	緊急停止		
相關參數	輸入接點功能碼 33：LSU (上限位開關)		
重置方式	不符合異常判定條件時，自動重置		

代碼	KPC-CC01 面板顯示	故障名稱	說明
F173	OFF 故障 F173 上強減1	上強減 1	電梯上行，當上 1 級強迫減速開關動作時，位置與井道學習值的誤差超過參數 03-16 設定值。
動作與重置			
動作	緊急停止		
相關參數	參數 03-16 (位置誤差保護)		
重置方式	5 秒後自動重置		

代碼	KPC-CC01 面板顯示	故障名稱	說明
F174	OFF 故障 F174 上強減2	上強減 2	電梯上行，當上 2 級強迫減速開關動作時，位置與井道學習值的誤差超過參數 03-16 設定值。
動作與重置			
動作	緊急停止		
相關參數	參數 03-16 (位置誤差保護)		
重置方式	5 秒後自動重置		

代碼	KPC-CC01 面板顯示	故障名稱	說明
F175	OFF 故障 F175 上強減3	上強減 3	電梯上行，當上 3 級強迫減速開關動作時，位置與井道學習值的誤差超過參數 03-16 設定值。
動作與重置			
動作	緊急停止		
相關參數	參數 03-16 (位置誤差保護)		
重置方式	5 秒後自動重置		

<*前往故障顯示碼一覽表*>

代碼	KPC-CC01 面板顯示	故障名稱	說明
F176	OFF 故障 F176 下行限位動作	下行限位動作	下行限位開關動作時，下 1 級強迫減速開關沒有動作或上平層感應器(DZU)沒有動作
動作與重置			
動作	緊急停止		
相關參數	輸入接點功能碼 34：LSD (下限位開關)		
重置方式	不符合異常判定條件時，自動重置		

代碼	KPC-CC01 面板顯示	故障名稱	說明
F177	OFF 故障 F177 下強減1	下強減 1	電梯下行，當下 1 級強迫減速開關動作時，位置與井道學習值的誤差超過參數 03-16 設定值。
動作與重置			
動作	緊急停止		
相關參數	參數 03-16 (位置誤差保護)		
重置方式	5 秒後自動重置		

代碼	KPC-CC01 面板顯示	故障名稱	說明
F178	OFF 故障 F178 下強減2	下強減 2	電梯下行，當下 2 級強迫減速開關動作時，位置與井道學習值的誤差超過參數 03-16 設定值。
動作與重置			
動作	緊急停止		
相關參數	參數 03-16 (位置誤差保護)		
重置方式	5 秒後自動重置		

代碼	KPC-CC01 面板顯示	故障名稱	說明
F179	OFF 故障 F179 下強減3	下強減 3	電梯下行，當下 3 級強迫減速開關動作時，位置與井道學習值的誤差超過參數 03-16 設定值。
動作與重置			
動作	緊急停止		
相關參數	參數 03-16 (位置誤差保護)		
重置方式	5 秒後自動重置		

<*前往故障顯示碼一覽表*>

代碼	KPC-CC01 面板顯示	故障名稱	說明
F180	OFF 故障 F180 顯示底樓不在底樓	顯示底樓不在底樓	樓層顯示底樓，電梯不在底樓的位置
動作與重置			
動作		關門後電梯會自動用返基站速度回底樓校正	
相關參數		無	
重置方式		自動重置	

代碼	KPC-CC01 面板顯示	故障名稱	說明
F181	OFF 故障 F181 顯示頂樓不在頂樓	顯示頂樓不在頂樓	樓層顯示頂樓，電梯不在頂樓的位置
動作與重置			
動作		關門後電梯會自動用返基站速度回頂樓校正	
相關參數		無	
重置方式		自動重置	

代碼	KPC-CC01 面板顯示	故障名稱	說明
F182	OFF 故障 F182 在底樓顯示不是底樓	在底樓顯示不是底樓	電梯目前在底樓但樓層顯示不是底樓
動作與重置			
動作		樓層自動校正成底樓	
相關參數		無	
重置方式		自動重置	

代碼	KPC-CC01 面板顯示	故障名稱	說明
F183	OFF 故障 F183 在頂樓顯示不是頂樓	在頂樓顯示不是頂樓	電梯目前在頂樓但樓層顯示不是頂樓
動作與重置			
動作		樓層自動校正成頂樓	
相關參數		無	
重置方式		自動重置	

<*前往故障顯示碼一覽表*>

代碼	KPC-CC01 面板顯示	故障名稱	說明
F184	OFF 故障 F184 速度低於0.01m/s	速度低於 0.01 m/s	在非手動運轉或非井道學習運轉或非返端樓修正位置運轉時，如果速度低於 0.01m/s 超過 5 秒會產生此故障碼
動作與重置			
動作		緊急停止	
相關參數		無	
重置方式		5 秒後自動重置	

代碼	KPC-CC01 面板顯示	故障名稱	說明
F185	OFF 故障 F185 所有Input Off	所有 Input Off	當偵測到 IED-S 的低壓及高壓的全部輸入都 OFF 時產生此故障碼
動作與重置			
動作		緊急停止	
相關參數		無	
重置方式		5 秒後自動重置	

代碼	KPC-CC01 面板顯示	故障名稱	說明
F186	OFF 故障 F186 上強減4	上強減 4	電梯上行，當上四級強迫減速開關動作時，位置與井道學習值的誤差超過參數 03-16 設定值。
動作與重置			
動作		緊急停止	
相關參數		參數 03-16 (位置誤差保護)	
重置方式		5 秒後自動重置	

代碼	KPC-CC01 面板顯示	故障名稱	說明
F187	OFF 故障 F187 下強減4	下強減 4	電梯下行，當下四級強迫減速開關動作時，位置與井道學習值的誤差超過參數 03-16 設定值。
動作與重置			
動作		緊急停止	
相關參數		參數 03-16 (位置誤差保護)	
重置方式		5 秒後自動重置	

<*前往故障顯示碼一覽表*>

代碼	KPC-CC01 面板顯示	故障名稱	說明
F188	OFF 故障 F188 啟動訊號異常消失	啟動訊號異常消失	在直接停靠模式運行時，運行 2 秒內啟動信號就 OFF
動作與重置			
動作	緊急停止		
相關參數	無		
重置方式	60 秒後自動重置		

代碼	KPC-CC01 面板顯示	故障名稱	說明
F189	OFF 故障 F189 直停上行目標錯誤	直停上行目標錯誤	在直接停靠模式運行時，下上行命令，目標層卻比現在所在的樓層低
動作與重置			
動作	緊急停止		
相關參數	無		
重置方式	60 秒後自動重置		

代碼	KPC-CC01 面板顯示	故障名稱	說明
F190	OFF 故障 F190 直停下行目標錯誤	直停下行目標錯誤	在直接停靠模式運行時，下下行命令，目標層卻比現在所在的樓層高
動作與重置			
動作	緊急停止		
相關參數	無		
重置方式	60 秒後自動重置		

代碼	KPC-CC01 面板顯示	故障名稱	說明
F191	OFF 故障 F191 INV DRV DIR Error	INV DRV DIR Error	想要運行的方向與變頻器回饋的方向相反
動作與重置			
動作	緊急停止		
相關參數	無		
重置方式	60 秒後自動重置		

<*前往故障顯示碼一覽表*>

代碼	KPC-CC01 面板顯示	故障名稱	說明
F192	OFF 故障 F192 INV VFD DIR Error	INV VFD DIR Error	想要運行的方向與下給變頻器的方向相反
動作與重置			
動作		緊急停止	
相關參數		無	
重置方式		60 秒後自動重置	

代碼	KPC-CC01 面板顯示	故障名稱	說明
F193	OFF 故障 F193 VFD DRV DIR Error	VFD DRV DIR Error	下給變頻器的方向與變頻器回饋的方向相反
動作與重置			
動作		緊急停止	
相關參數		無	
重置方式		60 秒後自動重置	

代碼	KPC-CC01 面板顯示	故障名稱	說明
F194	OFF 故障 F194 ULS1過速度	ULS1 過速度	上行時當 ULS1 (上一級強迫減速) 動作時，此時的速度超過參數 03-37 (ULS1 過速度保護)，判定異常
動作與重置			
動作		緊急停止	
相關參數		輸入接點功能碼 35：ULS1 (上一級強迫減速) 參數 03-37 (ULS1 過速度保護)	
重置方式		60 秒後自動重置	

代碼	KPC-CC01 面板顯示	故障名稱	說明
F195	OFF 故障 F195 ULS2過速度	ULS2 過速度	上行時當 ULS2 (上二級強迫減速) 動作時，此時的速度超過參數 03-39 (ULS2 過速度保護)，判定異常
動作與重置			
動作		緊急停止	
相關參數		輸入接點功能碼 36：ULS2 (上二級強迫減速) 參數 03-39 (ULS2 過速度保護)	
重置方式		60 秒後自動重置	

<*前往故障顯示碼一覽表*>

代碼	KPC-CC01 面板顯示	故障名稱	說明
F196	OFF 故障 F196 ULS3過速度	ULS3 過速度	上行時當 ULS3 (上三級強迫減速) 動作時，此時的速度超過參數 03-41 (ULS3 過速度保護)，判定異常
動作與重置			
動作	緊急停止		
相關參數	輸入接點功能碼 37：ULS3 (上三級強迫減速) 參數 03-41 (ULS3 過速度保護)		
重置方式	60 秒後自動重置		

代碼	KPC-CC01 面板顯示	故障名稱	說明
F197	OFF 故障 F197 ULS4過速度	ULS4 過速度	上行時當 ULS4 (上四級強迫減速) 動作時，此時的速度超過參數 03-43 (ULS4 過速度保護)，判定異常
動作與重置			
動作	緊急停止		
相關參數	輸入接點功能碼 65：ULS4 (上四級強迫減速) 參數 03-43 (ULS4 過速度保護)		
重置方式	60 秒後自動重置		

代碼	KPC-CC01 面板顯示	故障名稱	說明
F198	OFF 故障 F198 DLS4過速度	DLS4 過速度	下行時當 DLS4 (下四級強迫減速) 動作時，此時的速度超過參數 03-44 (DLS4 過速度保護) ，判定異常
動作與重置			
動作	緊急停止		
相關參數	輸入接點功能碼 66：DLS4 (下四級強迫減速) 參數 03-44 (DLS4 過速度保護)		
重置方式	60 秒後自動重置		

代碼	KPC-CC01 面板顯示	故障名稱	說明
F199	OFF 故障 F199 DLS3過速度	DLS3 過速度	下行時當 DLS3 (下三級強迫減速) 動作時，此時的速度超過參數 03-42 (DLS3 過速度保護) ，判定異常
動作與重置			
動作	緊急停止		
相關參數	輸入接點功能碼 40：DLS3 (下三級強迫減速) 參數 03-42 (DLS4 過速度保護)		
重置方式	60 秒後自動重置		

<*前往故障顯示碼一覽表*>

代碼	KPC-CC01 面板顯示	故障名稱	說明
F200	OFF 故障 F200 DLS2過速度	DLS2 過速度	下行時當 DLS2 (下二級強迫減速) 動作時，此時的速度超過參數 03-40 (DLS2 過速度保護) ，判定異常
動作與重置			
動作		緊急停止	
相關參數		輸入接點功能碼 39：DLS2 (下二級強迫減速) 參數 03-40 (DLS2 過速度保護)	
重置方式		60 秒後自動重置	

代碼	KPC-CC01 面板顯示	故障名稱	說明
F201	OFF 故障 F201 DLS1過速度	DLS1 過速度	下行時當 DLS1 (下一級強迫減速) 動作時，此時的速度超過參數 03-38 (DLS1 過速度保護) ，判定異常
動作與重置			
動作		緊急停止	
相關參數		輸入接點功能碼 38：DLS1 (下一級強迫減速) 參數 03-38 (DLS1 過速度保護)	
重置方式		60 秒後自動重置	

代碼	KPC-CC01 面板顯示	故障名稱	說明
F202	OFF 故障 F202 Target Error1	Target Error1	上行直接停靠運轉時，目標層大於最高樓層，判定異常
動作與重置			
動作		緊急停止	
相關參數		參數 00-18 (目標層)、參數 03-01 (物理最高層)	
重置方式		60 秒後自動重置	

代碼	KPC-CC01 面板顯示	故障名稱	說明
F203	OFF 故障 F203 Target Error2	Target Error2	上行直接停靠運轉時，目標層小於可就近停止層，判定異常
動作與重置			
動作		緊急停止	
相關參數		參數 00-18 (目標層)、參數 00-35 (可就近停止層)	
重置方式		60 秒後自動重置	

<*前往故障顯示碼一覽表*>

代碼	KPC-CC01 面板顯示	故障名稱	說明
F204		Target Error3	下行直接停靠運轉時，目標層小於最低樓層，判定異常
動作與重置			
動作	緊急停止		
相關參數	參數 00-18 (目標層)、參數 03-02 (物理最低層)		
重置方式	60 秒後自動重置		

代碼	KPC-CC01 面板顯示	故障名稱	說明
F205		Target Error4	下行直接停靠運轉時，目標層大於可就近停止層，判定異常
動作與重置			
動作	緊急停止		
相關參數	參數 00-18 (目標層)、參數 00-35 (可就近停止層)		
重置方式	60 秒後自動重置		

代碼	KPC-CC01 面板顯示	故障名稱	說明
F221		轎門鎖高壓斷開	在門區外，GSH (轎門鎖高壓) 訊號 OFF
動作與重置			
動作	緊急停止		
相關參數	輸入接點功能碼 18：GSH (轎門鎖高壓)		
重置方式	狀態解除後自動重置		

<*前往故障顯示碼一覽表*>

代碼	KPC-CC01 面板顯示	故障名稱	說明
F222	OFF 故障 F222 轎門高壓接點沾黏	轎門高壓接點沾黏	在門區做開門動作，層門訊號已斷開，轎門高壓接點還保持 ON，此狀況保持 2 秒，判定異常。或在門區做開門動作，開門到位已動作，轎門高壓接點還保持 ON，判定異常。
動作與重置			
動作		緊急停止	
相關參數		輸入接點功能碼 18：GSH (轎門鎖高壓)、 輸入接點功能碼 21：DSH (層門鎖高壓)、 輸入接點功能碼 22：DSL (層門鎖低壓)、 輸入接點功能碼 100：OLT1 (前門開門到位)、 輸入接點功能碼 101：OLT2 (後門開門到位)	
重置方式		切到手動模式、按數位操作器 RESET 鍵、按井道外電氣復歸裝置、重新送電(擇一)	

代碼	KPC-CC01 面板顯示	故障名稱	說明
F223	OFF 故障 F223 層門鎖高壓斷開	層門鎖高壓斷開	在門區外，DSH (層門鎖高壓)訊號 OFF
動作與重置			
動作		緊急停止	
相關參數		輸入接點功能碼 21：DSH (層門鎖高壓)	
重置方式		狀態解除後自動重置	

代碼	KPC-CC01 面板顯示	故障名稱	說明
F224	OFF 故障 F224 層門高壓接點沾黏	層門高壓接點沾黏	在門區做開門動作，轎門訊號已斷開，層門高壓接點還保持 ON，此狀況保持 2 秒，判定異常。或在門區做開門動作，開門到位已動作，層門高壓接點還保持 ON，判定異常
動作與重置			
動作		緊急停止	
相關參數		輸入接點功能碼 18：GSH (轎門鎖高壓)、 輸入接點功能碼 19：GSL (轎門鎖低壓)、 輸入接點功能碼 21：DSH (層門鎖高壓)、 輸入接點功能碼 100：OLT1 (前門開門到位)、 輸入接點功能碼 101：OLT2 (後門開門到位)	
重置方式		切到手動模式、按數位操作器 RESET 鍵、按井道外電氣復歸裝置、重新送電(擇一)	

<*前往故障顯示碼一覽表*>

代碼	KPC-CC01 面板顯示	故障名稱	說明
F225	OFF 故障 F225 前門開門時間超過	前門開門時間超過	前門開門後，經過參數 05-14 的時間 IED-S 仍未收到前門開門限位訊號，產生此故障碼
動作與重置			
動作		停止開前門，並且做關前門動作	
相關參數		參數 05-14 (開門時間保護)	
重置方式		自動重置	

代碼	KPC-CC01 面板顯示	故障名稱	說明
F226	OFF 故障 F226 前門關門時間超過	前門關門時間超過	前門關門後，經過參數 05-15 的時間電梯門仍未關閉，產生此故障碼
動作與重置			
動作		停止關前門，並且做開前門動作	
相關參數		參數 05-15 (關門時間保護)	
重置方式		自動重置	

代碼	KPC-CC01 面板顯示	故障名稱	說明
F227	OFF 故障 F227 後門開門時間超過	後門開門時間超過	後門開門後，經過參數 05-14 的時間 IED-S 仍未收到後門開門限位訊號，產生此故障碼
動作與重置			
動作		停止開後門，並且做關後門動作	
相關參數		參數 05-14 (開門時間保護)	
重置方式		自動重置	

代碼	KPC-CC01 面板顯示	故障名稱	說明
F228	OFF 故障 F228 後門關門時間超過	後門關門時間超過	後門關門後，經過參數 05-15 的時間電梯門仍未關閉，產生此故障碼
動作與重置			
動作		停止關後門，並且做開後門動作	
相關參數		參數 05-15 (關門時間保護)	
重置方式		自動重置	

<*前往故障顯示碼一覽表*>

代碼	KPC-CC01 面板顯示	故障名稱	說明
F229	OFF 故障 F229 前門關門次數超過	前門關門次數超過	如果一小時內 F226(前門關門時間超過)發生的次數，大於參數 05-16 關門保護次數，產生此故障碼
動作與重置			
動作		停止關前門，並且做開前門動作，且門會保持開門狀態不會再自動關門，前門關門按鈕快速閃爍	
相關參數		參數 05-15 (關門時間保護)、參數 05-16 (關門保護次數)	
重置方式		按前門關門鈕	

代碼	KPC-CC01 面板顯示	故障名稱	說明
F230	OFF 故障 F230 後門關門次數超過	後門關門次數超過	如果一小時內 F228(後門關門時間超過)發生的次數，大於參數 05-16 關門保護次數，產生此故障碼
動作與重置			
動作		停止關後門，並且做開後門動作，且門會保持開門狀態不會再自動關門，後門關門按鈕快速閃爍	
相關參數		參數 05-15 (關門時間保護)、參數 05-16 (關門保護次數)	
重置方式		按後門關門鈕	

代碼	KPC-CC01 面板顯示	故障名稱	說明
F231	OFF 故障 F231 轎門鎖低壓斷開	轎門鎖低壓斷開	在門區外轎門鎖低壓開關斷開，判定異常
動作與重置			
動作		緊急停止	
相關參數		輸入接點功能碼 19：GSL (轎門鎖低壓)	
重置方式		異常狀況解除後自動重置	

<前往故障顯示碼一覽表>

代碼	KPC-CC01 面板顯示	故障名稱	說明
F232	OFF 故障 F232 轎門低壓接點沾黏	轎門低壓接點沾黏	在門區做開門動作，層門訊號已斷開，轎門低壓接點還保持 ON，此狀況保持 2 秒，判定異常。或在門區做開門動作，開門到位已動作，轎門低壓接點還保持 ON，判定異常
動作與重置			
動作	緊急停止		
相關參數	輸入接點功能碼 19：GSL (轎門鎖低壓)、 輸入接點功能碼 21：DSH (層門鎖高壓)、 輸入接點功能碼 22：DSL (層門鎖低壓)、 輸入接點功能碼 100：OLT1 (前門開門到位)、 輸入接點功能碼 101：OLT2 (後門開門到位)		
重置方式	切到手動模式、按數位操作器 RESET 鍵、按井道外電氣復歸裝置、重新送電(擇一)		

代碼	KPC-CC01 面板顯示	故障名稱	說明
F233	OFF 故障 F233 層門鎖低壓斷開	層門鎖低壓斷開	在門區外層門鎖低壓開關斷開，判定異常
動作與重置			
動作	緊急停止		
相關參數	輸入接點功能碼 22：DSL (層門鎖低壓)		
重置方式	異常狀況解除後自動重置		

代碼	KPC-CC01 面板顯示	故障名稱	說明
F234	OFF 故障 F234 層門低壓接點沾黏	層門低壓接點沾黏	在門區做開門動作，轎門訊號已斷開，層門低壓接點還保持 ON，此狀況保持 2 秒，判定異常。或在門區做開門動作，開門到位已動作，層門低壓接點還保持 ON，判定異常
動作與重置			
動作	緊急停止		
相關參數	輸入接點功能碼 18：GSH (轎門鎖高壓)、 輸入接點功能碼 19：GSL (轎門鎖低壓)、 輸入接點功能碼 22：DSL (層門鎖低壓)、 輸入接點功能碼 100：OLT1 (前門開門到位)、 輸入接點功能碼 101：OLT2 (後門開門到位)		
重置方式	切到手動模式、按數位操作器 RESET 鍵、按井道外電氣復歸裝置、重新送電(擇一)		

<*前往故障顯示碼一覽表*>

代碼	KPC-CC01 面板顯示	故障名稱	說明
F235	OFF 故障 F235 放電電阻溫度過高	放電電阻溫度過高	當 IBRTS (變頻器的放電電阻溫度開關) 偵測到溫度過高時，判定異常
動作與重置			
動作		電梯就近樓停止，如果超過 20 秒還沒停止則緊急停止，停止後 BU (BRAKE UNIT 接觸器) 跳開，電梯不能再行走。	
相關參數		輸入接點功能碼 58：IBRTS (變頻器的放電電阻溫度開關)、 輸出接點功能碼 7：BU (BRAKE UNIT 接觸器)	
重置方式		按數位操作器 RESET 鍵、按井道外電氣復歸裝置、重新送電(擇一)	

代碼	KPC-CC01 面板顯示	故障名稱	說明
F236	OFF 故障 F236 看門狗動作	看門狗動作	當發生看門狗逾時，造成 CPU 重新重置時，記錄此異常
動作與重置			
動作		緊急停止	
相關參數		無	
重置方式		10 秒鐘後自動重置，若無置請送廠維修。	

代碼	KPC-CC01 面板顯示	故障名稱	說明
F237	OFF 故障 F237 I_看門狗動作	I_看門狗動作	當發生看門狗逾時，造成 CPU 重新重置時，記錄此異常
動作與重置			
動作		緊急停止	
相關參數		無	
重置方式		10 秒鐘後自動重置，若無置請送廠維修。	

代碼	KPC-CC01 面板顯示	故障名稱	說明
F238	OFF 故障 F238 振盪器停止	振盪器停止	CPU 內部故障
動作與重置			
動作		緊急停止	
相關參數		無	
重置方式		送廠維修	

<前往故障顯示碼一覽表>

代碼	KPC-CC01 面板顯示	故障名稱	說明
F239	OFF 故障 F239 封門失敗	封門失敗	當 SY (封門接觸器) ON 後，轎門鎖及層門鎖訊號都沒有 ON，判定異常
動作與重置			
動作	緊急停止並且取消開門再平層及停車預開門的功能		
相關參數	輸入接點功能碼 18：GSH (轎門鎖高壓) 輸入接點功能碼 19：GSL (轎門鎖低壓) 輸入接點功能碼 21：DSH (層門鎖高壓) 輸入接點功能碼 22：DSL (層門鎖低壓) 輸出接點功能碼 15：SY (封門接觸器) 參數 03-21 (開門再平層)		
重置方式	1. 緊急停止：故障條件消失後 10 秒自動重置 2. 取消開門再平層及停車預開門的功能：按數位操作器 RESET 鍵、按井道外電氣復歸裝置、重新送電(擇一)		

<*前往故障顯示碼一覽表*>

[此頁有意留為空白]

<前往故障顯示碼一覽表>

15 IED-S 內部安全開關功能

15-1 IED-S 安全功能的故障率

項目	定義	標準	特性
SFF	Safe Failure Fraction 安全失效分數	IEC61508	Channel 1：80.08% Channel 2：68.91%
HFT (Type A subsystem)	Hardware Fault Tolerance 硬體容錯能力	IEC61508	1
SIL	Safety Integrity Level 安全完整性級別	IEC61508	SIL 2
		IEC62061	SILCL 2
PFH	Average frequency of dangerous failure [h-1] 危險故障的平均頻率	IEC61508	9.56×10^{-10}
PFD_{av}	Probability of Dangerous Failure on Demand 在需求上的危險失效概率	IEC61508	4.18×10^{-6}
Category	Category 種類	ISO13849-1	Category 3
PL	Performance level 性能級別	ISO13849-1	d
$MTTF_d$	Mean time to dangerous failure 危險故障的平均時間	ISO13849-1	High
DC	Diagnostic coverage 偵測範圍	ISO13849-1	Low

15-2 配線圖

15-2-1 安全控制迴路

IED-S ”安全控制迴路”內部線路圖，如下圖：

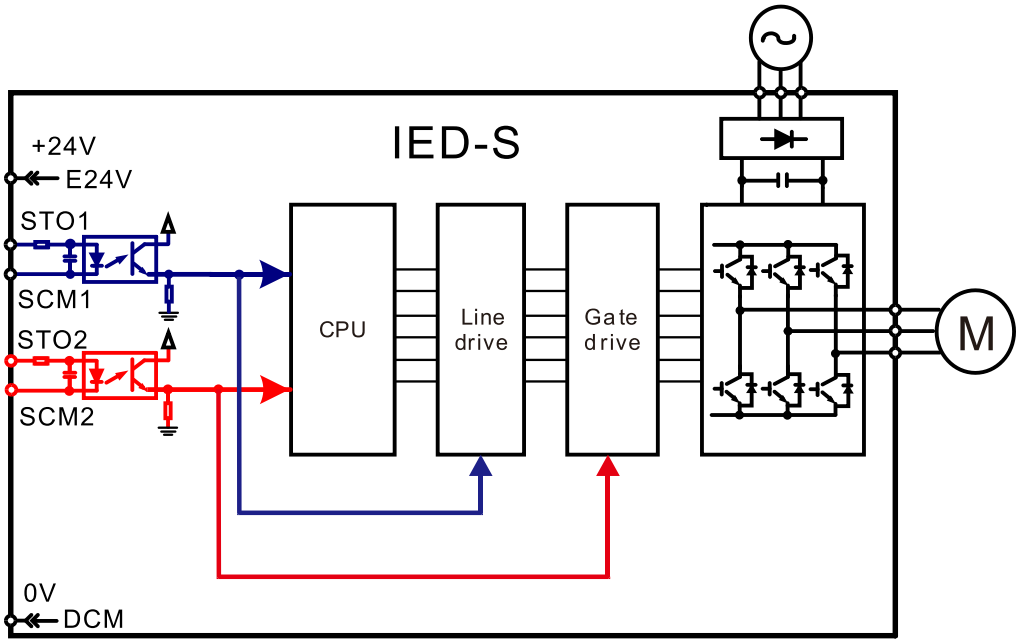

15-2-2 安全控制迴路端子

IED-S 在出廠時會將”安全控制迴路”中的端子 E24V-STO1-STO2、SCM1-SCM2-DCM 用短路片短路在一起，如下圖 TB8 部分所示：

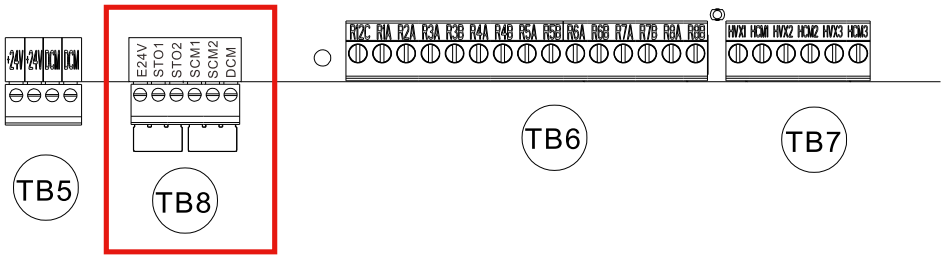

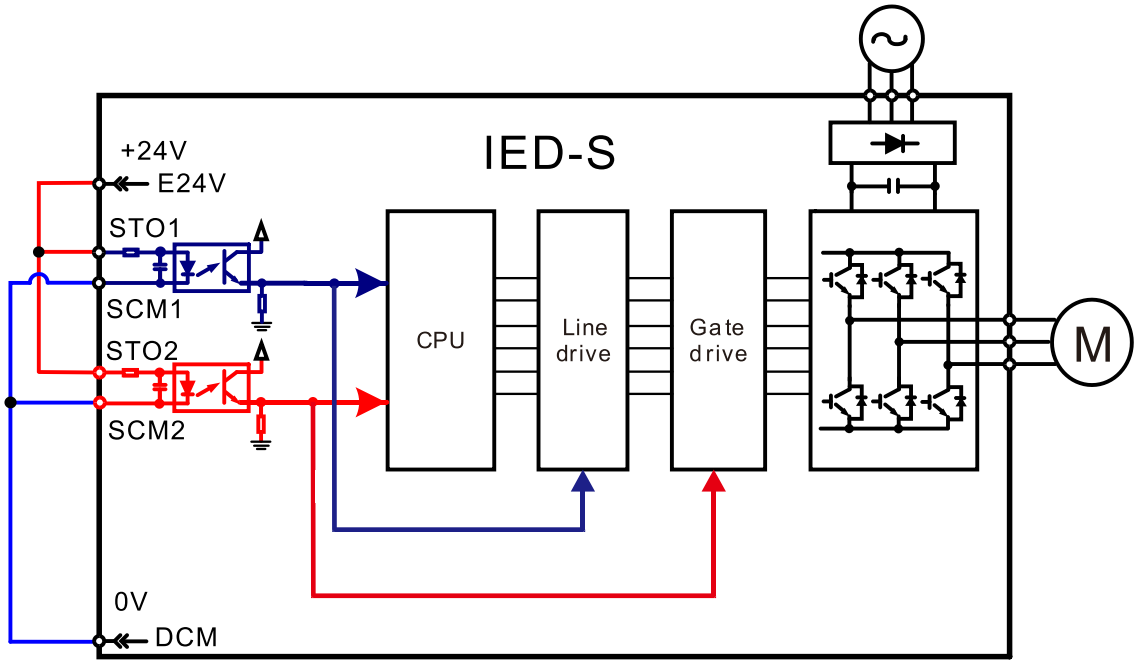

15-2-3 IED-S 控制迴路接線圖

請參考 <第 3 章接線方式> 配線圖 09 控制盤主板輸入接線圖。

附錄 A. 單相應用

A-1 變頻器用途與單相電力系統介紹

當應用單相電力系統於三相變頻器時，必須考慮以下幾個限制。標準脈寬調變 (PWM) 變頻器是採用 6 脈衝二極管整流器其結構簡單和成本低。6 脈衝整流單元使用的 360Hz 漣波的直流母線與三相的 60Hz 可一起使用如圖 A-1。但是，在單相電源入力用途之下，直流母線漣波為 120Hz，並且變頻器直流母線電路會受更高的電壓支配提供等效力量。另外，單相入力電流和諧波與三相輸入比較，單相入力電流畸變為 90% THD 與三相入力大約 40%比較在圖 A-2 表示。因此使用單相入力時，必需要求三相變頻器降低額定容量使用，避免整流器和直流元件過電壓的問題發生。

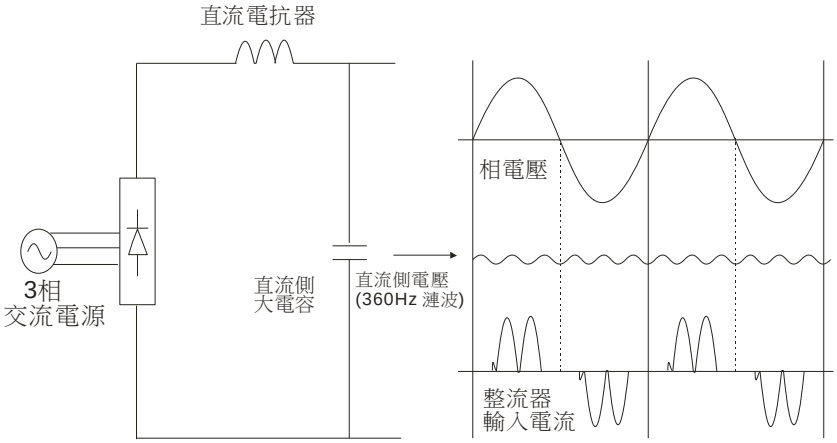

大約40% I-THD

圖 A-1

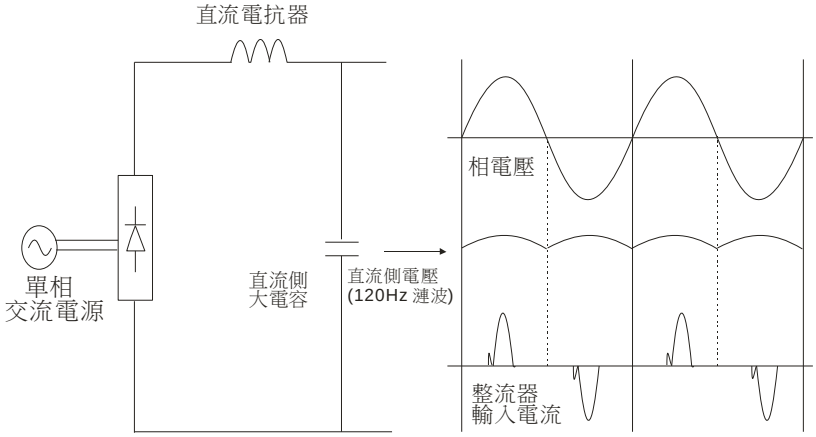

大約90% I-THD

圖 A-2

A-2 使用三相變頻器於單相電源輸入的重要考慮事項

台達電子 IED-S 變頻器已經提供測試，以及單相電源輸入應用的 UL 認證，在適當降低額定容量條件下是可以應用的。請注意本文件的注意事項，正確地連接馬達和裝載，可確保操作的安全性和使用壽命。

當使用三相變頻器於單相電源入力，請務必由 R-S(L1-L2)端子給電。由於直流母線漣波電壓和電流的增加，必須降低額定輸出電流和馬力數。另外，輸入電流通過其二相在二極體整流電橋會近似於兩倍的額定，為變頻器降額定的考慮因素。單相入力電流之所以增加是在於三相電流換算到單相電流(√ 3)和減少整體的功率因數。因輸入電流諧波失真的增加，使得整體輸入功率因數較三相輸入為低。整體功率因數為 0.7 是單相電源輸入和建議加裝電抗器的典型值。而功率因數 0.9 是加裝電抗器與三相電源輸入的典型值。在單相入力使用沒有加裝電抗器情況下，輸入電流失真 100%是可能的。因此，加裝電抗器是必須的。

IED-S 在單相入力使用下，輸出額定電流調整如下：

1. 沒有外加交流電抗器時，輸出電流額定降至 50%。
2. 裝置 3%交流電抗器時，輸出電流額定降至 55%。
3. 裝置 5%交流電抗器時，輸出電流額定降至 60%。

表 A-1：IED-S 使用馬達時需選擇適當搭配的變頻器
表 A-2：IED-S 使用馬達時，若變頻器入力裝置 3%交流電抗器需選擇搭配的變頻器
表 A-3：IED-S 使用馬達時，若變頻器入力裝置 5%交流電抗器需選擇搭配的變頻器

IED-S 230V 機種					
使用馬達(kW)	輸入相	變頻器輸入額定電流	變頻器輸出額定電流	適用變頻器(kW)	保險絲
2.2	R-S (L1-L2)	26.4	12	5.5	JJN-50
3.7	R-S (L1-L2)	37.4	17	7.5	JJN-80

表 A-1

IED-S 230V 機種外加 3%電抗器								
使用馬達(kW)	輸入相	變頻器輸入額定電流	變頻器輸出額定電流	適用變頻器(kW)	3%電抗器感值(mH)	電抗器飽和電流(Arms)	電抗器台達料號	保險絲
2.2	R-S (L1-L2)	20.9	12	5.5	0.441	43.2	N/A	JJN-50
3.7	R-S (L1-L2)	32.3	17	7.5	0.32	55.8	DR033AP320	JJN-80

表 A-2

IED-S 230V 機種外加 5%電抗器							
使用馬達(kW)	輸入相	變頻器輸入額定電流	變頻器輸出額定電流	適用變頻器(kW)	5%電抗器感值(mH)	電抗器飽和電流(Arms)	保險絲
2.2	R-S (L1-L2)	20.9	12	5.5	0.735	43.2	JJN-50
3.7	R-S (L1-L2)	32.3	17	7.5	0.534	55.8	JJN-80

表 A-3

A-3 輸入頻率和電壓容許值

變頻器的額定值在表 A-1~A-3 是根據單相輸入 60Hz。如操作於 60Hz 以外的輸入頻率將由工廠端進一步檢視。單相輸入電源供應電壓必須在 220 V_{AC}，-10~5%馬達所需的最大電壓範圍之內。標準產品與三相電壓輸入有一個允許的範圍的-10~15%。所以，當使用變頻器於單相電源供應時，需要更加嚴密的輸入電壓容許值-10~5%。單相輸入平均直流母線電壓低於等值的三相輸入。所以，最大輸出電壓(馬達電壓)將是低於單相輸入。

輸入電壓分別不能低於 228 V_{AC} 為 230V 機種，保證馬達 207 V_{AC} 的電壓產生。因此，如果必須在全載時基本的速度下要求馬達轉矩，維護輸入電壓穩定將是必要的。如果需要得到額定的馬力，增加變壓器將是有利的方法。

表 A-1 可以幫助對馬達預估在 220 V_{AC} 選擇變頻器。外加的電抗器作為限制直流母線漣波的標準，並且改進所有型號的輸入功率因數。變頻器的過載能力會因單相入力用途下的直流母線漣波而增加。為此，必須充分地瞭解所有應用場合的過載要求。在單相輸入應用開始選擇之前，必需知道馬達銘牌數據包括馬達的馬力數(HP)和滿載額定電流值 (FLA)。選上的變頻器必須符合或超出馬達銘牌 HP 和馬達銘牌 FLA 要求。

附錄 B. 改版歷程

韌體版本：V1.11

手冊版本：00

發行日期：2023 年 10 月

新增資訊	
說明	影響章節
• 新增單機安裝與多機安裝時風量及散熱注意事項	章節 2-2
• 圖片編號 10：新增繼電器故障相關註解說明 • 代碼對照表：因應相關 MI、MO 的新增，新增代碼底坑檢修上行 (PTUP)、底坑檢修下行 (PTDN)、有後門沒前門 (HBNFD)、門電源 (DP)	章節 03
• 新增產品相關證書與宣告書網址	章節 8-3
• 降容曲線圖新增表格數值資料，方便對照	章節 8-5
• 新增終端電阻設定相關章節，原章節往後遞增	章節 10-6-8
• 02-08：新增設定值 103 • 02-41~02-46、02-89：新增參數	參數 02 群
• 03-26：新增參數 • 03-46：新增設定值 2~3 • 03-51：新增設定值 4 及其轎內指令板接法相關說明 • 03-56：新增參數 • 03-68~03-74：新增參數說明 • 03-91、03-92、03-99：新增參數	參數 03 群
• 04-04：新增參數說明 • 04-94、04-95：新增 F111(CF2) 故障的相關參數	參數 04 群
• 05-29：新增參數 • 05-50~05-57：新增參數	參數 05 群
• 06-01~06-30、06-31~06-38：新增更新設定後需重送電才能正常運作的說明 • MI=61 SX1 (門區信號)：新增功能說明 • MI=68：新增 MI 功能 PTUP (底坑檢修上行) • MI=69：新增 MI 功能 PTDN (底坑檢修下行) • MI=126：新增 MI 功能 HBNFD (有後門沒前門) • MO=134：新增 MO 功能 DP (門電源)	參數 06 群
• 10-84：新增參數 • 10-85：新增參數	參數 10 群
• 11-00~11-99：新增參數說明	參數 11 群
• 13-25：新增參數說明	參數 13 群

新增資訊	
說明	影響章節
• 新增 VFD-ED 警告碼一覽表及詳細說明 • 新增 IED-S 警告碼：1131：MI前後門設定重複、1139：沒有設定TCIN活動電纜插入、1140：沒有設定控制模式、1160：轎門鎖斷開、1161：層門鎖斷開、1162：其它地方有切手動、1163：同時按上下行按鈕、1164：LSU (上限位開關)、1165：LSD (下限位開關)、1166：IUS (檢修上行極限)、1167：IDS (檢修下行極限)、1168：MATPT (底坑檢修)	參數 01 群 章節 13
• 新增 VFD-ED 故障碼一覽表及詳細說明 • 新增 IED-S 故障碼：F237：I_看門狗動作、F238：振盪器停止、F239：封門失敗	參數 01 群 章節 14

修正資訊	
說明	影響章節
• 最高輸出頻率：修正最大輸出頻率上限為 299 Hz	章節 1-1 章節 8-1 章節 8-2 章節 8-3
• 修正個人維修申請單網址	章節 1-4
• 更新警語安全注意事項	章節 03、04
• 刪除總覽接線圖上的 MI 及 MO 名稱，改請參閱章節 3-3 相關配線圖 • SINK (NPN) 端子說明：修正圖片為 SINK 模式 • 圖片編號 03：標題同步馬達修正為 PM 馬達、修正封星接觸器相關註解說明、修正封星電阻相關圖片及新增註解說明 • 圖片編號 04：標題異步馬達修正為 IM 馬達 • 圖片編號 06：修正圖面 • 圖片編號 08(舊)：刪除，其後圖片編號往前遞減 • 圖片編號 08(新)：修正緊急電動、檢修及底坑檢修相關接點、同步更新控制端子名稱 • 圖片編號 09：修正緊急電動、檢修、底坑檢修及下一級強迫減速相關接點、同步更新控制端子名稱 • 電纜表：修正底坑檢修相關代碼為 MATPT、PTUP、PTDN	章節 03
• 修正 TB2、TB3、TB6、TB7、TB9 控制端子功能名稱 • 修正 TB4 控制端子功能說明	章節 5-2
• 修正零相電抗器建議使用馬達線徑最大線徑參考表格的欄位名稱	章節 6-5
修正以下機種的濾波器建議選型： • IED055S43A：EMF033A43A 修正為 EMF018A43A • IED075S43A：EMF033A43A 修正為 EMF018A43A • IED150S43A：B84143D0075R127 修正為 EMF033A43A	章節 6-6
• 數位操作器 KPC-CC01 更新為最新的資訊內容	章節 6-7 章節 9-2~9-4
• 刪除下市的配件卡資訊：EMED-PGABD-1、EMED-PGHSD-1、EMED-PGHSD-2	章節 07 章節 10-2 參數 13 群
• 修正 EMED-PGABD-x 的開集極型輸出 (Open Collector) 編碼器、電壓型輸出 (Voltage Output) 編碼器、推挽型輸出 (Push-pull) 編碼器，以及線性驅動型輸出 (Line Driver) 編碼器的配線圖	章節 7-1-3
• 接線圖端子名稱 DGND 修正為 GND	章節 7-2-3 章節 7-3-3
• 端子名稱 SW1 修正為 SW3	章節 7-4-2
• 容許電源電壓變動及容許電源頻率變動修正為直接提供範圍值，刪除正負值範圍	章節 8-1~8-2

修正資訊	
說明	影響章節
• IED-S 主板預設的輸入及輸出接點接線圖：與第3章接線圖同步修正	章節 10-3
• 修正平層插版建議的長度 • 加註 (電梯平層/水平) 相關說明 • 修正上轎頂或底坑的方便方法及手動運轉的優先權相關說明 • 修正快車調適\井道自學習步驟相關說明 • 因應參數群變動，將電梯乘感搭配速度曲線參數更新為最新資訊	章節 10-6-1 章節 10-6-3 章節 10-6-9 章節 10-7-1 章節 10-9
• 02-08：修正設定值 101 的說明	參數 02 群
• 03-00：修正關於井道自學習的參數說明 • 03-20：修正設定值0及參數說明 • 03-23：修正參數說明 • 03-45：修正設定值 • 03-46：修正設定值0~1說明、修正設定範圍 • 03-47：預設值由0修正為1 • 03-53：刪除參數 • 03-68~03-74：修正設定範圍	參數 03 群
• 04-06：設定範圍加上數值單位 ms • 04-09：修正參數說明	參數 04 群
• MI=25 TCIN (活動電纜插入)：修正功能說明 • MI=41 IUS (檢修上行極限開關)：修正功能說明 • MI=42 IDS (檢修下行極限開關)：修正功能說明 • MO=6 FX (PM 封星接觸器)：修正功能說明 • 06-41：刪除參數 • 06-39~06-43：修正參數名稱、修正參數說明	參數 06 群
• 08-01~08-64：刪除參數說明第二項表格內的設定值18~22	參數 08 群 章節 10-7-3
• 13-01：使用時機表格欄位標題，速度控制精度修正為速度控制範圍 • 13-17：設定值 Bit 0=1，刪除"速度頻寬控制致能" • 13-66：修正參數說明，高溫上限由 40ºC 改為 60ºC	參數 13 群
• 修正 IED-S 故障碼說明：F111、F116、F159、F165、F222、F224、F232、F234、F236	參數 01 群 章節 14

Smarter. Greener. Together.

台達電子工業股份有限公司
機電事業群
330477 桃園市桃園區興隆路 18 號
TEL: 886-3-3626301
FAX: 886-3-3716301

* 本手冊內容若有變更，恕不另行通知